Návod k použití

Perfecto$_2$™ Series

Koncentrátory kyslíku bez SensO$_2$®,
Koncentrátory kyslíku se SensO$_2$
Kompatibilní s HomeFill®

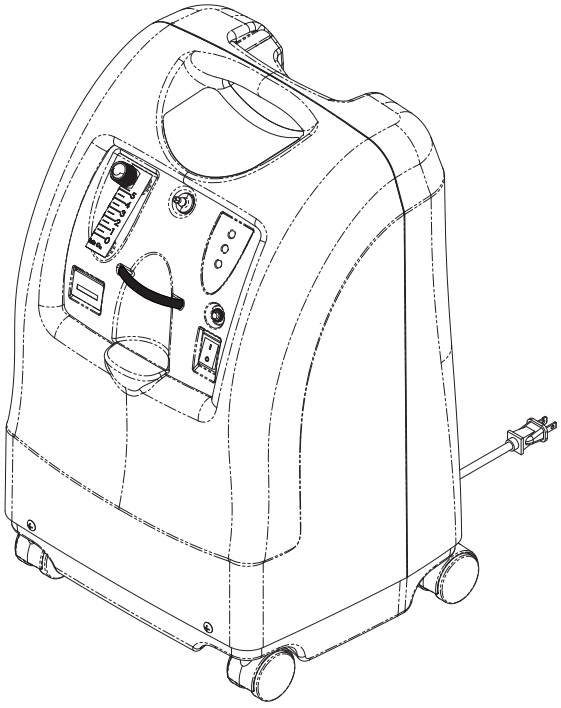

Model IRC5PO2AW
Model IRC5PO2VAW

Model IRC5PAW

Dealer: Tento návod MUSÍTE předat konečnému uživateli.
Uživatel: BPŘED použitím výrobku si přečtěte tento návod a uschovejte ho pro budoucí referenci.

CE 0434

Prosím navštivte www.invacare.com, kde najdete více informací o výrobcích, náhradních dílech a službách společnosti Invacare

INVACARE®

Yes, you can.®

⚠ UPOZORNĚNÍ

NEPOUŽÍVEJTE tento výrobek ani jiné dostupné doplňkové zařízení aniž byste si úplně přečetli a pochopili tyto instrukce a jakýkoli další materiál s instrukcemi, jako např. Návod k použití, Návod k obsluze nebo karty s instrukcemi, které jsou dodávány s tímto výrobkem nebo doplňkovým zařízením. Pokud nerozumíte upozorněním, výstrahám nebo instrukcím, obraťte se na odborníka ve zdravotnictví, dealera nebo technický personál dříve, než začnete toto zařízení používat - jinak by mohlo dojít ke zranění nebo poškození.

⚠ UPOZORNĚNÍ TÝKAJÍCÍ SE PŘÍSLUŠENSTVÍ

Produkty Invacare jsou speciálně navrženy a vyrobeny k použití s Invacare příslušenstvím. Příslušenství navrhované jinými výrobci nebylo testováno společností Invacare a nedoporučují se používat s Invacare produkty.

PŘÍSLUŠENSTVÍ

Existuje mnoho různých typů zvlhčovačů vzduchu, kyslíkových hadiček, kanyl a masek, které lze s tímto zařízením používat. Měli byste se obrátit na své místní zdravotnické zařízení a požádat o doporučení, které z těchto výrobků budou pro Vás nejlepší. Také by Vám měli poradit, jak zařízení správně používat, udržovat a čistit.

POZNÁMKA: Aktuální verzi tohoto návodu najdete na www.invacare.com.

OBSAH

PŘÍSLUŠENSTVÍ 169

ZVLÁŠTNÍ POZNÁMKY 171

UMÍSTĚNÍ NÁLEPKY 173

ČÁST 1—VŠEOBECNÉ POKYNY 174

Provozní informace 175

Vysokofrekvenční rušení 176

ČÁST 2—CHARAKTERISTIKA 177

ČÁST 3—ZACHÁZENÍ 178

Vybalování 178

Inspekce 178

Uskladnění 178

ČÁST 4—TECHNICKÝ POPIS 179

ČÁST 5—TYPICKÉ PARAMETRY VÝROBKU .. 180

ČÁST 6—NÁVOD K POUŽITÍ 184

Úvod 184

Vyberte místo 184

Nastavení 185

Průtok 188

Indikátor čistoty kyslíku SensO_2 - Model IRC5PO2AW & IRC5PO2VAW 189

Počáteční spuštění koncentrátoru 189

Vysvětlení světelných indikátorů - Model IRC5PAW 190

Měřič uplynulého času (Hodinový měřič) 190

ČÁST 7—ÚDRŽBA 191

Rutinní údržba 191

ČÁST 8—PRŮVODCE K ŘEŠENÍ PROBLÉMŮ ... 194

ČÁST 9—ZVLÁŠTNÍ PŘÍSLUŠENSTVÍ 197

INFORMACE O RECYKLOVÁNÍ 198

OMEZENÁ ZÁRUKA 199

ZVLÁŠTNÍ POZNÁMKY

V tomto návodu se používají signální slova, vztahující se k hazardním nebo nebezpečným praktikám, které mohou mít za následek zranění osob nebo poškození majetku. V následující tabulce najdete definice signálních slov.

SIGNÁLNÍ SLOVO	VÝZNAM
NEBEZPEČÍ	Nebezpečí znamená bezprostředně hazardní situaci, která, pokud se jí nevyhnete, bude mít za následek smrt nebo vážné zranění.
UPOZORNĚNÍ	Upozornění znamená potenciálně hazardní situaci, která, pokud se jí nevyhnete, by mohla mít za následek smrt nebo vážné zranění.
VÝSTRAHA	Výstraha označuje možnou hazardní situaci, která, pokud se jí nepředejde, může mít za následek poškození majetku, lehké zranění, nebo obojí.

UPOZORNĚNÍ

Informace obsažená v tomto dokumentu se může bez upozornění změnit.

⚠ NEBEZPEČÍ

Při používání tohoto zařízení NEKUŘTE. Odstraňte všechny zápalky, hořící cigarety nebo jiné zdroje vznícení z místnosti, kde se tento produkt nachází a z místa, kde se kyslík používá.

Tabulky ZÁKAZ KOUŘENÍ musí být viditelně umístěny. Textilie a ostatní materiály, které normálně nehoří, snadno vzplanou a hoří velice intensivně ve vzduchu obohaceném kyslíkem. Nedodržování těchto bezpečnostních pravidel může vést k vážnému požáru, poškození majetku a způsobit fyzické zranění nebo smrt.

VÝSTRAHA

“Výstraha: Statutární zákony mohou omezit prodej tohoto zařízení pouze na předpis lékaře nebo jiného odborníka, který je zákony státního úřadu, kde provozuje praxi, oprávněn toto zařízení používat nebo předepsat jeho požívání.”

Společnost Invacare doporučuje alternativní zdroj přídavného kyslíku pro připad výpadku elektrického proudu, poplachu nebo mechanického selhání. Poraďte se s lékařem nebo dodavatelem zařízení, jaký typ náhradního systému se požaduje.

Toto vybavení se má používat jako kyslíkový doplněk a nepovažuje se za dostatečné k podpoře života nebo k udržení při životě.

UMÍSTĚNÍ NÁLEPKY

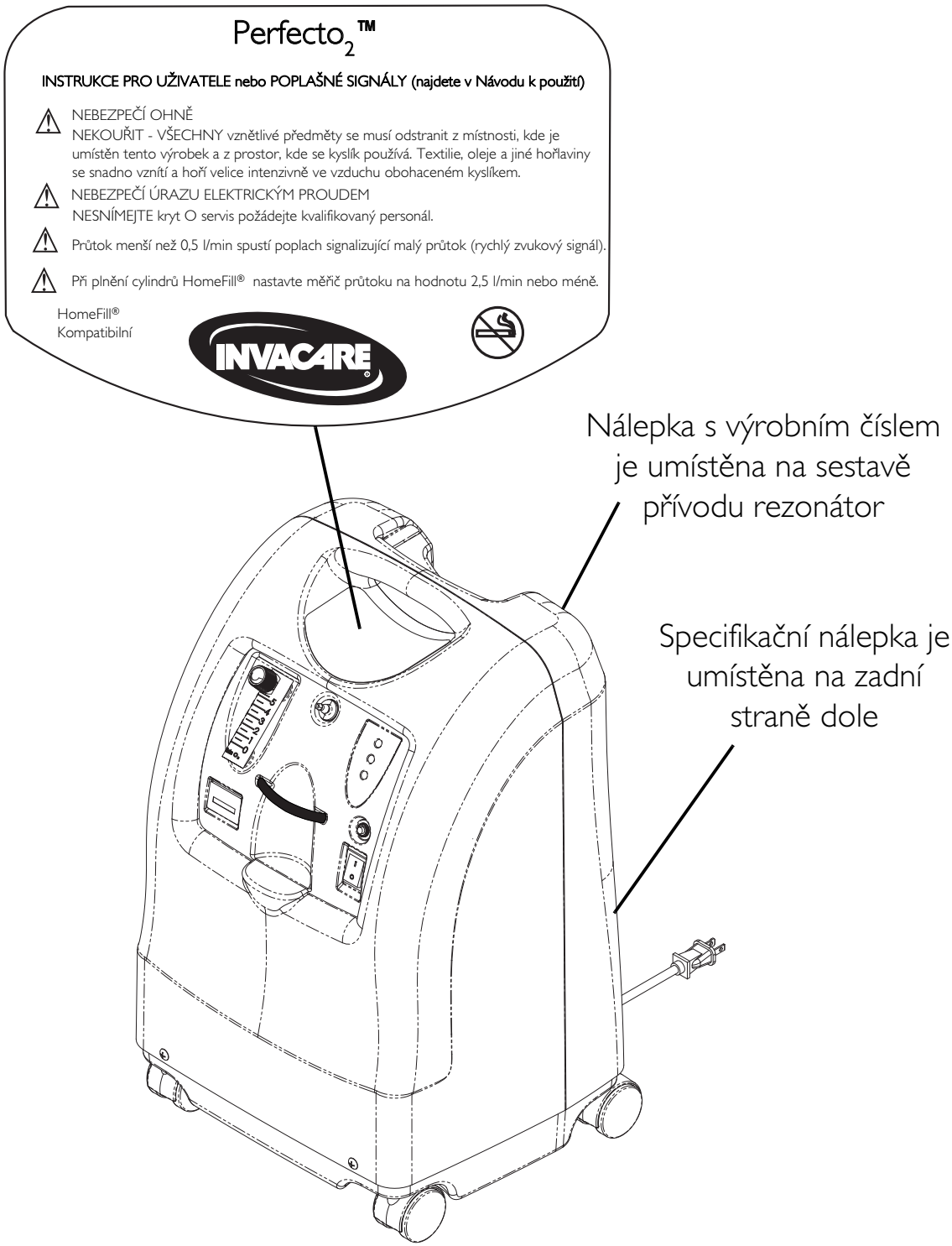

ČÁST 1—VŠEOBECNÉ POKYNY

K zajištění bezpečné instalace, montáže a provozu koncentrátoru Perfecto$_2$ MUSÍTE dodržovat tyto instrukce.

⚠ UPOZORNĚNÍ

Tato část obsahuje důležité informace o bezpečném provozu a užívání tohoto výrobku.

⚠ NEBEZPEČÍ

Riziko úrazu elektrickým proudem. NEROZEBÍREJTE. O servis požádejte kvalifikovaný personál. Uživatel neprovádí servis na žádných částech zařízení.

JAK SNÍŽIT RIZIKO POPÁLENIN, ÚRAZU ELEKTRICKÝM PROUDEM, POŽÁRU NEBO ZRANĚNÍ OSOB.

Nepoužívejte v koupeli. Pokud lékař předepsal nepřetržité používání, koncentrátor MUSÍ být umístěn v jiné místnosti, nejméně 2,5m (7stop) od koupele.

NEDOTÝKEJTE se koncentrátoru dokud se neosušíte.

NENECHÁVEJTE nebo NESKLADUJTE výrobek v místě, kde by mohl spadnout do vody nebo jiné kapaliny.

NEDOTÝKEJTE se výrobku, který spadl do vody. OKAMŽITĚ ho vytáhněte ze zásuvky.

Pokud má kompresor poškozenou šňůru nebo přípojku, správně nepracuje, byl upuštěn na zem nebo poškozen nebo ponořen do vody, zavolejte kvalifikovaného technika na prohlídku a opravu.

Pokud s kyslíkem pod tlakem přijde do styku olej, tuk nebo mastné látky, může dojít ke spontánnímu a prudkému vznícení. Tyto látky se MUSÍ odstranit z blízkosti koncentrátoru kyslíku, hadiček a spojů a všeho dalšího kyslíkového zařízení. NEPOUŽÍVEJTE žádná maziva pokud nejsou doporučena společností Invacare.

Zabraňte jakémukoli jiskření v blízkosti zdravotnického zařízení s kyslíkem. Toto zahrnuje výboje statické elektřiny způsobené jakýmkoli třením.

Provozní informace

Pro optimální provoz společnost Invacare doporučuje, aby každý koncentrátor byl zapnut a v provozu vždy alespoň 30 minut. Kratší doba provozu by mohla snížit maximální životnost výrobku.

Ujistěte se, že kyslíkové hadičky, kabel a jednotka nejsou zakryty předměty jako deky, pokrývky na posteli, polštářky na židlích, kusy oděvu, a že nejsou v blízkosti teplých nebo horkých předmětů, včetně elektrických radiátorů, sporáků a podobných elektrických spotřebičů.

NEPOHYBUJTE koncentrátorem ani ho NEPŘETAHUJTE z místa na místo tak, že byste ho táhli za elektrický kabel.

NIKDY nenechte spadnout ani nevsunujte žádný předmět nebo nenalévejte tekutinu do žádného otvoru.

Společnost Invacare doporučuje, aby se s tímto výrobkem používaly kyslíkové hadičky Crush-Proof do délky 15,2m (50 stop).

Uživatel neprovádí servis na žádných částech zařízení. Toto nezahrnuje předměty běžné údržby. Předměty podléhající údržbě uživatelem najdete v části o údržbě.

Výrobek zapnutý v zásuvce se NIKDY nesmí nechat bez dozoru. Pokud se Perfecto$_2$ nepoužívá, ujistěte se, že je vypnut.

Pečlivý dozor je nutný, pokud se tento výrobek používá v blízkosti dětí nebo tělesně postižených osob.

Zvýšené sledování nebo dohled může být nutný, pokud tento přístroj používají pacienti, kteří nemohou slyšet nebo vidět poplašný signál nebo si stěžovat na nevolnost.

NEZAPOJUJTE koncentrátor paralelně nebo v sérii s jinými koncentrátory kyslíku nebo s přístroji pro terapii kyslíkem.

Vysokofrekvenční rušení

Toto zařízení bylo testováno a odpovídá EMC limitům specifikovaným v IEC/EN 60601-1-2. Tyto limity jsou určeny k poskytnutí rozumné ochrany proti elektromagnetickému rušení v typické instalaci ve zdravotnictví.

Jiná zařízení mohou být ovlivněna rušením i nízkými hodnotami elektromagnetického přenosu, který je povolen výše uvedenými normami. Abyste zjistili, zda rušení způsobuje přenos z Perfecto$_2$, vypněte Perfecto$_2$. Pokud se rušení jiného přístroje (jiných přístrojů) zastaví, pak Perfecto$_2$ způsobuje rušení. V takových řídkých případech lze rušení snížit nebo upravit jedním z následujících opatření:

- Otočte, přemístěte nebo zvětšete vzdálenost mezi přístroji.
- Zapojte obě (všechna) zařízení do různých zásuvek nebo do různých elektrických okruhů.

ČÁST 2—CHARAKTERISTIKA

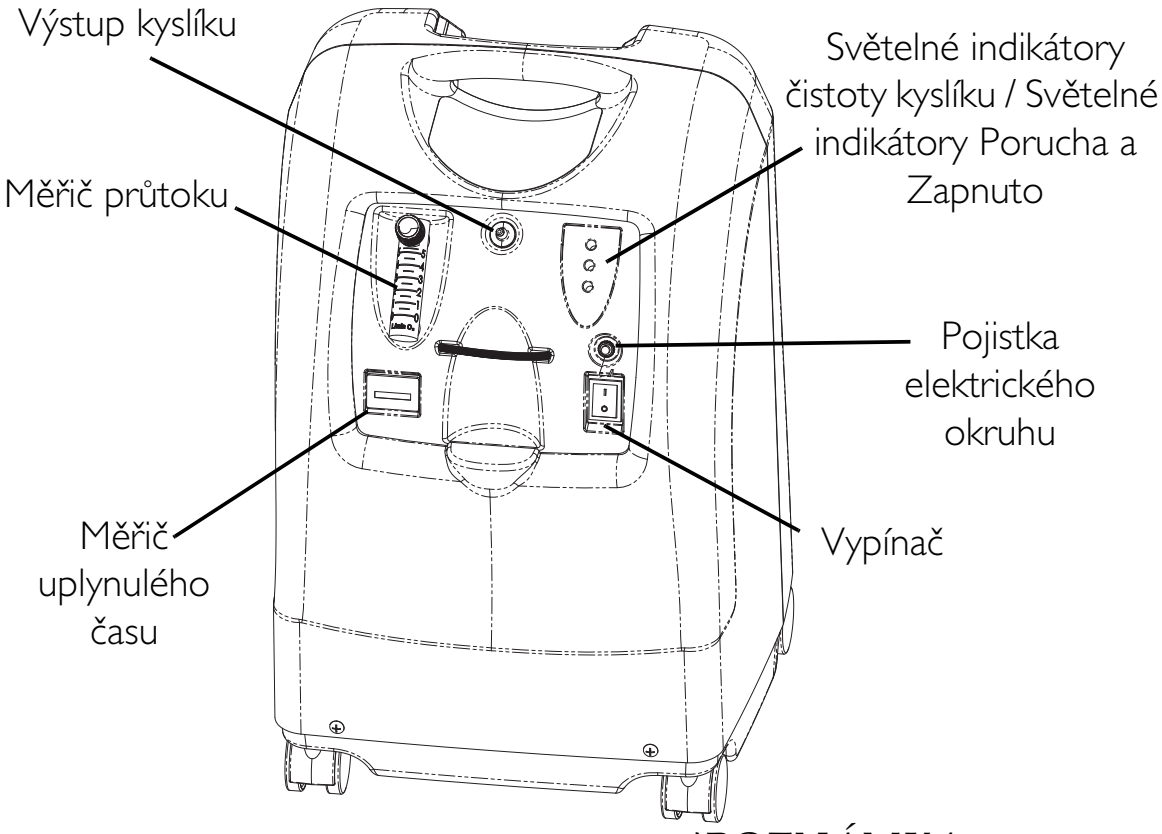

**POZNÁMKA: Tato přípojka se smí používat pouze pro plnění kyslíkových bomb s domácím kompresorem kyslíku HomeFill. Přípojka nemá vliv na výkon koncentrátoru. Instrukce k zapojení a provozu najdete v návodu k použití pro HomeFill, číslo součástky 1145804. Pokud se přípojka nepoužívá, měla by do ní být zasunuta zátka dodávaná s koncentrátorem. Pro více informací o HomeFill kontaktujte Vašeho dealera společnosti Invacare.*

POHLED ZEZADU

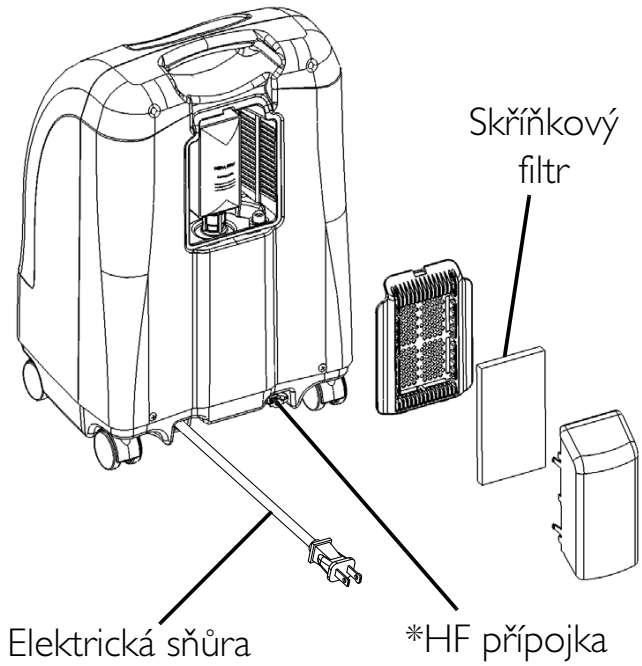

ČÁST 3—ZACHÁZENÍ

Koncentrátor musí VŽDY stát, aby se zabránilo poškození skříňky při trasnportu.

Pokud se koncentrátor bude posílat na jiné místo veřejným přepravcem, další kartony jsou k dispozici u společnosti Invacare.

Vybalování

POZNÁMKA: K provedení této procedury nahlédněte do OBRÁZEK 3.1.

1. Zkontrolujte, zda obal nebo jeho obsah nejsou viditelně poškozeny. Pokud najdete poškození, oznamte to veřejnému přepravci nebo svému místnímu dealerovi.
2. Vyndejte z kartonu všechny volně ležící obalové materiály.
3. Opatrně vyndejte z kartonu všechny komponenty.

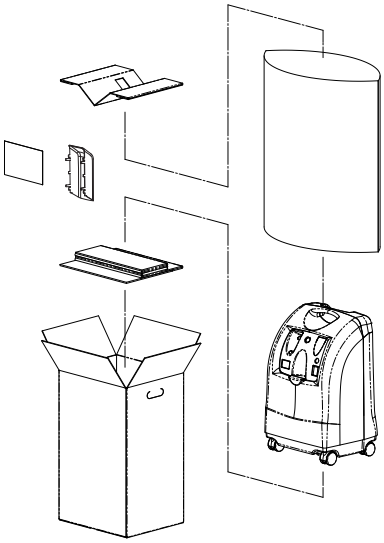

OBRÁZEK 3.1 Vybalování

POZNÁMKA: Polud se koncentrátor kyslíku nebude OKAMŽITĚ používat, ponechte jej v původním obalu k uskladnění, dokud se použití koncentrátoru nebude požadovat.

Inspekce

1. Zkotrolujte/prohlédněte koncentrátor kyslíku zvenku, zda není pořezaný, promáčknutý, poškrábaný, nebo nemá jiná poškození. Zkontrolujte všechny komponenty.

Uskladnění

1. Koncentrátor kyslíku skladujte v původním obalu v suchém místě.
2. Na koncentrátor v původním obalu NEPOKLÁDEJTE žádné předměty.

ČÁST4—TECHNICKÝ POPIS

Koncentrátor Invacare Perfecto$_2$ používají pacienti s poruchami dýchání, kteří potřebují přídavný kyslík. Zařízení není určeno k podpoře života nebo k udržení při životě.

Hladina koncentrace kyslíku ve vycházejícím plynu se pohybuje od 87% do 95,6%. Kyslík je pacientovi dodáván s použitím nosní kanyly.

Aby se dosáhlo výstupu plynného kyslíku, koncentrátor Invacare Perfecto$_2$ používá molekulární sítko a metodu střídavé tlakové adsorpce. Okolní vzduch vstupuje do přístroje, filtruje se a stlačuje. Stlačený vzduch je pak nasměrován k jednomu ze dvou sítek, které adsorbují dusík. Koncentrovaný kyslík vychází z opačné strany aktivního sítka a je nasměrován do kyslíkové nádrže, odkud je dodáván pacientovi.

Pacient může používat koncentrátor Invacare Perfecto$_2$ buď doma, nebo ve zdravotnickém zařízení. Přístroj pracuje při nominálním napětí 230 VAC/50 Hertzů.

Informace o servisu budou k dispozici na požádání pouze kvalifikovanámu technickému personálu.

ČÁST 5—TYPICKÉ PARAMETRY VÝROBKU

~	Střídavý proud
	Zařízení typu BF
I	Jednotka v provozu
O	Jednotka není v provozu
	Pozor - Prohlédněte doprovodné dokumenty
	NEKUŘTE
	Třída II, Dvojitá izolace
IPX1	Chráněné proti kape voda
Požadavky na elektrický proud:	230 VAC ± 10% (253 VAC/207 VAC), 50 Hz
Poměrný příkon proudu:	1.4 A
Hlasitost zvuku:	Průměrně 39,5 dBA
Nadmořská výška:	Všechny perfecto2 modely : až 8000 ft (2438 m) nad mořem bez zhoršení úrovně koncentrace . Od 8000 ft na 13,129 (4000 m) nižší než 90 % účinnosti. Všechny perfecto2 modelů při zaplňování homefill systému : až 6000 FT (1828 m) nad mořem bez zhoršení úrovně koncentrace . Od 6000 FT (1828 metrů) 13,129 FT (4000 m) nižší než 90 % účinnosti.
Hladiny koncentrace výstupu kyslíku:	87% až 95.6% při 0,5 do 5 L/min 93% ± 3% at 2 L/min *POZNÁMKA: Uvedené hladiny koncentrace se dosáhnou po počáteční době zahřívání (přibližně 30 minut).*

Maximální výstupní tlak:	34,5 kPa ± 3,45 kPa (5 psi ± 0,5 psi)
Rozsah průtoku:	0,5 do 5 l/min (maximum) Pro hladiny průtoku menší než 1 l/min doporučujeme používat příslušenství měřiče průtoku pro děti společnosti Invacare (IRCPF16AW)
Poplašný signál nízkého průtoku:	0 l/min do 0,5 l/min Rychlé pípání zvukového alarmu (bez připojených příslušenství).
Elektřina - průměrná:	**Perfecto$_2$AW - 300 W @ 5 L/min, 280 W @3 L/min** **Perfecto$_2$VAW - 320 W@ 5 L/min**
Mechanismus na snížení tlaku pracuje při:	241 kPa ± 24,1 kPa (35 psi ± 3,5 psi)
Změna v maximálním doporučeném průtoku při aplikaci zpětné síly 7kPa:	0,7 l/min
Filtry:	Skříňka, ventil HEPA a nasávání kompresoru
Bezpečnostní systém:	Vypnutí kvůli přetížení nebo přepětí v síti Vypnutí kvůli vysoké teplotě kompresoru Poplašný signál vysokého tlaku s vypnutím kompresoru Poplašný signál nízkého tlaku s vypnutím kompresoru Poplašný signál při ztrátě napájení z baterie Poplašný signál nízkeho průtoku kyslíkováho systému SensO_2 (Model SensO_2)
Šířka:	38,1 cm ± 1 cm (15 palců ± 3/8 palce)
Výška:	58,4 cm ± 1 cm (23 palců ± 3/8 palce)
Hloubka:	30,5 cm ± 1 cm (12 palců ± 3/8 palce)
Váha:	**Perfecto$_2$AW Models -** 20.5 kg ± 1 kg (45 libry ± 2 libry) Perfecto$_2$**VAW Models -** 18.1 kg ± 1 kg (40 libry ± 2 libry)
Váha při dodání:	**Perfecto$_2$AW Models -** 22.7 kg ± 1 kg (50 libry ± 2 libry) Perfecto$_2$**VAW Models -** 20.4 kg ± 1 kg (45 libry ± 2 libry)
Provozní prostředí Teplota:	10°C - 35°C (50°F - 95°F) při 20-60% relativní vlhkosti vzduchu
Teplota chlazeného vzduchu z odsávání:	Méně než okolní teplota +19°C (+ 35°F)
Teplota vycházejícího kyslíku:	Méně než okolní teplota +3°C (+ 6°F)

Skříňka:	Skříňka z umělé hmoty vzdorující nárazu, pomalu hořlavá, odpovídající normě UL 94-V0
Výrobek není AP/APG	Není vhodný pro použití v přítomnosti hořlavé anestetické směsi.
Seznam norem a předpisů:	IRC5PO2AW/IRC5PAW/IRC5PO2VAW: IEC/EN 60601-1, A1, A2 IEC/EN 60601-1-2 IEC/EN61000-3-2 IEC/EN61000-3-3 Pouze pro modely IRC5PO2AW/IRC5PO2VAW ISO8359 MDD 93/42/EEC, doložka I a IX
Model označený CE	IRC5PO2AW & IRC5PO2VAW
Elektrické:	Nepoužívat prodlužovací kabely
Umístění:	Ne blíže než 7,5 cm (3 palce) od jakékoli stěny, nábytku, závěsů nebo nábytku, aby se zajistil dostatečný přístup vzduchu Vyhněte se hlubokým vrstvám koberců a ohřívačům, radiátorům nebo regulátorům horkého vzduchu Stavět pouze na podlahu Neumísťujte v uzavřených prostorách (Na příklad: Ne ve skříni)
Hadičky:	2 metrová (7 stopová) kanyla s maximálně 15 metrovou (50 stopovou) hadičkou Crush-Proof (NESTLAČOVAT)
Provozní doba:	Až 24 hodin denně
Doporučená skladovací a přepravní teplota:	-29°C až 65°C (-20°F až 150°F) při 15-95% relativní vlhkosti vzduchu
Prostředí:	Bez kouře a sazí Neumísťujte v uzavřených prostorách (Na příklad: Ne ve skříni)
Minimum Operating Time:	30 minut

INDIKÁTORY IRC5PO2AW & IRC5PO2VAW

SYMBOL ŠTÍTKU	ČÍSTOTA O_2	SVĚTELNÉ INDIKÁTORY (LED)
O_2	SYSTÉM OKAY O_2 přes 85% (± 2%)	ZELENÁ kontrolka
⚠	O_2 mezi 73% (± 3%) až 85% (±2%)	ŽLUTÁ kontrolka A. ŽLUTÁ svítí B. ŽLUTÁ kontrolka bliká Selhání Zavolejte kvalifikovaného technika.
🔔	SYSTÉM SELHAL O_2 pod 73% (±3%)	ČERVENÁ kontrolka Nepřetržitý zvukový alarm, kompresor Sieve-GARD se vypnul

INDIKÁTORY IRC5PAW

SYMBOL ŠTÍTKU	STATUS	SVĚTELNÉ INDIKÁTORY (LED)
I/O	SYSTÉM OKAY	ZELENÁ kontrolka
🔔	SYSTÉM SELHAL	ČERVENÁ kontrolka Nepřetržitý zvukový alarm, kompresor Sieve-GARD™ se vypnul Zavolejte kvalifikovaného technika

ČÁST 6—NÁVOD K POUŽITÍ

Úvod

Váš koncentrátor kyslíku je určen k individuálnímu použití. Je to elektronické zařízení, které odděluje kyslík ze vzduchu v místnosti. Skrze nosní kanylu je Vám přímo dodáván vysoce koncentrovaný kyslík. Klinické studie zaznamenaly, že koncentrátory kyslíku jsou terapeuticky ekvivalentní jiným typům systémů, které dodávají kyslík.

Lékař Vám ukáže, jak se koncentrátor kyslíku používá. Budete se na něho (ni) obracet s jakýmikoli otázkami nebo problémy týkajícími se Vašeho koncentrátoru kyslíku. O svém koncentrátoru si přečtete v návodu k použití, který také poslouží jako referenční materiál, až budete koncentrátor používat.

Vyberte místo

⚠ UPOZORNĚNÍ

NIKDY neblokujte vzduchové otvory výrobku ani ho nestavte na měkký povrch, jako např. postel nebo válenda, kde by mohlo dojít k zablokování vzduchového otvoru. Nedopusťte, aby se otvory zanesly vlákny, vlasy apod.

Umístěte zařízení ve vzdálenosti nejméně 7,5 cm (3 palce) od stěn, závěsů, nábytku a podobně.

Vyberte v domě místnost, kde používání koncentrátoru kyslíku bude nejvhodnější. Koncentrátor můžete snadno na kolečkách přetáhnout z jedné místnosti do druhé.

Váš koncentrátor kyslíku bude nejlépe pracovat za podmínek uvedených v Typické parametry výrobku na straně 180. Použití v jiném prostředí, než je popsáno, může mít za následek zvýšenou potřebu údržby zařízení. Nasávání vzduchu do zařízení by se mělo umístit v dobře větraném prostoru, aby se zabránilo přístupu znečištěného vzduchu a/nebo výparů. Nepoužívat ve skříni.

Nastavení

1. Zapojte elektrický kabel do zásuvky.
2. Připojte zvlhčovač vzduchu (pokud ho máte předepsaný)

⚠ UPOZORNĚNÍ

Zvlhčovač vzduchu NEPŘEPLŇUJTE.

NEZAMĚŇTE zapojení vstupu a výstupu kyslíku. Voda z láhve zvlhčovače vzduchu bude procházet kanylou zpět k pacientovi.

POZNÁMKA: K provedení této procedury nahlédněte do OBRÁZEK 6.1, OBRÁZEK 6.2 na straně 186, OBRÁZEK 6.3 na straně 187.

1. Odstraňte uzávěr z láhve.
2. Naplňte zvlhčovač vzduchu destilovanou vodou do úrovně označené výrobcem. Nasaďte zpět uzávěr zvhčovače vzduchu a pevně ho utáhněte.

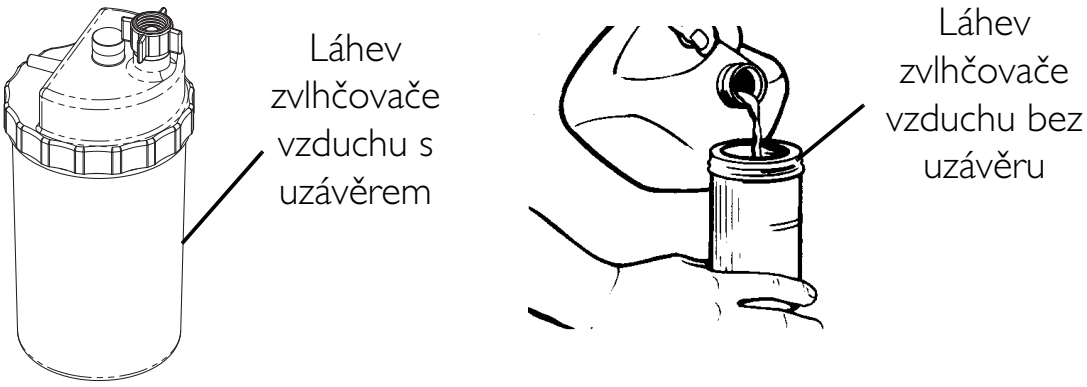

OBRÁZEK 6.1 Plnění zvlhčovače vzduchu

3. Vsuňte plochý šroubovák do drážky na plošince na horní hraně vstupních dvířek filtru a páčivým pohybem opatrně vstupní dvířka filtru otevřete (OBRÁZEK 6.2).
4. Tahem nahoru vyndejte adaptér láhve zvlhčovače vzduchu (OBRÁZEK 6.2).
5. Vraťte na místo vstupní dvířka filtru a nainstalujte lapač vzduchu na vstupní dvířka filtru tak, že zasunete šest zoubků na lapači vzduchu do šesti zdířek na stranách vstupních dvířek filtru.

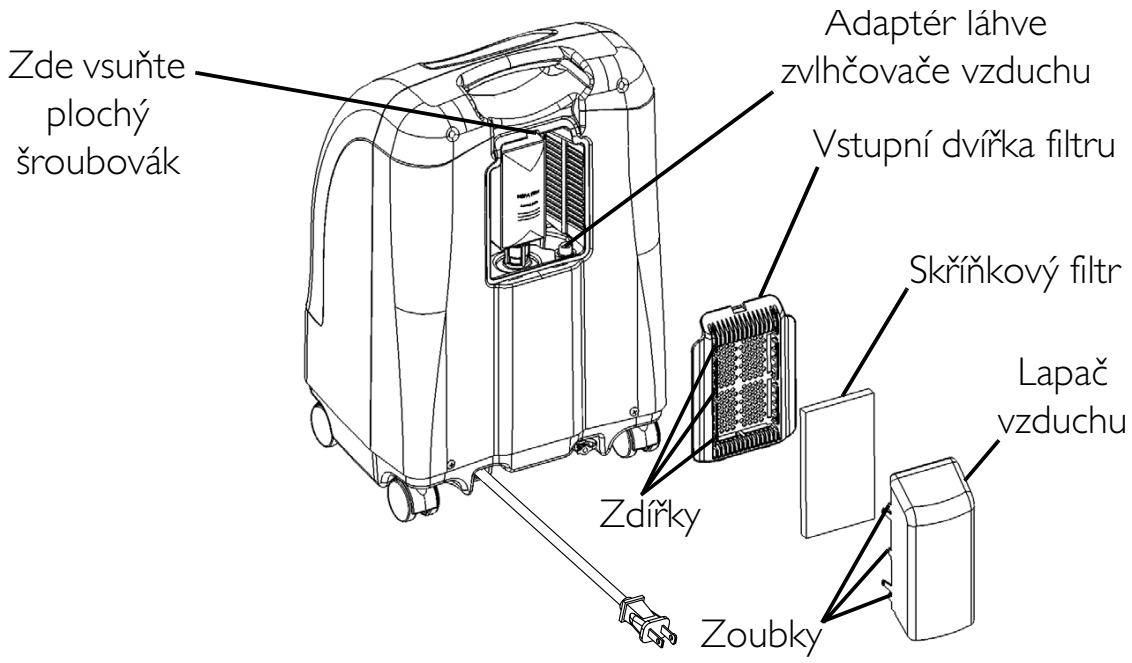

OBRÁZEK 6.2 Adaptér láhve zvlhčovače vzduchu

6. Připojte adaptér láhve zvlhčovače vzduchu k láhvi zvlhčovače vzduchu tak, že otáčíte křídlatou matricí na láhvi zvlhčovače vzduchu proti směru hodinových ručiček až do úplného zatažení. Viz detail "A" v OBRÁZEK 6.3.
7. Umístěte sestavu láhev zvlhčovače vzduchu/adaptér do oddělení zvlhčovače vzduchu na koncentrátoru. Viz detail "B" v OBRÁZEK 6.3.
8. Připojte kyslíkové hadičky ze sestavy láhev zvlhčovače vzduchu/adaptér k přípojce kyslíkového ventilu na koncentrátoru. Viz detail "B" v OBRÁZEK 6.3.
9. Připojte vstupní hadičky kanyla/pacient k ventilu láhve zvlhčovače vzduchu. Viz detail "B" v OBRÁZEK 6.3.
10. Po připojení zkontrolujte, že kyslík prochází přes kanylu.

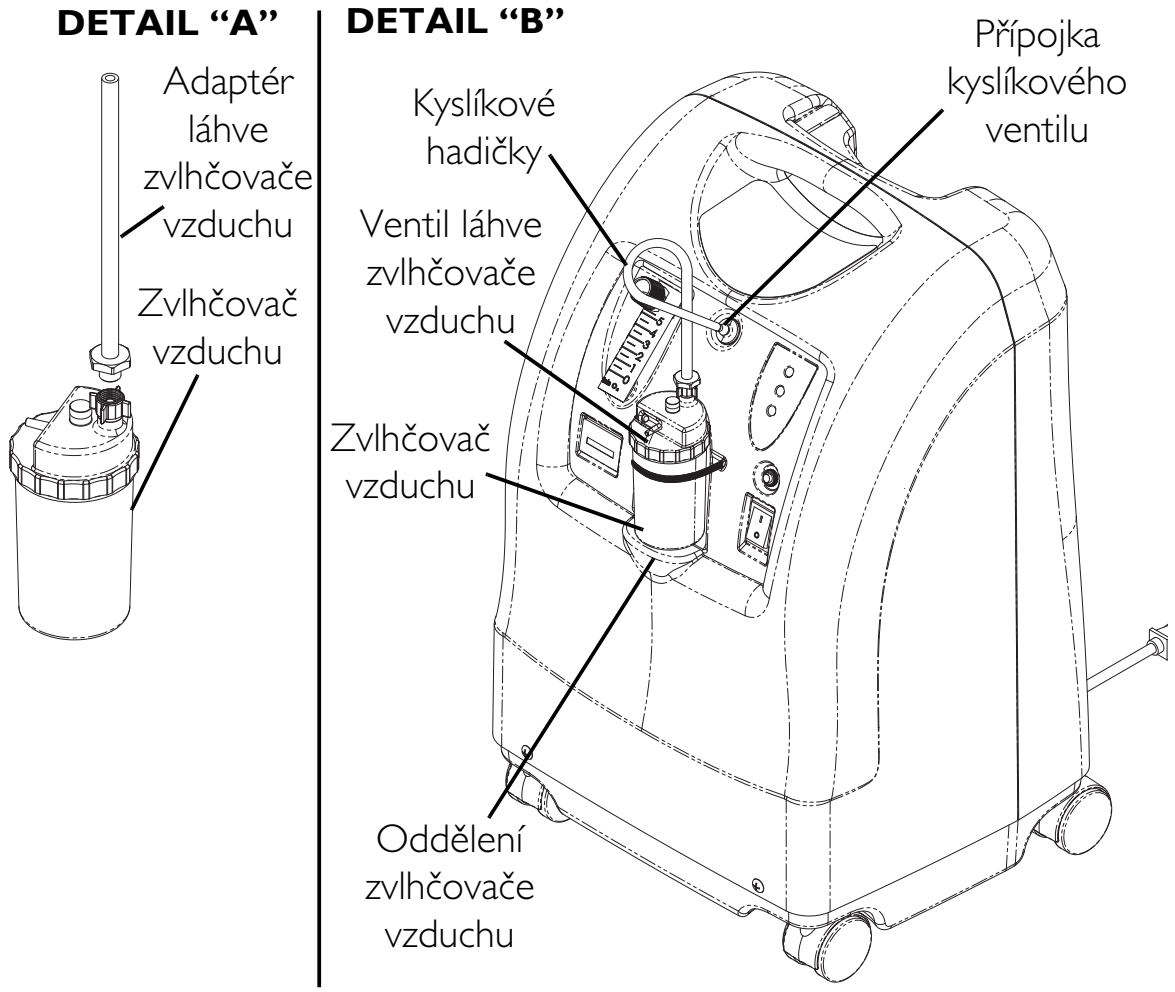

OBRÁZEK 6.3 Oddělení zvlhčovače vzduchu

Vypínač

POZNÁMKA: K provedení této procedury nahlédněte do OBRÁZEK 6.4.

1. Stlačte vypínač do polohy Zapnuto. Na jednu vteřinu se rozsvítí všechny kontrolky na panelu a zazní poplašný signál, to znamená, že přístroj správně funguje.

OBRÁZEK 6.4 Vypínač

Průtok

POZNÁMKA: K provedení této procedury nahlédněte do OBRÁZEK 6.5.

POZNÁMKA: Postarejte se, aby průtok nebyl nastaven nad ČERVENÝ kroužek. Průtok kyslíku vyšší než 5 l/min sníží koncentraci kyslíku.

1. Nastavte knoflík regulující průtok na hodnotu předepsanou Vaším lékařem nebo terapeutem.

⚠ UPOZORNĚNÍ

NEMĚŇTE nastavení l/min na měřiči průtoku, pokud změnu nepředepsal Váš lékař nebo terapeut.

POZNÁMKA: Abyste správně četli měřič průtoku, najděte na něm předepsanou rysku úrovně průtoku. Dále otáčejte knoflíkem regulujícím průtok dokud kulička nevystoupí k rysce. Nyní umístěte kuličku do středu předepsané rysky průtoku l/min.

2. Pokud průtok na měřiči průtoku někdy klesne pod 0,5 l/min na dobu delší než jedna minuta, zazní poplašný signál NÍZKÝ PRŮTOK. Je to rychlé pípání zvukového poplašného zařízení. Zkontrolujte hadičky nebo příslušenství zdali nejsou hadičky zablokovány nebo zauzlovány nebo zda láhev zvlhčovače vzduchu není defektní.Poplašný signál NÍZKÝ PRŮTOK skončí, když průtok překročí hladinu 0,5 l/min.

POZNÁMKA: Užívání některých příslušenství, jako například průtokového stojanu pro děti a kompresoru HomeFill, deaktivuje poplašný signál nízkého průtoku.

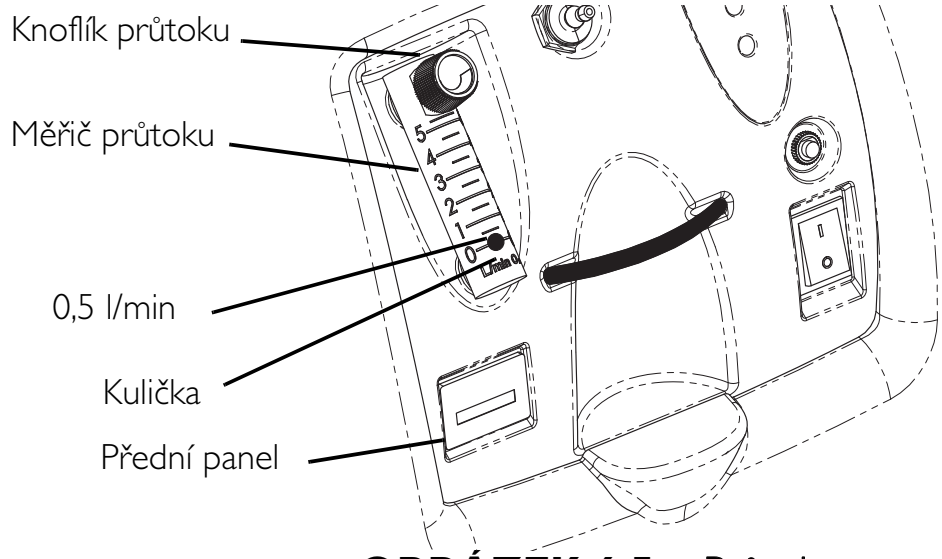

OBRÁZEK 6.5 Průtok

Indikátor čistoty kyslíku SensO_2 - Model IRC5PO2AW & IRC5PO2VAW

Tato vlastnost monitoruje čistotu kyslíku generovaného koncentrátorem kyslíku. Pokud čistota klesne pod normu nastavenou výrobcem, rozsvítí se světelný indikátor na kontrolním panelu.

Počáteční spuštění koncentrátoru

POZNÁMKA: Koncentrátor se může používat během počátečního zahřívání po zapnutí (přibližně 30 min.), zatímco čekáme, až čistota O_2 dosáhne maxima.

Když je přístroj zapnut, rozsvítí se zelená kontrolka (SYSTÉM OK/O_2 vyšší než 85%). Po pěti minutách bude sensor kyslíku pracovat normálně a bude kontrolovat světelné indikátory v závislosti na hodnotách koncentrace kyslíku.

Vysvětlení světelných indikátorů čistoty kyslíku - Model IRC5PO2AW & IRC5PO2VAW

POZNÁMKA: K provedení této procedury nahlédněte do OBRÁZEK 6.6 na straně 190.

ZELENÁ kontrolka (O_2) - Normální operace.

ŽLUTÁ kontrolka (⚠) - Okamžitě zavolejte dodavatele. Můžete dále používat koncentrátor, pokud Vám dodavatel nedá jiné instrukce. Ujistěte se, že náhradní kyslík je k dispozici.

ČERVENÁ kontrolka (🔔) - Přístroj nepracuje. Okamžitě přepněte na náhradní zásobu kyslíku a zavolejte dodavatele.

ZELENÁ kontrolka - s blikající ŽLUTOU kontrolkou - Okamžitě zavolejte dodavatele. Sensor kyslíku má poruchu; můžete dále používat koncentrátor.

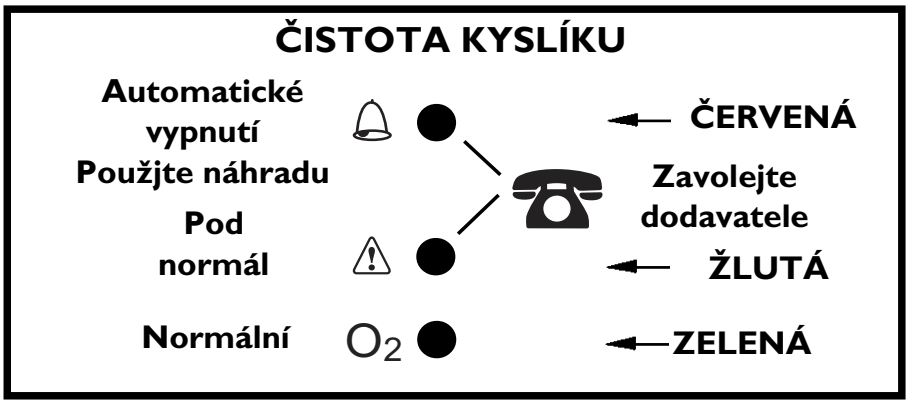

OBRÁZEK 6.6 Vysvětlení světelných indikátorů čistoty kyslíku - Model IRC5PO2AW & IRC5PO2VAW

Vysvětlení světelných indikátorů - Model IRC5PAW

POZNÁMKA: K provedení této procedury nahlédněte do OBRÁZEK 6.7.

Vysvětlení světelných indikátorů pro model IRC5PAW

ČERVENÁ kontrolka (🔔) - Přístroj nepracuje. Okamžitě přepněte na náhradní zásobu kyslíku a zavolejte dodavatele.

ZELENÁ kontrolka (I/O) - Zapnuto/Vypnuto. Systém ok.

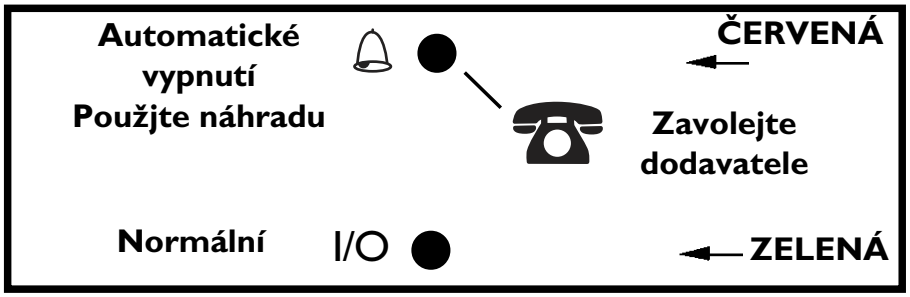

OBRÁZEK 6.7 Vysvětlení světelných indikátorů - Model IRC5PAW

Měřič uplynulého času (Hodinový měřič)

Hodinový měřič ukazuje celkový počet hodin, kdy jednotka byla v provozu.

ČÁST 7—ÚDRŽBA

⚠ UPOZORNĚNÍ

Koncentrátory Invacare jsou specificky navrženy tak, aby se minimalizovala rutinní preventivní údržba. Pouze kvalifikovaný personál smí provádět preventivní údržbu koncentrátoru.

Při čištění vypněte koncentrátor ze zásuvky. NESUNDÁVEJTE skříňku, zabráníte tak úrazu elektrickým proudem.

POZNÁMKA: Jako minimum MUSÍ být preventivní údržba prováděna podle směrnic záznamů o údržbě. V místech, kde je mnoho prachu nebo sazí, se údržba bude muset pravděpodobně provádět častěji. Viz Záznam preventivní údržby na straně 193.

Rutinní údržba

Následující rutinní údržba by se měla provádět častěji. Viz doporučené intervaly v každé části a Záznam preventivní údržby na straně 193.

Čištění filtru ve skříňce

⚠ VÝSTRAHA

NEPOUŽÍVEJTE koncentrátor bez naistalovaného filtru.

POZNÁMKA: K provedení této procedury nahlédněte do OBRÁZEK 7.1 na straně 192.

POZNÁMKA: Jeden filtr je umístěn v zadní straně skříňky.

1. Kontrolujte filtr každý měsíc. Podle potřeby filtr vyndejte a vyčistěte.

POZNÁMKA: Okolní podmínky, které mohou vyžadovat častější inspekci a čištění filtru zahrnují, kromě jiného: vysokou prašnost, znečištění vzduchu, atd.

2. Vyčistěte filtr vysavačem nebo promyjte v teplé vodě s mýdlem a pečlivě propláchněte.
3. Před zpětnou instalací filtr pečlivě vysušte.

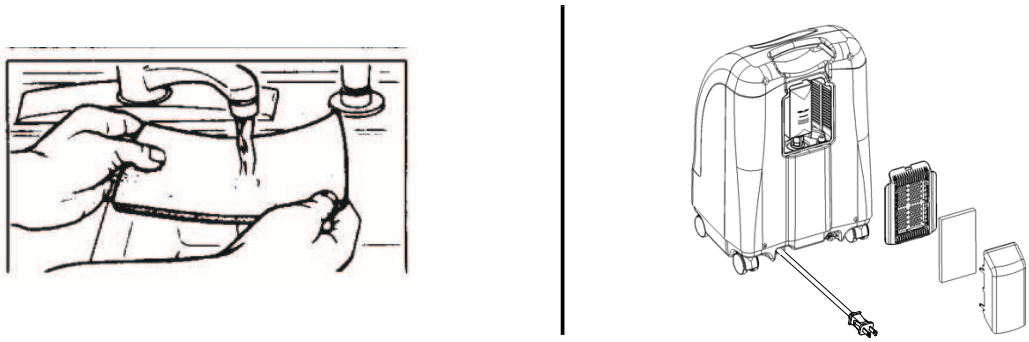

OBRÁZEK 7.1 Čištění filtru ve skříňce

Čištění skříňky

1. Skříňku vymyjte jemným čistícím prostředkem pro domácnost a měkkým hadříkem nebo houbou.

Čištění zvlhčovače vzduchu

POZNÁMKA: Při čištění kyslíkového zvlhčovače vzduchu se řiďte instrukcemi, které poskytl výrobce. Pokud takové instrukce neexistují, řiďte se následujícími KROKY:

1. Čistěte zvlhčovač vzduchu každý den.
2. Omyjte ho ve vodě s mýdlem a opláchněte roztokem, který obsahuje deset dílů vody a jeden díl octa.
3. Opláchněte pečlivě horkou vodou a naplňte destilovanou vodou na úroveň udanou na zvlhčovači vzduchu.

MODEL Č. IRC _____ SÉRIE Č. _____

INVACARE

Yes, you can:

ZÁZNAM PREVENTIVNÍ ÚDRŽBY

PŘI KAŽDÉ INSPEKCI																	
Zapište datum servisu																	
Zapište počet uplynulých hodin na měřiči hodin																	
Vyčistěte filtry ve skříňce																	
Zkontrolujte předepsanou hladinu průtoku v l/min																	
KAŽDÝCH 4380 PROVOZNÍCH HODIN																	
Zkontrolujte koncentraci kyslíku ***(JEDNOTKY BEZ TECHNOLOGIE SensO$_2$)***																	
KAŽDÝCH 26 280 PROVOZNÍCH HODIN NEBO 3 ROKY, COKOLIV NASTANE JAKO PRVNÍ																	
Zkontrolujte koncentraci kyslíku ***JEDNOTKY(S TECHNOLOGIE SensO$_2$)***																	
BĚHEM PLÁNOVANÉ PREVENTIVNÍ ÚDRŽBY NEBO MEZI DVĚMA PACIENTY																	
Vyčistěte / vyměňte filtry ve skříňce																	
Zkontrolujte ventil HEPA filtru*																	
Zkontrolujte filtr v sacím ventilu kompresoru*																	
Zkontrolujte poplašný signál při výpadku elektrického proudu																	
PODLE POTŘEBY																	
Vyčistěte výměník tepla																	
Vyměňte tlumič odsávání																	
Proveďte rekonstrukci horní části kompresoru																	

**OBRÁZEK: Viz část Preventivní údržba v Návodu k obsluze.*
OBRÁZEK:
4380 provozních hodin je ekvivalent použití 24 hodin denně, 7 dní v týdnu, po dobu 6 měsíců.
26 280 provozních hodin je ekvivalent použití 24 hodin denně, 7 dní v týdnu, po dobu 3 let.

OBRÁZEK 7.2 Záznam preventivní údržby

ČÁST 8—PRŮVODCE K ŘEŠENÍ PROBLÉMŮ

SYMPTOM:	PRAVDĚPODOBNÁ PŘÍČINA:	ŘEŠENÍ:
Poplach:	Výpadek elektrického proudu:	
Krátké pípání, dlouhá přestávka	1. Elektrický kabel není zapojen do zásuvky.	1. Zapojte kabel do zásuvky.
Koncentrátor nepracuje, vypínač je v poloze Zapnuto	2. V zásuvce není elektrický proud.	2. Zkontrolujte v domě pojistky. Pokud by se problém opakoval, použijte jinou zásuvku.
Píp.....Píp.....	3. Vypadlá pojistka.	3. Stiskněte / znovu nastavte pojistku. Pokud by se problém opakoval, zavolejte servisní oddělení.
Poplach: Nepřetržitý	Selhání systému:	
Koncentrátor nepracuje, vypínač je v poloze Zapnuto."	1. Jednotka se přehřála, protože je zablokováno nasávání vzduchu.	1a. Vyndejte filtry ze skříňky a vyčistěte je. 1b. Odtáhněte koncentrátor kyslíku nejméně tři palce od stěn, závěsů nebo nábytku.
Píííííííííp...	2. V zásuvce není dostatek elektrického proudu.	2. NEPOUŽÍVEJTE prodlužovací kabely. Přesuňte se k jiné zásuvce nebo elektrickému okruhu.
	3. Je třeba provést opravu uvnitř zařízení.	3. Zavolejte servisní oddělení.

SYMPTOM:	PRAVDĚPODOBNÁ PŘÍČINA:	ŘEŠENÍ:
Svítí ŽLUTÁ nebo ČERVENÁ kontrolka	1. Nízká čistota kyslíku.*	1. Vyčistěte nebo vyměňte filtry.
Poplach: Nepřetržitý Svítí pouze ČERVENÁ kontrolka	2. Zauzlené nebo zablokované hadičky, kanyla nebo zvlhčovač vzduchu.*	2. Zkontrolujte, zda nedošlo k zauzlení nebo ucpání. Opravte, vyčistěte nebo vyměňte součástku. Po opravě vypněte přístroj na 60 vteřin a pak ho opět zapněte.
	3. Měřič průtoku nastaven na 0,5 l/min *.	3. Zkontrolujte, že měřič průtoku je nastaven na hodnotu 1,0 l/min nebo více. Viz Typické parametry výrobku na straně 180.
* Týká se pouze modelů IRC5PO2AW & IRCPO2VAW	4. Jednotka se přehřála, protože je zablokováno nasávání vzduchu.	4a. Vyndejte filtry ze skříňky a vyčistěte je 4b. Odtáhněte koncentrátor nejméně tři palce od stěn, závěsů a nábytku.
	5. V zásuvce není dostatek elektrického proudu.	5. NEPOUŽÍVEJTE prodlužovací kabely. Přesuňte se k jiné zásuvce nebo elektrickému okruhu.
	6. Je třeba provést opravu uvnitř zařízení.	6. Zavolejte servisní oddělení.
ZELENÁ kontrolka svítí a ŽLUTÁ bliká	1. Je třeba provést opravu uvnitř zařízení.	1. Zavolejte servisní oddělení.

SYMPTOM:	PRAVDĚPODOBNÁ PŘÍČINA:	ŘEŠENÍ:
Poplach: Rychlý Píp....Píp... Píp....Píp...	POPLAŠNÝ SIGNÁL NÍZKÉHO PRŮTOKU 1. Zauzlené nebo zablokované hadičky, kanyla nebo zvlhčovač vzduchu. 2. Měřič průtoku nastaven na 0,5 l/min.	 1. Zkontrolujte, zda nedošlo k zauzlení nebo ucpání. Opravte, vyčistěte nebo vyměňte součástku. Po opravě vypněte přístroj na 60 vteřin a pak ho opět zapněte. 2. Průtok nižší než 1 l/min se nedoporučuje.

ČÁST 9—ZVLÁŠTNÍ PŘÍSLUŠENSTVÍ

K dispozici jsou také následující zvláštní příslušenství:

- Standardní nosní kanyla pro dospělé, 2,1m (7 stop) - M3120
- Standardní zvlhčovač vzduchu - M5120
- PreciseRX™ dětský zvlhčovač vzduchu / příslušenství k měřiči průtoku - IRCPF16AW
- HomeFill domácí kompresor kyslíku - IOH200AW

INFORMACE O RECYKLOVÁNÍ

Tento produkt dodává výrobce, který si je vědom ochrany životního prostředí a dodržuje předpisy Waste Electrical and Electronic Equipment (O správném odstraňování elektrického a elektronického zařízení) (WEEE) Direktiva 2002/96/CE..

Tento produkt může obsahovat látky, které mohou být škodlivé životnímu prostředí, pokud budou likvidovány v místech (skládkách) podle zákona nevhodných.

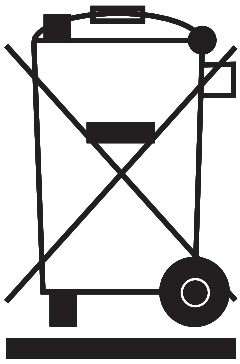

Na tento výrobek jsme umístili symbol "přeškrtnutý odpadkový koš", abychom podpořili recyklování, pokud je to možné.

Prosíme, abyste se chovali zodpovědně k životnímu prostředí a recyklovali tento produkt až nebude dále použitelný, ve svém recyklovacím zařízení.

OMEZENÁ ZÁRUKA

Belgium & Luxemburg:
Invacare nv, Autobaan 22, B-8210 Loppem
Tel: (32) (0) 50 83 10 10
Fax: (32) (0) 50 83 10 11
belgium@invacare.com

Danmark:
Invacare A/S, Sdr. Ringvej 37, DK-2605 Brøndby
Tel: (45) (0)36 90 00 00
Fax: (45) (0)36 90 00 01
denmark@invacare.com

Deutschland:
Invacare Aquatec GmbH,
Alemannenstraße 10, D-88316 Isny
Tel: (49) (0)75 62 7 00 0
Fax: (49) (0)75 62 7 00 66
info@invacare-aquatec.com

European Distrbutor Organisation:
Invacare, Kleiststraße 49, D-32457 Porta Westfalica
Tel: (49) (0)57 31 754 540
Fax: (49) (0)57 31 754 541
edo@invacare.com

España:
Invacare SA, c/Areny s/n, Polígon Industrial de Celrà, E-17460 Celrà (Girona)
Tel: (34) (0)972 49 32 00
Fax: (34) (0)972 49 32 20
contactsp@invacare.com

France:
Invacare Poirier SAS, Route de St Roch, F-37230 Fondettes
Tel: (33) (0)2 47 62 64 66
Fax: (33) (0)2 47 42 12 24
contactfr@invacare.com

Switzerland:
Invacare AG,
Benkenstrasse 260, CH-4108 Witterswil
Tel: (41) (0)61 487 70 80
Fax: (41) (0)61 487 70 81
switzerland@invacare.com

Ireland:
Invacare Ireland Ltd, Unit 5 Seatown Business Campus,
Seatown Road, Swords, County Dublin – Ireland
Tel: (353) 1 810 7084
Fax: (353) 1 810 7085
ireland@invacare.com

Italia:
Invacare Mecc San s.r.l., Via dei Pini 62, I-36016 Thiene (VI)
Tel: (39) 0445 38 00 59
Fax: (39) 0445 38 00 34
italia@invacare.com

Nederland:
Invacare BV, Celsiusstraat 46, NL-6716 BZ Ede
Tel: (31) (0)318 695 757
Fax: (31) (0)318 695 758
nederland@invacare.com
csede@invacare.com

Norge:
Invacare AS, Grensesvingen 9, Postboks 6230, Etterstad, N-0603 Oslo
Tel: (47) (0)22 57 95 00
Fax: (47) (0)22 57 95 01
norway@invacare.com
island@invacare.com

Õsterreich:
Invacare Austria GmbH, Herzog Odilostrasse 101, A-5310 Mondsee
Tel: (43) 6232 5535 0
Fax: (43) 6232 5535 4
info@invacare-austria.com

Sverige & Suomi:
Invacare AB, Fagerstagatan 9,
S-163 91 Spånga
Tel: (46) (0)8 761 70 90
Fax: (46) (0)8 761 81 08
sweden@invacare.com
finland@invacare.com

United Kingdom:
Invacare Limited, Pencoed Technology Park, Pencoed, Bridgend CF35 5HZ
Tel: (44) (0) 1656 776200
Fax: (44) (0) 1656 776201
Customer Services:
Tel: (44) (0) 1656 776222
Fax: (44) (0) 1656 776220
UK@invacare.com

Portugal:
Invacare Lda,
Rua Estrada Velha, 949, P-4465-784 Leça do Balio
Tel: (351) (0)225 1059 46/47
Fax: (351) (0)225 1057 39
portugal@invacare.com

Invacare Corporation www.invacare.com

USA
One Invacare Way
Elyria, Ohio USA
44036-2125
440-329-6000
800-333-6900
Technical Services
440-329-6593
800-832-4707

EC REP

EU Representative
Invacare International Sarl
Route de Cité Ouest 2
1196 Gland
Switzerland
Tel: +41 22 354 60 10
Fax: +41 22 354 60 11

Manufacturer:
Invacare Rehabilitation
Equipment(Suzhou) Co., Ltd.
No. 435 Xieyu Street, SIP
Suzhou, Jiangsu, PRC
215028
Tel: 86-512-62586180
Fax: 86-512-62586167

© 2010 Invacare Corporation. All rights reserved. Republication, duplication or modification in whole or in part is prohibited without prior written permission from Invacare. Trademarks are identified by ™ and ®. All trademarks are owned by or licensed to Invacare Corporation or its subsidiaries unless otherwise noted.

Part No 1163145
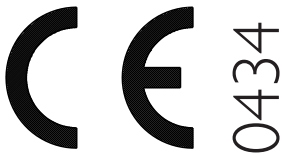
Rev C - 12/10