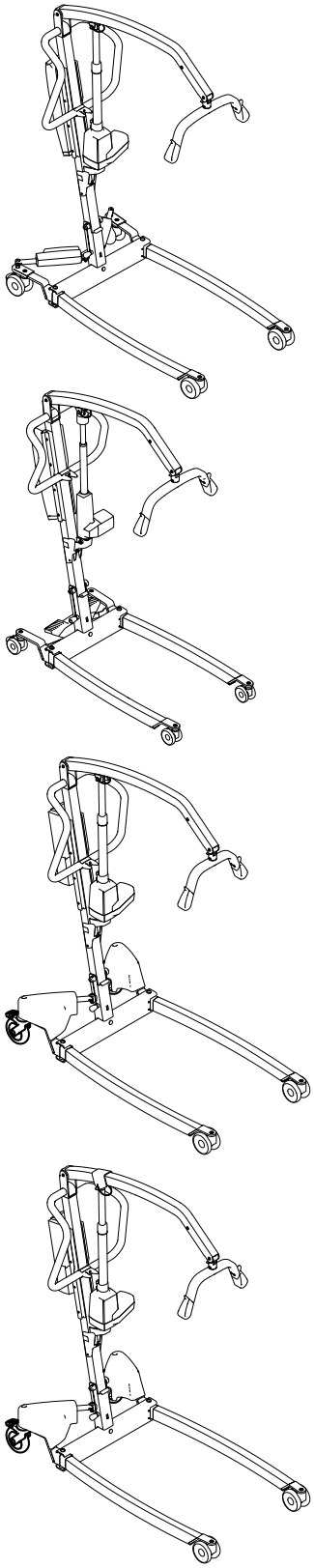

Invacare® Birdie® EVO

Birdie® EVO, Birdie® EVO COMPACT, Birdie® EVO PLUS, Birdie® EVO XPLUS

cs Mobilní zvedák pacienta
Návod k obsluze 3

hu Hordozható betegemelő
Használati utasítás 35

lt Mobilusis pacientų keltuvas
Naudojimosi instrukcija 69

pl Mobilny podnośnik dla pacjenta
Instrukcja obsługi 101

ru Мобильное подъемное устройство для пациента
Руководство по эксплуатации 135

sk Mobilný zdvihák pacienta
Návod na obsluhu 169

sl Mobilno dvigalo za bolnika
Navodilo za uporabo 201

This manual MUST be given to the user of the product.
BEFORE using this product, this manual MUST be read and saved for future reference.

Yes, you can.

©2019 Invacare Corporation
Všechna práva vyhrazena. Přetisk, vytváření kopií nebo úpravy, ať celého dokumentu, nebo jen jeho částí, jsou bez předchozího písemného souhlasu společnosti Invacare zakázány. Ochranné známky jsou označeny symboly ™ a ®. Není-li uvedeno jinak, všechny ochranné známky vlastní nebo používá na základě získané licence společnost Invacare či její přidružené společnosti.
—
Minden jog fenntartva. Az Invacare előzetes írásbeli engedélye nélkül tilos a dokumentum egészének vagy bármely részének ismételt kiadása, másolása és módosítása. A védjegyeket a ™ és az ® szimbólum jelöli. Ellenkező értelmű jelölés hiányában az összes védjegy az Invacare Corporation vállalatnak vagy az Invacare Corporation leányvállalatainak a tulajdona, illetve licencbe van adva e vállalatok számára
—
Visos teisės saugomos. Draudžiama kopijuoti, pakartotinai skelbti ar keisti šią informaciją arba jos dalį negavus išankstinio rašytinio „Invacare“ leidimo. Prekių ženklai pažymėti simboliais ™ ir ®. Jei nenurodyta kitaip, visi prekių ženklai priklauso „Invacare Corporation“ ar jos filialams arba yra jų licencijuoti.
—
Wszelkie prawa zastrzeżone. Dalsze rozpowszechnianie, powielanie oraz modyfikacja niniejszego tekstu w całości lub części są zabronione bez uprzedniego uzyskania pisemnej zgody firmy Invacare. Znaki towarowe zostały oznaczone symbolami ™ i ®. O ile nie zaznaczono inaczej, wszystkie znaki towarowe są własnością firmy Invacare Corporation lub są licencjonowane przez nią albo jej oddziały.
—
Все права защищены. Запрещено перепечатывать, копировать или изменять полностью или частично без предварительного письменного согласия компании Invacare. Товарные знаки обозначаются символами ™ и ®. Все товарные знаки являются собственностью компании Invacare Corporation или ее дочерних предприятий либо принадлежат им на основании лицензии, если не указано иное.
—
Všetky práva vyhradené. Opätovné uverejnenie, duplikácia alebo úplné alebo čiastočné zmeny sú bez predchádzajúceho písomného súhlasu spoločnosti Invacare zakázané. Ochranné známky sú označené symbolmi ™ a ®. Pokiaľ nie je uvedené inak, všetky ochranné známky vlastní alebo má na ne licenciu spoločnosť Invacare Corporation alebo jej pobočky.
—
Vse pravice pridržane. Ponovna izdaja, podvajanje ali spreminjanje tega dokumenta v celoti ali deloma je brez predhodnega pisnega dovoljenja družbe Invacare prepovedano. Blagovne znamke so označene s simboloma ™ in ®. Vse blagovne znamke so last družbe Invacare Corporation ali njenih podružnic oz. so tem družbam licencirane, razen če je navedeno drugače.

Obsah

Tento návod k použití MUSÍ být poskytnut každému uživateli tohoto výrobku. PED pouitm vrobku si nvod prostudujte a pot ho uschovejte pro budouc pouit.

1 Všeobecně . . . 4
1.1 Úvod . . . 4
1.1.1 Symboly použité v tomto návodu . . . 4
1.2 Životnost . . . 4
1.2.1 Doplňující informace . . . 4
1.3 Omezení ručení . . . 4
1.4 Informace o záruce . . . 4
1.5 Soulad s předpisy . . . 4
1.5.1 Příslušné produktové normy . . . 4

2 Bezpečnost . . . 5
2.1 Obecné bezpečnostní informace . . . 5
2.1.1 Místa s rizikem přiskřípnutí . . . 6
2.2 Bezpečnostní informace k příslušenství . . . 6
2.3 Bezpečnostní informace o elektromagnetickém rušení . . . 6
2.4 Štítky a symboly na výrobku . . . 7
2.4.1 Umístění štítku . . . 7
2.4.2 Identifikační štítek . . . 7
2.4.3 Další symboly . . . 7

3 Přehled produktu . . . 9
3.1 Účel použití . . . 9
3.2 Hlavní součásti zvedáku . . . 9
3.3 Příslušenství . . . 9

4 Nastavení . . . 10
4.1 Obecné bezpečnostní informace . . . 10
4.2 Obsah dodávky . . . 10
4.3 Montáž sloupu . . . 10
4.3.1 Rozkládání sloupu . . . 10
4.3.2 Montáž sloupu k základně . . . 11
4.4 Rozložení závěsné tyče . . . 11
4.5 Montáž ovládacího zařízení k jeřábu . . . 12
4.6 Instalace páky ručního rozevírače nohou . . . 12
4.7 Resetování servisní kontrolky . . . 12

5 Použití . . . 14
5.1 Obecné bezpečnostní informace . . . 14
5.2 Zabrzdění/odbrzdění zadních koleček . . . 14
5.3 Posunutí elektrického zvedáku nahoru a dolů . . . 14
5.4 Zavření a rozevření nohou . . . 14
5.4.1 Rozevření a zavření elektricky ovládaných nohou . . . 14
5.4.2 Ruční rozevření a zavření nohou . . . 14
5.5 Výměna závěsné tyče . . . 14
5.6 Nouzové funkce . . . 15
5.6.1 Postup nouzového zastavení . . . 15
5.6.2 Aktivace nouzového spuštění (řídicí jednotka CBJ Home) . . . 15
5.6.3 Aktivace nouzového spuštění (řídicí jednotka CBJ Care, CBJ1, CBJ2) . . . 15
5.6.4 Aktivace nouzového zvedání (řídicí jednotka CBJ Care, CBJ1) . . . 15
5.6.5 Aktivace mechanického nouzového spouštění . . . 15
5.7 Nabíjení baterie . . . 16
5.7.1 Řídicí jednotka CBJ Home . . . 16
5.7.2 Řídicí jednotky CBJ Care, CBJ1 a CBJ2 . . . 16
5.7.3 Volitelný ruční ovladač . . . 17
5.7.4 Volitelná nabíječka baterie . . . 17

6 Přemístění pacienta . . . 19
6.1 Obecné bezpečnostní informace . . . 19
6.2 Příprava zvedání . . . 19
6.2.1 Upevnění závěsu ke zvedáku . . . 20
6.3 Přemístění pacienta z lůžka . . . 20
6.4 Přemístění pacienta na lůžko . . . 21
6.5 Přemístění pacienta z invalidního vozíku . . . 22
6.6 Přemístění pacienta na invalidní vozík . . . 22
6.7 Přemístění pacienta na židli a ze židle . . . 22
6.8 Zvedání pacienta ze země . . . 23

7 Přeprava a skladování . . . 25
7.1 Všeobecné informace . . . 25
7.2 Demontáž sloupu ze základny . . . 25
7.3 Složení sloupu . . . 25
7.4 Nástavec sloupu pro vzpřímené polohování . . . 25

8 Údržba . . . 26
8.1 Všeobecné informace k údržbě . . . 26
8.2 Každodenní kontroly . . . 26
8.3 Čištění a dezinfekce . . . 26
8.3.1 Obecné bezpečnostní informace . . . 26
8.3.2 Intervaly čištění . . . 26
8.3.3 Pokyny k čištění . . . 26
8.3.4 Pokyny k dezinfekci . . . 27
8.4 Servisní interval . . . 27

9 Po použití . . . 28
9.1 Likvidace . . . 28
9.2 Repase . . . 28

10 Odstraňování potíží . . . 29
10.1 Identifikace závad a možná řešení . . . 29

11 Technické Údaje . . . 30
11.1 Maximální bezpečné provozní zatížení . . . 30
11.2 Rozměry a hmotnosti . . . 30
11.3 Elektrický systém . . . 31
11.4 Provozní prostředí . . . 32
11.5 Materiály . . . 32
11.6 Provozní síly ovládacích prvků . . . 32

12 Elektromagnetická kompatibilita (EMC) . . . 33
12.1 Všeobecné informace o EMC . . . 33
12.2 Elektromagnetické emise . . . 33
12.3 Elektromagnetická odolnost . . . 33

1 Všeobecně

1.1 Úvod

V této uživatelské příručce naleznete důležité informace o správném použití tohoto výrobku. Pečlivě si tuto uživatelskou příručku přečtěte a dodržujte veškeré bezpečnostní pokyny, aby byla při používání tohoto výrobku zajištěna bezpečnost.

Pamatujte, že některé části tohoto dokumentu se nemusí na vztahovat na váš výrobek, neboť tato příručka platí pro všechny dostupné modely vyráběné v době jejího tisku. Není-li uvedeno jinak, jednotlivé části tohoto dokumentu se týkají všech modelů výrobku.

Modely a konfigurace dostupné ve vaší zemi najdete v lokální prodejní dokumentaci.

Společnost Invacare si vyhrazuje právo změnit specifikace produktu bez dalšího upozornění.

Než začnete tento dokument číst, zkontrolujte, že se jedná o její nejnovější verzi. Nejnovější verzi naleznete ve formátu PDF na webových stránkách společnosti Invacare.

Pokud je pro vás velikost písma v tištěné verzi dokumentu hůře čitelná, můžete si ji z webu stáhnout ve formátu PDF. Stažený soubor si můžete na obrazovce přiblížit tak, aby byl pro vás lépe čitelný.

Další informace o výrobku, např. bezpečnostní údaje o výrobku, informace o stažení výrobků apod., vám poskytne prodejce nebo zástupce společnosti Invacare. Adresy jsou uvedeny na konci tohoto dokumentu.

V případě vážného incidentu souvisejícího s produktem informujte výrobce a příslušný orgán ve vaší zemi.

1.1.1 Symboly použité v tomto návodu

V tomto návodu jsou použita signální slova vztahující se k nebezpečným situacím nebo postupům, které by mohly zapříčinit úraz osob nebo škodu na majetku. Definice těchto signálních slov jsou uvedeny níže.

⚠ VAROVÁNÍ
Označuje nebezpečnou situaci, v jejímž důsledku by mohlo dojít k vážnému poranění nebo usmrcení.

⚠ VÝSTRAHA
Označuje nebezpečnou situaci, v jejímž důsledku by mohlo dojít k drobnému či méně závažnému poranění.

! DŮLEŽITÉ
Označuje nebezpečnou situaci, v jejímž důsledku by mohlo dojít k poškození majetku.

ℹ Tipy a doporučení
Poskytují užitečné tipy a doporučení zaručující účelné a bezproblémové používání výrobku.

1.2 Životnost

Je-li výrobek denně používán v souladu s bezpečnostními nařízeními a k zamýšlenému účelu, jenž je uveden v tomto návodu, a jsou-li dodržovány intervaly jeho údržby, je očekávaná životnost výrobku osm let. Reálná životnost se však může lišit v závislosti na četnosti a intenzitě používání.

1.2.1 Doplňující informace

Předpokládaná životnost vychází z odhadovaného průměru 4 zvedacích cyklů za den.

1.3 Omezení ručení

Společnost Invacare nenese žádnou zodpovědnost za poškození vzniklé v důsledku následujících situací:

- nedodržení pokynů v uživatelské příručce,
- nesprávné použití,
- přirozené opotřebení,
- nesprávná montáž nebo sestavení provedené kupujícím nebo třetí stranou,
- technické úpravy,
- neoprávněné úpravy nebo použití nevhodných náhradních dílů.

1.4 Informace o záruce

Poskytujeme záruku výrobce na výrobek v souladu s našimi všeobecnými obchodními podmínkami platnými v jednotlivých zemích.

Záruční reklamace lze uplatňovat pouze prostřednictvím poskytovatele, od něhož byl výrobek zakoupen.

1.5 Soulad s předpisy

Kvalita je nezbytným předpokladem správného fungování společnosti, která se řídí normou ISO 13485.

Tento výrobek nese označení CE v souladu s nařízením 2017/745 o zdravotnických prostředcích třídy 1. Datum uvedení tohoto výrobku na trh je uvedeno v prohlášení o shodě CE.

Neustále se snažíme snižovat svůj dopad na životní prostředí – lokálně i globálně.

Používáme pouze materiály a součásti, které odpovídají požadavkům směrnice REACH.

Dodržujeme požadavky platných předpisů OEEZ a RoHS o ochraně životního prostředí.

1.5.1 Příslušné produktové normy

Tento výrobek úspěšně prošel testováním podle normy ISO 10535 (Zvedáky pro přepravu osob se zdravotním postižením) a všech souvisejících norem.

Další informace o místních normách a předpisech vám poskytne místní zástupce společnosti Invacare. Adresy jsou uvedeny na konci tohoto dokumentu.

2 Bezpečnost

2.1 Obecné bezpečnostní informace

Tato část příručky obsahuje obecné bezpečnostní informace o tomto výrobku. Konkrétní bezpečnostní informace naleznete v odpovídající části příručky s příslušnými postupy.

VAROVÁNÍ!
Nebezpečí úrazu nebo poškození
- Tento výrobek ani žádné dostupné volitelné vybavení nepoužívejte, aniž byste se předem důkladně obeznámili s tímto návodem a s veškerými dodatečnými instruktážními podklady, jako jsou uživatelské příručky nebo pokyny dodané s tímto výrobkem nebo s volitelným vybavením. Nejsou-li pro vás varování, upozornění nebo pokyny srozumitelné, obraťte se na zdravotníka, dodavatele výrobků Invacare nebo kvalifikovaného technika dříve, než se pokusíte tento výrobek použít.
- Neprovádějte neschválené změny ani úpravy výrobku.

VAROVÁNÍ!
Maximální bezpečné provozní zatížení se nesmí překračovat
- Nepřekračujte maximální bezpečné provozní zatížení tohoto výrobku ani použitého příslušenství, jako jsou závěsy, závěsné tyče atd. Stanovené maximální bezpečné provozní zatížení je uvedeno v dokumentaci nebo na označení výrobku.
- Součást s nejnižší mezí zatížení určuje maximální bezpečné provozní zatížení celého systému.

VAROVÁNÍ!
Nebezpečí úrazu nebo poškození
Nesprávné použití tohoto výrobku může vést k úrazu nebo poškození.
- Pacienta nikdy nepřemísťujte bez schválení jeho zdravotníkem.
- Přečtěte si pokyny v této uživatelské příručce a podívejte se, jak provádí přemísťování školený pracovník. Poté pod dohledem nacvičte přemísťování s osobou, která může simulovat pacienta.
- Osoby s postižením, které nemohou při přemísťování spolupracovat, vyžadují zvláštní pozornost.
- Zvedák nikdy nepoužívejte jako přepravní zařízení. Je určen k přemísťování osob z jednoho pevného povrchu na druhý.

VAROVÁNÍ!
Nebezpečí úrazu nebo poškození
Nesprávná manipulace s kabely může způsobit úraz elektrickým proudem a selhání výrobku.
- Kabely výrobku nezamotávejte, nezkracujte ani jinak nepoškozujte.
- Zajistěte, aby při používání výrobku nedošlo k uvíznutí či poškození kabelů.
- Zajistěte, aby byly kabely i zapojení správné.
- Nepoužívejte neautorizované vybavení.

VAROVÁNÍ!
Nebezpečí úrazu nebo poškození
Nadměrná vlhkost poškodí výrobek a může způsobit úraz elektrickým proudem.
- Zvedák pacienta lze používat ve vaně nebo ve sprchovém koutu, ale NESMÍ se používat pod sprchou. Pacient se musí přemístit na sprchovou židli nebo se musí použít jiný prostředek určený ke sprchování.
- Pokud se zvedák pacienta používá ve vlhkém prostředí, musí se po použití ze zvedáku otřít veškerá vlhkost.
- Ve vlhkém prostředí ani vlhkýma rukama nezapojujte napájecí kabel do zásuvky ani ho ze zásuvky neodpojujte.
- Výrobek se nesmí skladovat ve vlhkém prostředí ani ve vlhkých podmínkách.
- Pravidelně kontrolujte všechny součásti výrobku, zda na nich nejsou patrné známky koroze nebo poškození. Zkorodované či poškozené součásti vyměňte.
- Přečtěte si část *11.4 Provozní prostředí, strana 32*.

VAROVÁNÍ!
Nebezpečí úrazu nebo poškození
Hořlaviny mohou způsobit popáleniny nebo požár.
- Pacient musí být přemísťován v bezpečné vzdálenosti zvedáku od možných hořlavin (ohřívač, kamna, krb atd.).
- Pacient ani asistenti nesmí během přemísťování kouřit.
- Závěs nesmí být umístěn nad zdroji tepla (ohřívač, kamna, krb atd.).

VAROVÁNÍ!
Nebezpečí úrazu nebo poškození
Abyste při používání výrobku předešli poranění osob nebo poškození výrobku:
- V případě použití výrobku v blízkosti dětí či domácích zvířat je nutný přímý dohled.
- Nenechávejte výrobek na hraní dětem.

UPOZORNĚNÍ!
Nebezpečí úrazu nebo poškození
Je-li výrobek vystaven slunečnímu světlu nebo jiným zdrojům tepla, může se zahřát na vysokou teplotu.
- Nevystavujte výrobek na dlouhou dobu působení přímého slunečního světla.
- Výrobek uchovávejte mimo zdroje tepla.

DŮLEŽITÉ!
Nahromadění nečistot, prachu a jiné špíny může výrobek poškodit.
- Uchovávejte výrobek v čistotě.

2.1.1 Místa s rizikem přiskřípnutí

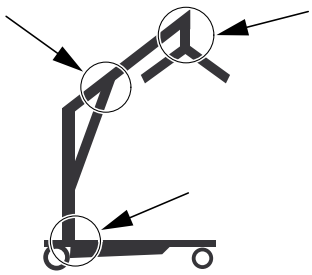

VAROVÁNÍ!
Nebezpečí úrazu
K přiskřípnutí prstů může dojít na několika místech zvedáku.
– Nepřibližujte ruce a prsty k pohyblivým součástem.

2.2 Bezpečnostní informace k příslušenství

UPOZORNĚNÍ!
Nebezpečí úrazu
Neoriginální nebo nesprávné příslušenství může ovlivnit fungování a bezpečnost tohoto výrobku.
– Vzhledem k regionálním odlišnostem si vyhledejte dostupné příslušenství na lokálních webových stránkách nebo v lokálním katalogu společnosti Invacare nebo se obraťte na svého dodavatele výrobků Invacare.
– Další informace a pokyny naleznete v příručce dodané s příslušenstvím.
– Používejte pouze originální příslušenství určené pro výrobek, který používáte. Za určitých okolností lze použít závěsy od jiných výrobců. Další informace naleznete v této části.
– Před použitím zvedacího zařízení je vždy nutné provést odborné zhodnocení rizik. Při zhodnocení rizik je nutné vzít do úvahy úkon, jednotlivce, zatížení, prostředí a vybavení.
– Vždy zvolte tvar a velikost závěsu podle hmotnosti pacienta, velikosti jeho těla a fyzických možností. Zohledněte při tom postup přemístění, který budete provádět.

UPOZORNĚNÍ!
Kompatibilita závěsů s upínacím systémem
Společnost Invacare používá běžný upínací systém, který tvoří háky a poutka. Poutka na závěsech se upevní k hákům na závěsné tyči (styl „věšáku“). Proto lze pro tento zvedák používat rovněž vhodné závěsy od jiných výrobců.
– Používejte pouze závěsy s poutky pro uchycení, které jsou vhodné pro závěsnou tyč (styl „věšáku“) s háky.
– Nepoužívejte závěsy určené pro zámkové nebo klipové upínací systémy (Keyhole/Clip Attachment Systems) nebo pro systémy s výklopným rámem (Tilting Frame Systems).

2.3 Bezpečnostní informace o elektromagnetickém rušení

VAROVÁNÍ!
Nebezpečí závady v důsledku elektromagnetického rušení
Mezi tímto výrobkem a jiným elektrickým zařízením může dojít k elektromagnetickému rušení, které ovlivní funkce elektrického nastavení tohoto výrobku. V rámci preventivních opatření omezte nebo eliminujte takové elektromagnetické rušení:
– Používejte pouze originální kabely, příslušenství a náhradní díly, aby nedocházelo ke zvýšení elektromagnetických emisí nebo snížení elektromagnetické odolnosti tohoto výrobku.
– Nepoužívejte přenosné radiofrekvenční (RF) komunikační zařízení ve vzdálenosti do 30 cm od jakékoli součásti tohoto výrobku (včetně kabelů).
– Nepoužívejte tento výrobek v blízkosti vysokofrekvenčních chirurgických přístrojů a místností s RF ochranou, v nichž se nachází systém pro magnetickou rezonanci a kde je intenzita elektromagnetického rušení vysoká.
– Pokud k rušení dojde, zvětšete vzdálenost mezi tímto výrobkem a druhým zařízením, nebo zařízení vypněte.
– Přečtěte si podrobné informace a postupujte podle pokynů v kapitole *12 Elektromagnetická kompatibilita (EMC), strana 33*.

VAROVÁNÍ!
Nebezpečí závady
Elektromagnetické rušení může vést k nesprávnému fungování výrobku.
– Nepoužívejte tento výrobek v blízkosti jiných elektrických zařízení. Pokud je takové použití nutné, musí být tento výrobek i druhé zařízení pod přísným dohledem za účelem získání jistoty, že obě zařízení pracují normálně.

2.4 Štítky a symboly na výrobku

2.4.1 Umístění štítku

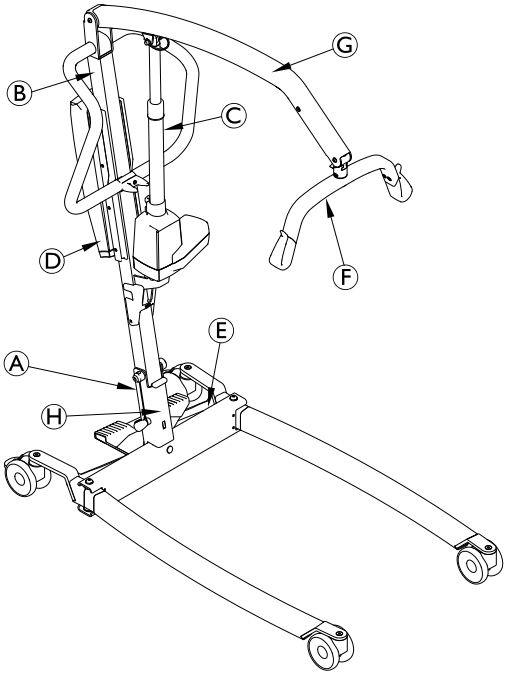

Ⓐ	Identifikační štítek
Ⓑ	Štítek „Přečtěte si uživatelskou příručku“
Ⓒ	Výstražný štítek na ovládacím zařízení
Ⓓ	Štítek o ztrátě záruky – pouze na řídicí jednotce CBJ1 a CBJ2
Ⓔ	Štítek o provozním prostředí a celkové maximální hmotnosti
Ⓕ	Bezpečné provozní zatížení závěsné tyče
Ⓖ	Název a bezpečné provozní zatížení zvedáku – text v závislosti na modelu
Ⓗ	Bezpečné provozní zatížení zvedáku – text v závislosti na modelu (pouze pevný sloup)

2.4.2 Identifikační štítek

Identifikační štítek uvádí základní informace o výrobku, včetně technických údajů.

Vysvětlení symbolů

SN	Sériové číslo
REF	Referenční číslo
	Výrobce
	Datum výroby
	Max. bezpečné provozní zatížení
	Zařízení třídy II
	Aplikovaná část typu B
	Shoda se směrnicí OEEZ
CE	Shoda s evropskými normami
MD	Zdravotnický prostředek

Zkratky pro technické údaje:

- Iin = vstupní proud
- Uin = vstupní napětí
- Int. = přerušování
- AC = střídavý proud
- Max = maximum
- min = minuta

Další informace o technických údajích najdete v kapitole *11 Technické Údaje, strana 30*.

2.4.3 Další symboly

	Nahlédněte do uživatelské příručky
	Celková hmotnost výrobku s maximálním bezpečným provozním zatížením
	Nepoužívejte ovládací zařízení jako tlačnou tyč
	Štítek neodstraňujte Pokud jej odstraníte nebo porušíte, dojde ke ztrátě záruky
	Teplotní limit
	Omezení vlhkosti
	Omezení atmosférického tlaku

	Přepravní a skladovací podmínky
	Provozní podmínky

3 Přehled produktu

3.1 Účel použití

Mobilní zvedák pacienta je zařízení napájené bateriemi, které je určeno k polohování a přemísťování osob z jednoho pevného povrchu na druhý. Například:

- Přemístění z lůžka na vozík a zpět
- Přemístění na toaletu a z toalety
- Položení pacienta na podlahu a zvednutí pacienta z podlahy

Maximální bezpečné provozní zatížení je uvedeno v části *11 Technické Údaje, strana 30*.

Mobilní zvedák pacienta je určen k použití ve vnitřních prostorách na rovném povrchu, v nemocnicích, pečovatelských zařízeních a v domácím prostředí. Mobilní zvedák pacienta lze otočit na místě, takže přemísťování vyžaduje minimální prostor.

Zdravotník nebo soukromá osoba, která byla řádně proškolena, je kvalifikovanou obsluhou tohoto výrobku.

Indikace použití

Mobilní zvedák pacienta je indikován pro zcela nebo částečně nepohyblivé pacienty, které nelze přemístit pomocí jiných typů zvedáků nebo pomůcek.

Všechny změny polohy lze provést bez pomoci pacienta.

U tohoto výrobku nejsou známy žádné kontraindikace.

3.2 Hlavní součásti zvedáku

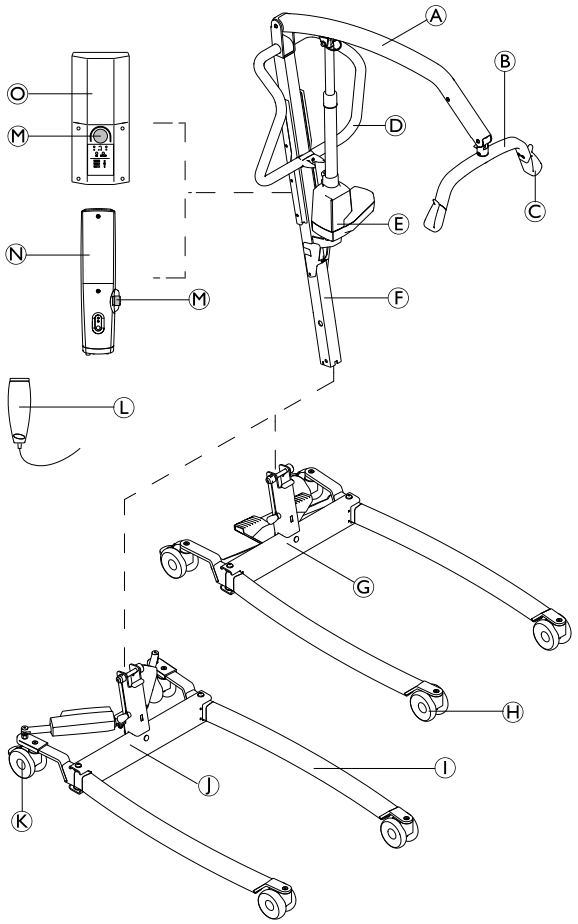

Ⓐ	Jeřáb
Ⓑ	Závěsná tyč – s mechanismem SMARTLOCK™ nebo bez něj
Ⓒ	Hák pro závěs
Ⓓ	Madlo
Ⓔ	Ovládací zařízení zvedáku
Ⓕ	Sloup – skládací nebo pevný
Ⓖ	Základna s nožním pedálem manuálního rozevírače nohou
Ⓗ	Přední kolečka
Ⓘ	Noha
Ⓙ	Základna s ovládacími zařízeními elektrického rozevírače nohou – s kryty ovládacích zařízení nebo bez nich
Ⓚ	Zadní kolečka s brzdou
Ⓛ	Ruční ovladač
Ⓜ	Tlačítko pro nouzové zastavení
Ⓝ	Řídicí jednotka CBJ Home s integrovanou baterií
Ⓞ	Řídicí jednotka CBJ Care, CBJ1 nebo CBJ2 s vyjímatelnou baterií

3.3 Příslušenství

ℹ Vzhledem k regionálním odlišnostem si vyhledejte podrobné informace o dostupném příslušenství na místních webových stránkách nebo v místním katalogu společnosti Invacare nebo se obraťte na svého dodavatele výrobků Invacare.

- 4bodová závěsná tyč (styl „věšáku“) široká 450 mm, 500 mm nebo 550 mm
- 2bodová závěsná tyč (styl „věšáku“) široká 350 mm, 450 mm nebo 550 mm
- Váha pro montáž se závěsnou tyčí
- Páka ručního rozevírače nohou
- Síťová nabíječka pro vyjímatelnou baterii
- Náhradní baterie
- Ochranné pláště na nohy
- Polstrovaný potah na závěsnou tyč

Modely závěsu s poutky pro uchycení, vhodné pro závěsnou tyč (styl „věšáku“) s háky:

- Závěsy pro celé tělo – bez opěry hlavy
- Závěsy pro celé tělo – s opěrou hlavy
- Závěsy pro oblékání / použití toalety – s opěrou hlavy nebo bez ní
- Závěsy pro osoby s amputací

4 Nastavení

4.1 Obecné bezpečnostní informace

VAROVÁNÍ!
– Před použitím výrobku zkontrolujte všechny součásti, zda nebyly při přepravě poškozeny.
– Poškozené vybavení nepoužívejte. Další pokyny vám poskytne dodavatel výrobků Invacare.

VAROVÁNÍ!
Nebezpečí úrazu
Při nesprávném sestavení může dojít k úrazu nebo ke vzniku škody.
– Při sestavení tohoto zvedáku pacienta používejte výhradně součásti od společnosti Invacare.
– Po dokončení montáže vždy zkontrolujte, zda jsou všechny montážní prvky správně utaženy a že všechny součásti správně fungují.
– Montážní prvky se nesmí příliš utahovat. Jinak může dojít k poškození montážních držáků.

K sestavení zvedáku pacienta nejsou nutné žádné nástroje.

Pokud budete mít během sestavení nějaké potíže či otázky, kontaktujte svého dodavatele výrobků Invacare.

4.2 Obsah dodávky

Položky obsažené v balení závisí na modelech a konfiguracích dostupných ve vaší zemi. Přečtěte si část *1.1 Úvod, strana 4*

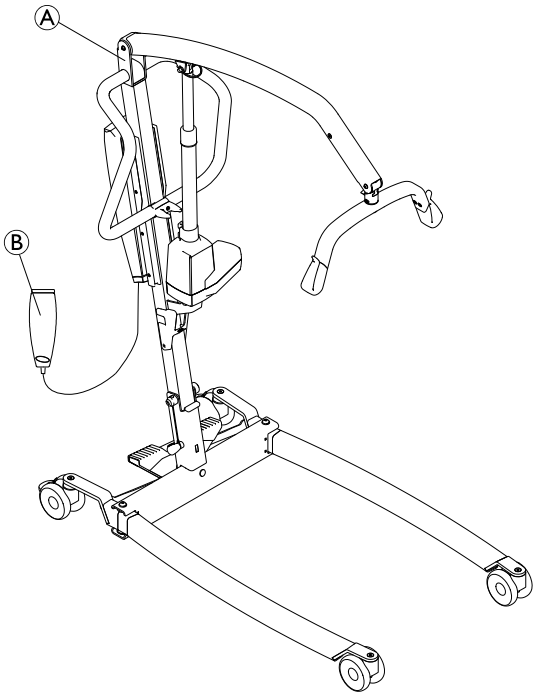

Ⓐ	Zvedák – vč. základny, sloupu, jeřábu, závěsné tyče, řídicí jednotky a ovládacího zařízení • se skládacím sloupem (1 kus) • s pevným sloupem (2 kusy) – základna jako samostatný díl
Ⓑ	Ruční ovladač (1 kus)
	Síťový kabel (1 kus)
	Návod k použití (1 kus)
	Baterie (1 kus* – pouze CBJ Care, CBJ1 a CBJ2
	Páka ručního rozevírače nohou (1 kus)*
	Závěs (1 kus)*

* V závislosti na modelu a/nebo konfiguraci

Pokud je zvedák dodán se závěsem, přečtěte si pokyny k použití, uplatnění, údržbě a praní v uživatelské příručce k závěsu.

4.3 Montáž sloupu

4.3.1 Rozkládání sloupu

(pouze skládací sloup)

VAROVÁNÍ!
– Sloup lze složit pro potřeby skladování a přepravy. Při každém skládání MUSÍ být sloup správně upevněn k sestavě základny.
– Před montáží zkontrolujte všechny součásti, zda na nich nejsou patrné vady či poškození. V případě poškození výrobek nepoužívejte a obraťte se na svého dodavatele výrobků Invacare.
– Před montáží a demontáží musí být aktivováno nouzové zastavení.
– Při zvedání součástí během montáže buďte opatrní. Některé součásti jsou těžké. Při zvedání vždy dbejte na správnou polohu.

Vybalení a montáž provádějte na zemi.

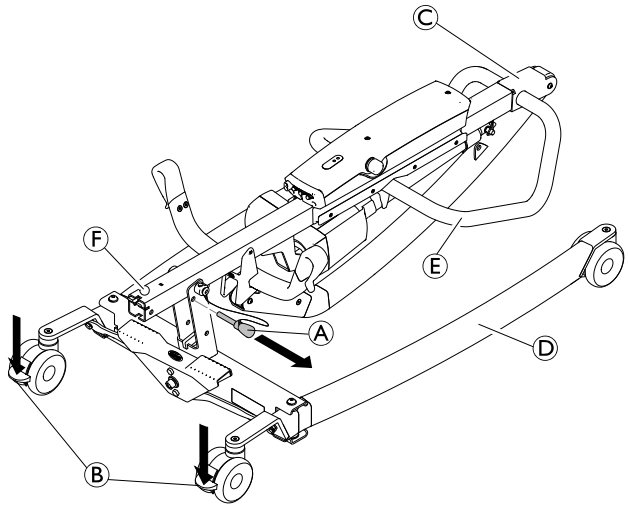

1. Zabrzděte obě zadní kolečka Ⓑ. Vytáhněte kolíkovou zarážku Ⓐ.
2. Zvedněte sestavu sloupu Ⓒ do svislé polohy tak, že jednou nohou stoupnete na nohu zvedáku Ⓓ a zatáhnete za rukojeť Ⓔ směrem nahoru, až bezpečnostní západka Ⓕ zacvakne na místo.
3.

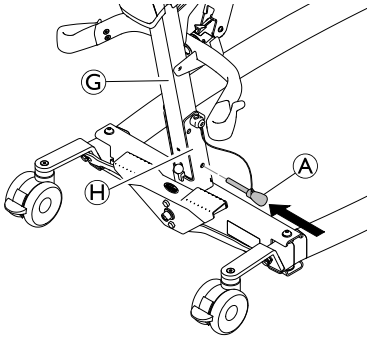

Nasaďte zpět kolíkovou zarážku Ⓐ přes sloup Ⓖ a základnu Ⓗ. Zajistěte, aby kolíková zarážka byla správně nasazena.

4.3.2 Montáž sloupu k základně

(pouze pevný sloup)

VAROVÁNÍ!
Nebezpečí úrazu nebo poškození
Maximální bezpečné pracovní zatížení uvedené na jeřábu a na základně se musí shodovat.
– Vždy porovnejte hodnoty maximálního bezpečného pracovního zatížení uvedené na základně a na jeřábu.

1.

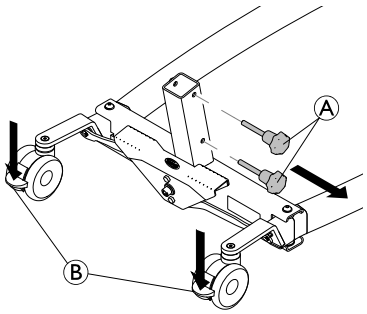

Zabrzděte obě zadní kolečka Ⓑ a otáčením ručních šroubů proti směru hodinových ručiček Ⓐ je uvolněte ze základny.

2.

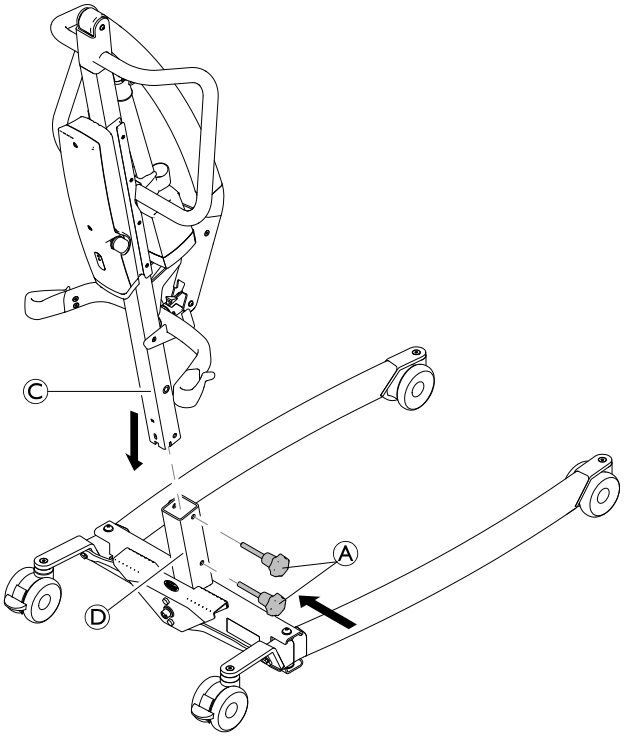

Jeřáb nasměrujte vpřed, zasuňte sloup Ⓒ do nosníku základny Ⓓ, znovu osaďte ruční šrouby Ⓐ a upevněte jimi sloup Ⓒ k základně.

4.4 Rozložení závěsné tyče

1.

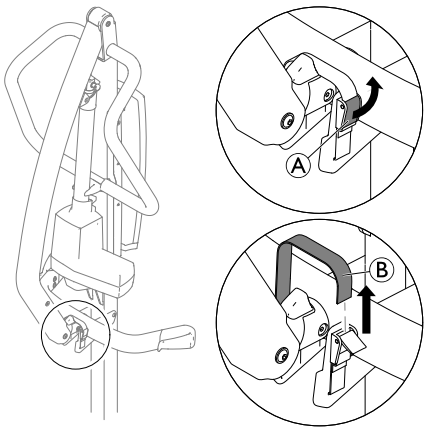

Otevřete zapínání Ⓐ a odstraňte popruh Ⓑ z upínací přezky.

2.

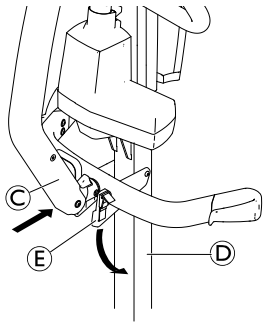

Přitlačte jeřáb Ⓒ směrem ke sloupu Ⓓ, podržte ho na místě a odklopte držák závěsné tyče Ⓔ.

3.

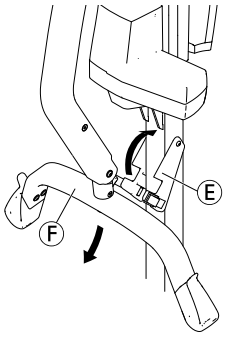

Odklopte závěsnou tyč Ⓕ a zaklopte držák závěsné tyče Ⓔ.

4.

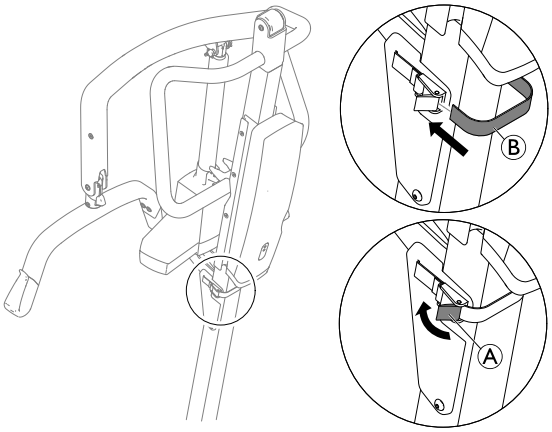

Obtáhněte popruh Ⓑ okolo zadní části sloupu, zasuňte jej do upínací přezky a upevněte zapínání Ⓐ.

4.5 Montáž ovládacího zařízení k jeřábu

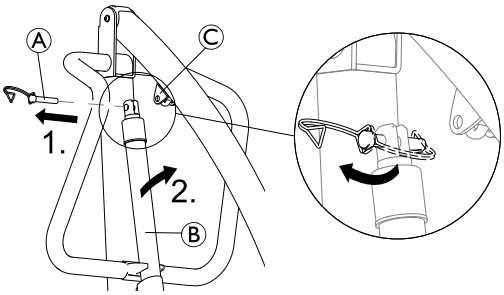

1. Uvolněte sponu D a odstraňte kolík Ⓐ z ovládacího zařízení Ⓑ.
2. Sejměte ovládací zařízení Ⓑ z držáku na sloupku a zasuňte jej do montážního držáku jeřábu Ⓒ.
3.

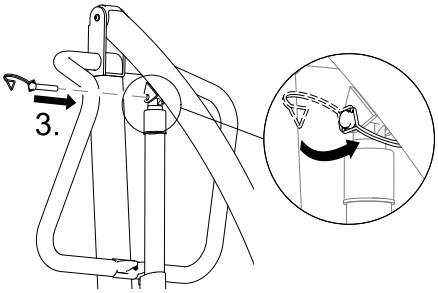

Vyrovnejte otvory a nasaďte zpět kolík Ⓐ. Ověřte, zda je kolík zcela zasunutý a zajistěte jej sponou D.

> **!** **DŮLEŽITÉ**
> Vzhledem k vyššímu zatížení vyžaduje zařízení Birdie® EVO XPLUS použití delšího kolíku.
> – Zařízení Birdie® EVO XPLUS používejte pouze s delším kolíkem označeným černou sponou D.

4.6 Instalace páky ručního rozevírače nohou

Montážní klíč 2 x 13 mm

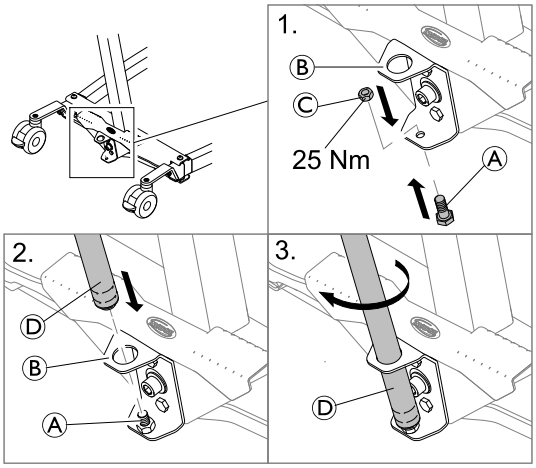

1. Šroub Ⓐ zespodu vsuňte do nižšího otvoru držáku Ⓑ a upevněte pomocí matice Ⓒ.
2. Závitový konec páky Ⓓ vsuňte do horního otvoru držáku Ⓑ na upevněný šroub Ⓐ.
3. Otočte páku Ⓓ ve směru hodinových ručiček a utáhněte ji na šroub.

4.7 Resetování servisní kontrolky

(Pouze řídicí jednotka CBJ Care)

> **!** **DŮLEŽITÉ!**
> Pokud servisní světlo bliká žlutě při každodenním používání nebo po opětovném sestavení, je třeba dát zvedák do servisu.
> – Je-li třeba provést servis, kontaktujte svého dodavatele výrobků Invacare.

Po prvotním sestavení a před použitím zvedáku se musí resetovat servisní kontrolka.

Resetování servisní kontrolky po prvotním sestavení:

1. Vyhledejte ruční ovladač.
2. Stiskněte a současně přidržte tlačítka NAHORU a DOLŮ po dobu pěti sekund.
3. Po resetování servisní kontrolky zazní zvuk.

5 Použití

5.1 Obecné bezpečnostní informace

VAROVÁNÍ!
Nebezpečí úrazu nebo poškození
Než zvedák s pacientem použijete, seznamte se s následujícími bezpečnostními informacemi a pokyny:
– *2 Bezpečnost, strana 5*
– *6 Přemístění pacienta, strana 19*

5.2 Zabrzdění/odbrzdění zadních koleček

VAROVÁNÍ!
Nebezpečí úrazu nebo poškození
Zvedák se může převrátit a ohrozit pacienta i asistenty.
– Společnost Invacare doporučuje ponechat během zvedání zadní kolečka odbrzděná, aby se zvedák pacienta mohl stabilizovat, jakmile začnete pacienta zvedat z vozíku, lůžka nebo jiného nehybného objektu.
– Společnost Invacare doporučuje zabrzdit zadní kolečka zvedáku pouze při nasazování a snímání závěsu z těla pacienta.

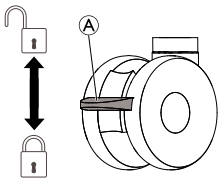

- Kolečko zabrzdíte sešlápnutím pedálu Ⓐ dolů.
- Kolečko odbrzdíte vytažením pedálu Ⓐ nohou směrem nahoru.

5.3 Posunutí elektrického zvedáku nahoru a dolů

K posunutí zvedáku nahoru či dolů slouží ruční ovladač.

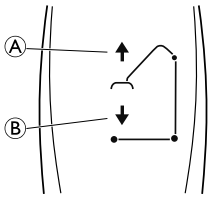

1. Posunutí zvedáku nahoru: stisknutím a přidržením tlačítka NAHORU Ⓐ zvedněte jeřáb a pacienta nahoru.
2. Posunutí zvedáku dolů: stisknutím a přidržením tlačítka DOLŮ Ⓑ spusťte jeřáb a pacienta dolů.

Když tlačítko uvolníte, pohyb zvedáku nahoru či dolů se zastaví.

5.4 Zavření a rozevření nohou

VAROVÁNÍ!
Nebezpečí úrazu
Zvedák se může převrátit a ohrozit pacienta i asistenty.
– Chcete-li zajistit optimální stabilitu a bezpečnost, musí být nohy zvedáku v maximálně rozevřené poloze. Nohy zvedáku je nutné zavřít pouze před manévrováním se zvedákem pod lůžkem nutným k umístění zvedáku nad pacienta a zvednutím pacienta z povrchu lůžka. Pokud již nohy zvedáku nejsou pod lůžkem, vraťte je do maximálně rozevřené polohy.

5.4.1 Rozevření a zavření elektricky ovládaných nohou

K rozevření a zavření nohou základny slouží ruční ovladač.

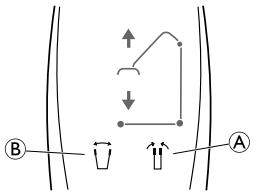

1. Chcete-li nohy zavřít, stiskněte a přidržte tlačítko zavření nohou Ⓐ.
2. Chcete-li nohy rozevřít, stiskněte a přidržte tlačítko otevření nohou Ⓑ.

Když tlačítko uvolníte, pohyb nohou se zastaví.

5.4.2 Ruční rozevření a zavření nohou

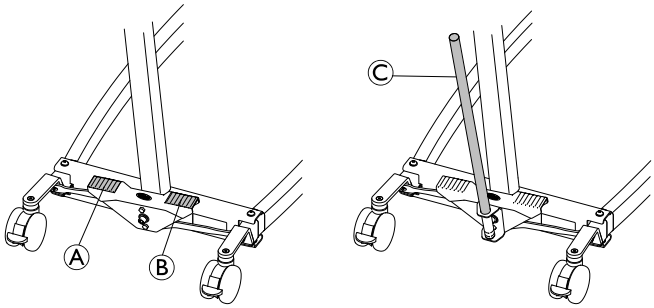

Ruční rozevírač nohou se ovládá dvěma pedály (Ⓐ a Ⓑ) nebo pomocí páky Ⓒ.

1. Chcete-li nohy rozevřít, sešlápněte pravý pedál Ⓑ.
2. Chcete-li nohy zavřít, sešlápněte levý pedál Ⓐ.

S pákou:

1. Chcete-li nohy rozevřít, zatáhněte páku Ⓒ doprava.
2. Chcete-li nohy zavřít, zatáhněte páku Ⓒ doleva.

5.5 Výměna závěsné tyče

(pouze závěsná tyč s mechanismem SMARTLOCK™)

VAROVÁNÍ!
Nebezpečí úrazu
– Používejte pouze závěsné tyče určené k použití s tímto zvedákem.
– Ujistěte se, že je závěsná tyč vhodná pro pacienta a požadovaný postup zvednutí či přemístění.
– Ujistěte se, že je závěsná tyč pevně připojená ke konektoru jeřábu a nelze ji uvolnit bez stisknutí uvolňovacího tlačítka.

Odebrání závěsné tyče

1. 2.

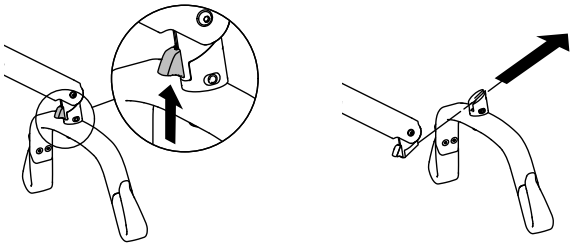

1. Zatlačte uvolňovací tlačítko nahoru a přidržte ho.
2. Stáhněte závěsnou tyč směrem vpřed a mírně nahoru.

Upevnění závěsné tyče

1. Nasouvejte závěsnou tyč, dokud neuslyšíte cvaknutí.
2. Ujistěte se, že je závěsná tyč pevně připojená ke konektoru jeřábu a nelze ji uvolnit bez stisknutí uvolňovacího tlačítka.

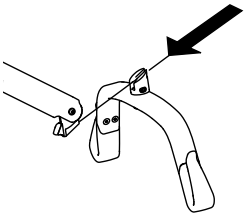

5.6 Nouzové funkce

5.6.1 Postup nouzového zastavení

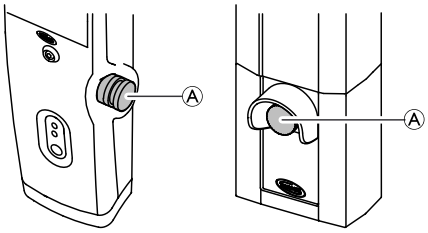

1. Stisknutím červeného tlačítka pro nouzové zastavení Ⓐ na řídicí jednotce zastavte pohyb jeřábu a pacienta nahoru nebo dolů.
2. Chcete-li obnovit funkci, otočte tlačítko pro nouzové zastavení ve směru hodinových ručiček.

5.6.2 Aktivace nouzového spuštění (řídicí jednotka CBJ Home)

Pokud dojde k poruše ručního ovladače, lze jeřáb spustit dolů pomocí kulatého spínače pro nouzové uvolnění.

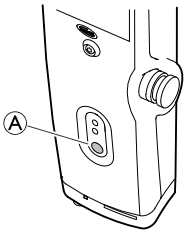

1. Spusťte jeřáb dolů stisknutím a přidržením tlačítka Ⓐ na přední straně řídicí jednotky.
2. Spouštění jeřábu se přeruší, pokud tlačítko pustíte.

5.6.3 Aktivace nouzového spuštění (řídicí jednotka CBJ Care, CBJ1, CBJ2)

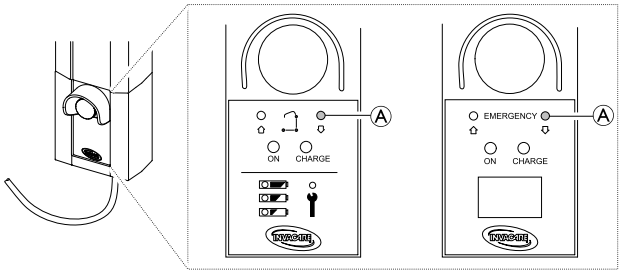

Pokud dojde k poruše ručního ovladače, lze jeřáb spustit dolů pomocí kulatého spínače pro nouzové uvolnění. Pomocí ostrého předmětu, např. tužky, stiskněte tlačítko.

1. Spusťte jeřáb dolů stisknutím a přidržením tlačítka Ⓐ na přední straně řídicí jednotky.
2. Spouštění jeřábu se přeruší, pokud tlačítko pustíte.

5.6.4 Aktivace nouzového zvedání (řídicí jednotka CBJ Care, CBJ1)

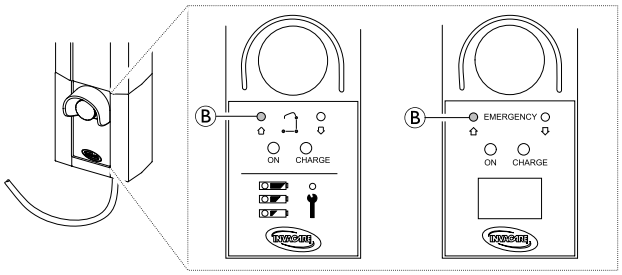

Pokud dojde k poruše ručního ovladače, lze jeřáb zvednout pomocí kulatého spínače pro nouzové zvednutí. Pomocí ostrého předmětu, např. tužky, stiskněte tlačítko.

1. Zvedněte jeřáb stisknutím a přidržením tlačítka Ⓑ na přední straně řídicí jednotky.
2. Zvedání jeřábu se přeruší, pokud tlačítko pustíte.

5.6.5 Aktivace mechanického nouzového spouštění

Pokud nouzové spouštění na řídicí jednotce nefunguje, jako záložní řešení je k dispozici mechanické nouzové spouštění. K tomu může dojít v případě částečného nebo úplného výpadku napájení nebo v případě vybití baterie během používání.

VAROVÁNÍ!
Nebezpečí úrazu nebo poškození
Opakované mechanické nouzové spouštění vede k velkému zvýšení rychlosti spouštění.
- Používejte mechanické nouzové spouštění pouze jako záložní řešení, pokud nouzové spouštění na řídicí jednotce nefunguje.
- Nepoužívejte mechanické nouzové spouštění opakovaně v těsném sledu.
- Vždy spouštějte pacienta na opěrnou plochu, jakou je lůžko nebo vozík.
- Po mechanickém nouzovém spouštění je nutné zkontrolovat zvedák a vyřešit poruchu řídicí jednotky.

Birdie® EVO a Birdie® EVO PLUS / XPLUS

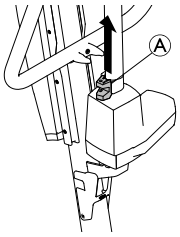

1. Vyhledejte červený nouzový úchop Ⓐ ve spodní části pístu ovládacího zařízení.
2. Pomalu vytáhněte červený nouzový úchop Ⓐ a podržte jej v dané poloze, dokud nedojde k bezpečné rychlosti spouštění.
3. Nedojde-li ke spuštění se zcela vytaženým nouzovým úchopem Ⓐ, zatlačte současně jeřáb dolů.

Skutečná rychlost spouštění závisí na hmotnosti pacienta. Pokud je rychlost příliš nízká nebo vysoká, lze ji přizpůsobit hmotnosti pacienta.
Nastavení rychlosti spouštění:

1. Vyhledejte šroub ve spodním otvoru červeného nouzového úchopu Ⓐ.
2. Otočte šroubem proti směru hodinových ručiček a zvyšte rychlost.
3. Otočte šroubem po směru hodinových ručiček a snižte rychlost.

Birdie® EVO COMPACT

(Volitelné)

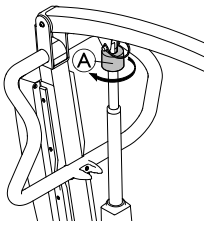

1. Vyhledejte knoflík pro nouzové uvolnění Ⓐ v horní části pístu ovládacího zařízení.
2. Otočte knoflíkem pro nouzové uvolnění Ⓐ po směru hodinových ručiček.

5.7 Nabíjení baterie

! **DŮLEŽITÉ!**
- Zajistěte, aby během dobíjení baterie nebylo aktivováno nouzové zastavení.
- Zajistěte, aby nabíjení probíhalo v dostatečně větrané místnosti.
- Elektrické součásti nefungují, když je zvedák připojen k síťovému napájení.
- Zvedák nepoužívejte, pokud je plášť baterie poškozený.
- Před dalším použitím poškozený plášť baterie vyměňte.
- Zvedákem nepohybujte, dokud jej neodpojíte od síťové zásuvky.

Doporučujeme nabíjet baterii každý den, abyste zajistili optimální použití zvedáku a prodloužili životnost baterie. Rovněž doporučujeme nabít baterii před prvním použitím.

5.7.1 Řídicí jednotka CBJ Home

Řídicí jednotka je vybavena zvukovým signálem. Pípnutí signalizuje, že baterie má nízkou kapacitu, ale spuštění pacienta je stále možné. Doporučujeme baterie nabít co nejdříve po zaznění signálu.

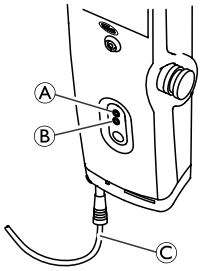

1. Připojte napájecí šňůru Ⓒ k síťové zásuvce.

   Nabíjení baterie trvá přibližně 4 hodiny. Jakmile jsou baterie zcela nabité, nabíječka se automaticky vypne.
   Horní žlutá dioda Ⓐ bude během nabíjení blikat a po úplném nabití začne svítit nepřetržitě.
   Dolní zelená dioda Ⓑ bude svítit nepřetržitě, když je řídicí jednotka připojena k síťovému napájení, a rozsvítí se při stisknutí libovolného tlačítka na ručním ovladači nebo při aktivaci elektrického nouzového spuštění.

2. Odpojte napájecí šňůru ze zásuvky, jakmile je baterie plně nabitá.

5.7.2 Řídicí jednotky CBJ Care, CBJ1 a CBJ2

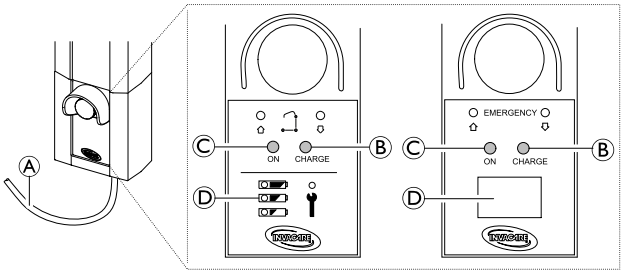

Řídicí jednotka je vybavena zvukovým signálem. Pípnutí signalizuje, že baterie má nízkou kapacitu, ale spuštění pacienta je stále možné. Doporučujeme baterie nabít co nejdříve po zaznění signálu.

1. Připojte napájecí šňůru Ⓐ k síťové zásuvce.

   Nabíjení baterie trvá přibližně 4 hodiny. Jakmile jsou baterie zcela nabité, nabíječka se automaticky vypne.
   Pravá žlutá dioda Ⓑ bude během nabíjení nepřetržitě svítit a po úplném nabití zhasne.
   Levá zelená dioda Ⓒ nepřetržitě svítit v době, kdy je řídicí jednotka připojena k napájecí síti.

2. Odpojte napájecí šňůru Ⓐ ze síťové zásuvky, jakmile je baterie plně nabitá.

Indikátor baterie

Řídicí jednotku lze vybavit indikátorem baterie Ⓓ, který ukazuje zbývající kapacitu baterie.

CBJ Care

Typ indikátoru baterie	Stav baterie	Popis
	Plné nabití	Baterie je v pořádku – není nutné nabití (100–50 %). Horní indikátor LED je ZELENÝ.
	Částečné nabití	Baterii je nutné nabít (50–25 %). Prostřední indikátor LED je ŽLUTÝ.
	Nízký stav nabití	Baterii je nutné nabít (méně než 25 %). Při stisknutí tlačítka zazní akustický signál. Spodní indikátor LED je ŽLUTÝ.
	Nízký stav nabití (LED bliká)	Baterii je nutné nabít. Některé funkce zvedáku jsou nedostupné a lze pouze spustit jeřáb.

CBJ1 a CBJ2 s LCD

Typ indikátoru baterie	Stav baterie	Popis
0 25 50 75 100% CAPACITY	Plné nabití (100 %)	Baterie je v pořádku – není nutné nabití (100 %).
0 25 50 75 100% CAPACITY	Částečné nabití (75 %)	Baterie je v pořádku – není nutné nabití (75 %).
0 25 50 75 100% CAPACITY	Částečné nabití (50 %)	Baterii je nutné nabít (50 %).
0 25 50 75 100% CAPACITY	Nízký stav nabití (25 %)	Baterii je nutné nabít (25 %). Při stisknutí tlačítka zazní akustický signál.
STOP 0 25 50 75 100% CAPACITY	Nízký stav nabití (0 %)	Baterii je nutné nabít. Některé funkce zvedáku jsou nedostupné a lze pouze spustit jeřáb.

5.7.3 Volitelný ruční ovladač

Pro CBJ Care je k dispozici volitelný ruční ovladač s indikátorem baterie.

Typ indikátoru baterie	Stav baterie	Popis
	Plné nabití	Baterie je v pořádku – není nutné nabití (100–50 %). Pravý indikátor LED je ZELENÝ.
	Částečné nabití	Baterii je nutné nabít (50–25 %). Prostřední indikátor LED je ŽLUTÝ.
	Nízké nabití	Baterii je nutné nabít (méně než 25 %). Při stisknutí tlačítka zazní akustický signál. Levý indikátor LED je ŽLUTÝ.
	Nízké nabití (LED bliká)	Baterii je nutné nabít. Některé funkce zvedáku jsou nedostupné a lze pouze spustit jeřáb.

5.7.4 Volitelná nabíječka baterie

(pouze pro řídicí jednotky s vyjímatelnou baterií)

ℹ Postup vyjímání nebo instalace baterie je u řídicí jednotky i u nabíječky stejný.

Vyjmutí baterie

1.

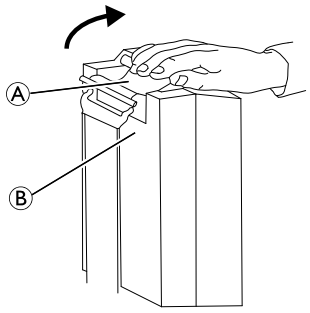

2.

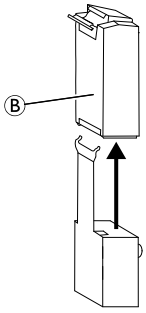

1. Zvedněte rukojeť Ⓐ na zadní straně baterie Ⓑ.
2. Vytáhněte baterii z řídicí jednotky nebo nabíječky směrem nahoru.

Instalace baterie

⚠ **UPOZORNĚNÍ!**
Nesprávná instalace baterie může vést k úrazu nebo poškození.
– Při instalaci baterie do řídicí jednotky nebo nabíječky musí být slyšet cvaknutí; pak je baterie nainstalována správně.

1. Umístěte baterii Ⓑ do řídicí jednotky nebo nabíječky tak, jak je znázorněno na obrázku; po zasunutí baterie na místo musíte uslyšet cvaknutí.

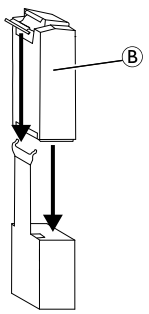

Po umístění baterie do nabíječky se rozsvítí LED indikátor nabíjení. Když je baterie zcela nabitá, LED indikátor nabíjení se vypne.

Úplné nabití baterie trvá přibližně čtyři hodiny.

6 Přemístění pacienta

6.1 Obecné bezpečnostní informace

VAROVÁNÍ!
Nebezpečí úrazu nebo poškození
Nesprávné použití tohoto výrobku může vést ke zranění nebo poškození.
– Před přemístěním pacienta na nehybný objekt (invalidní vozík, lůžko, židli nebo jiný povrch) zkontrolujte, zda je nosnost dostatečná pro hmotnost pacienta.
– Pokud je nehybný objekt (invalidní vozík, lůžko atd.) vybaven zámky kol nebo koleček, MUSÍ být před spuštěním nebo zvednutím pacienta tyto zámky v zajištěné poloze.

VAROVÁNÍ!
Nebezpečí úrazu nebo poškození
Nesprávné použití tohoto výrobku může vést ke zranění nebo poškození.
– K táhnutí nebo tlačení zvedáku vždy používejte madla na sloupu.
– Nepoužívejte zvedák na nakloněném místě. Společnost Invacare doporučuje používat tento výrobek pouze na rovném povrchu.
– Když je pacient během přemísťování v závěsu, který je připevněn ke zvedáku, NEPOHYBUJTE zvedákem po nerovném povrchu, jinak se může převrátit.

VAROVÁNÍ!
Nebezpečí úrazu nebo poškození
Poškození součástí zvedáku (ruční ovladač, kolečka atd.) způsobené nárazem do podlahy, stěn nebo jiných nehybných objektů může vést ke vzniku škod na výrobku a poranění osob.
– ZABRAŇTE nárazům součástí zvedáku do podlahy, stěn nebo jiných nehybných objektů.
– Nepoužívaný ruční ovladač VŽDY uchovávejte vhodným způsobem.

VAROVÁNÍ!
Nebezpečí úrazu
Závěsná tyč se může nečekaně pohnout a způsobit zranění.
– Při umísťování zvedáku dávejte pozor na polohu závěsné tyče a pacienta.

VAROVÁNÍ!
Riziko zachycení a/nebo přiškrcení
Kabel ručního ovladače může v případě nesprávného umístění nebo zajištění způsobit poranění.
– VŽDY sledujte polohu kabelu ručního ovladače vůči pacientovi a pečovatelům.
– ZABRAŇTE zachycení kabelu ručního ovladače kolem pacienta nebo pečovatelů.
– Ruční ovladač musí být řádně zajištěn. Nepoužívaný ruční ovladač VŽDY uchovávejte vhodným způsobem.

VAROVÁNÍ!
Riziko zachycení a/nebo přiškrcení
Předměty v blízkosti pacienta mohou při zvedání způsobit zachycení nebo přiškrcení. Ochrana před zachycením a/nebo přiškrcením:
– Před zvednutím pacienta zkontrolujte, zda žádný předmět v blízkosti pacienta nebrání zvedání.

VAROVÁNÍ!
Riziko zachycení
Existuje riziko zachycení mezi háky závěsné tyče a závěsem.
– Při zvedání dbejte opatrnosti.
– Při zvedání NIKDY nedávejte ruce nebo prsty na háky nebo do jejich blízkosti.
– Před zvednutím pacienta kontrolujte, zda nemá ruce a prsty v blízkosti háků.

DŮLEŽITÉ!
Všechny postupy zvedání popsané níže může provádět jeden (1) asistent. Společnost Invacare však doporučuje, aby tyto postupy prováděli dva (2) asistenti, je-li to možné.

6.2 Příprava zvedání

VAROVÁNÍ!
Nebezpečí úrazu
Při přemísťování nebo zvedání může dojít ke kontaktu jeřábu s pacientem či pečovateli a tyto osoby se mohou poranit.
– Při přemísťování VŽDY sledujte polohu jeřábu.
– Zajistěte, aby jeřáb byl v takové poloze, v níž neohrozí pacienta ani jiné přítomné osoby.
– Při přemísťování VŽDY sledujte polohu vlastního těla vůči jeřábu.

1. Než budete pokračovat, přečtěte si informace a dodržujte všechna varování uvedená v částech *2 Bezpečnost, strana 5* a *Zvedání pacienta*.
2. Umístěte pacienta do závěsu. Postupujte podle pokynů v návodu k použití závěsu.
3. Odbrzděte zadní kolečka. Přečtěte si část *5 Použití, strana 14*.
4. Rozevřete nohy zvedáku. Přečtěte si část *5 Použití, strana 14*.
5. Pomocí madel přesuňte zvedák pacienta na požadované místo.

   VAROVÁNÍ!
   – Při používání zvedáku společně s lůžky nebo invalidními vozíky dávejte pozor na umístění zvedáku vzhledem k těmto dalším zařízením, aby se nezachytil.
   – Před umístěním nohou zvedáku pacienta pod lůžko zajistěte, aby v oblasti nebyly žádné překážky.
6. Spusťte zvedák pacienta dolů, aby bylo možné závěs snáze připevnit.
7. Zabrzděte zadní kolečka. Přečtěte si část *5 Použití, strana 14*
8. Upevněte závěs. Přečtěte si část *6.2.1 Upevnění závěsu ke zvedáku, strana 20*

6.2.1 Upevnění závěsu ke zvedáku

VAROVÁNÍ!
Nebezpečí úrazu
Použití nesprávných nebo poškozených závěsů může způsobit pád pacienta nebo zranění asistentů.
- Používejte závěsy schválené společností Invacare na základě doporučení lékaře, sestry nebo lékařského asistenta, abyste zajistili pohodlí a bezpečnost zvedané osoby.
- Závěsy a příslušenství zvedáku pacienta Invacare jsou speciálně určeny k použití se zvedáky pacienta Invacare.
- Po každém praní (podle pokynů k závěsu) zkontrolujte, zda závěsy nejsou opotřebené, nemají trhliny a uvolněné švy.
- Vybělené, roztržené, proříznuté, roztřepené nebo jinak poškozené závěsy nejsou bezpečné a mohou způsobit úraz. Tyto popruhy ihned zlikvidujte.
- Závěsy nijak NEUPRAVUJTE.

VAROVÁNÍ!
Nebezpečí úrazu
Nesprávně připevněné nebo upravené závěsy mohou způsobit pád pacienta nebo zranění asistentů.
- Nezapomeňte při každém sejmutí nebo opětovném nasazení závěsu zkontrolovat, zda je správně připojen. Až poté přesuňte pacienta ze stabilního objektu (postel, židle nebo vozík).
- Závěsná tyč MUSÍ být připojena ke zvedáku PŘED upevněním závěsu.
- Mezi pacientem a závěsem NEPOUŽÍVEJTE žádnou podložku pro inkontinenci s plastovou zadní stranou nebo sedák, který by mohl způsobit vyklouznutí pacienta při přemísťování.
- Při zvedání pacienta zajistěte dostatečné podepření hlavy.
- Umístěte pacienta do závěsu podle pokynů dodaných se závěsem.
- Před přemísťováním pacienta upravte popruh tak, aby byl bezpečný a pohodlný.

Pásky závěsu mohou být opatřeny barevně odlišenými poutky pro různé délky a lze je použít k umístění pacienta do různých poloh. Kratší pásky na ramena zvedají pacienta více vertikálně, což pomůže při jeho umísťování na židli nebo do invalidního vozíku. Prodloužením pásků na ramena dosáhnete více zakloněné polohy, což je vhodnější pro přesun ze židle do postele. Vždy používejte stejnou barvu poutka pásku na obou stranách závěsu, aby byl pacient zvedán rovnoměrně.

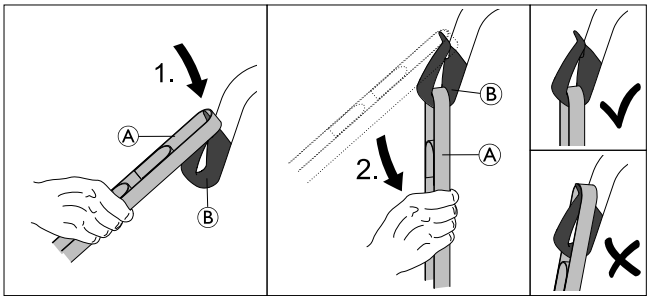

1. Přetáhněte požadované poutko pásku Ⓐ přes přední část háku Ⓑ.
2. Zatáhněte za pásek Ⓐ směrem dolů, aby se smyčka správně usadila v dolní části háku Ⓑ.
3. Stejně postupujte u všech zbývajících pásků závěsu.
   a.

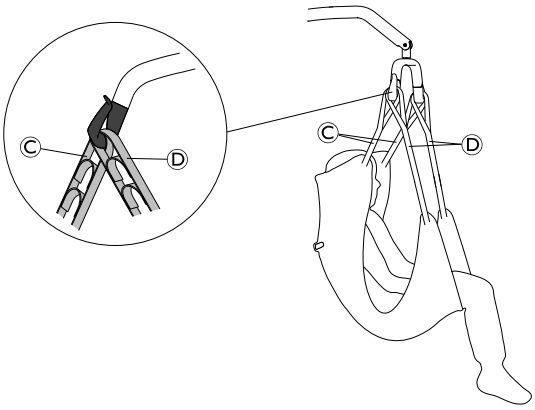

   U 2bodové závěsné tyče připevněte na každý hák nejprve pásek na ramena Ⓒ a až poté pásek na nohy Ⓓ.

   b.

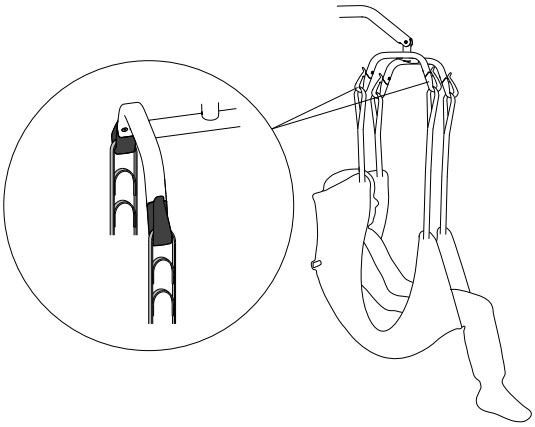

   U 4bodové závěsné tyče připevněte každý pásek na samostatný hák.

6.3 Přemístění pacienta z lůžka

1. Připravte se na zvedání. Přečtěte si část *6.2 Příprava zvedání, strana 19*.
2. Upevněte závěs na zvedák. Přečtěte si část *6.2.1 Upevnění závěsu ke zvedáku, strana 20*.
3. Odbrzděte zadní kolečka.
4.

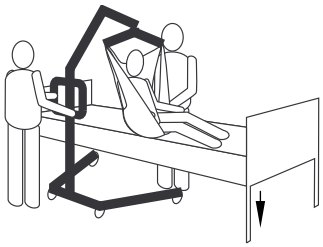

   Spusťte lůžko do nejnižší polohy.

5.

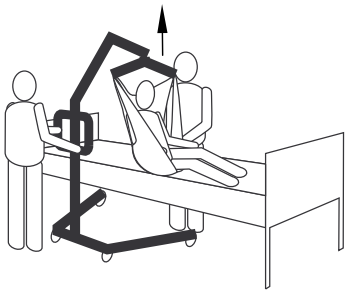

Pacienta je nutné zvednout natolik, aby byl nad nehybným objektem a bylo možné jeho hmotnost plně podepřít pomocí zvedáku.

ℹ Mechanismus zůstane ve své poloze, dokud nestisknete tlačítko DOLŮ.

6.

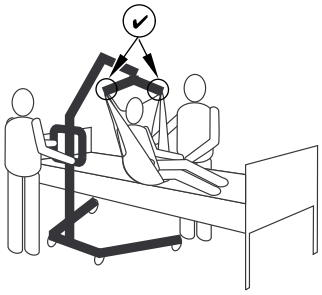

Před přemísťováním pacienta opět zkontrolujte, zda je závěs správně upevněn na hácích závěsné tyče. Přečtěte si část *6.2.1 Upevnění závěsu ke zvedáku, strana 20*. Pokud nejsou některé z prvků správně umístěny, spusťte pacienta zpět na nehybný objekt a problém odstraňte.

7.

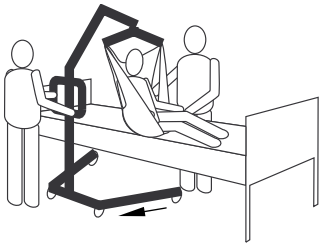

Pomocí madel odsuňte zvedák od nehybného objektu.

8.

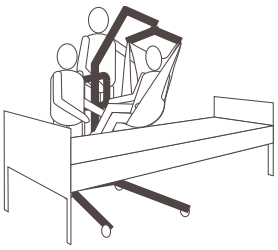

Pomocí rukojetí na závěsu natočte pacienta čelem k asistentovi, který zvedák a pacienta obsluhuje.

9.

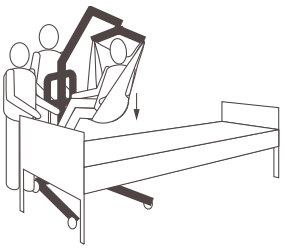

Spusťte pacienta tak, aby jeho nohy spočívaly na základně zvedáku a opíraly se o sloup.

ℹ Níže položené těžiště poskytuje stabilitu, přispívá k větší jistotě pacienta a usnadňuje pohyb zvedáku.

10.

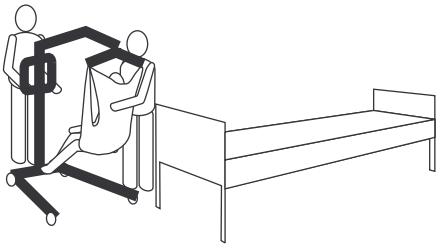

Zvedákem pacienta pohybujte pomocí madel, které je třeba pevně držet oběma rukama.

11. Pokračujte v přemísťování na druhý pevný povrch nebo nehybný objekt.

6.4 Přemístění pacienta na lůžko

1. Proveďte následující kroky společně s postupem, který je nutný pro zvednutí pacienta z jiného pevného povrchu nebo nehybného objektu.

2.

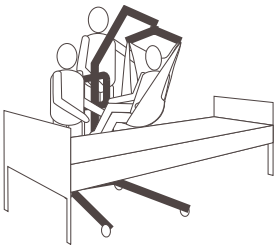

Zvedněte či spusťte zvedák tak, abyste pacienta umístili nad pevný povrch. Pacienta umístěte tak, aby byl výše než okraje nehybného objektu.

3.

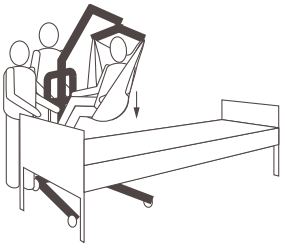

Spusťte pacienta na pevný povrch.

4. Zkontrolujte, zda je pacient nad povrchem, na který ho přemisťujete.
5. Zabrzděte zadní kolečka.
6. Zvedněte lůžko do správné pracovní výšky (obvykle do výšky boků pečovatele).

7.

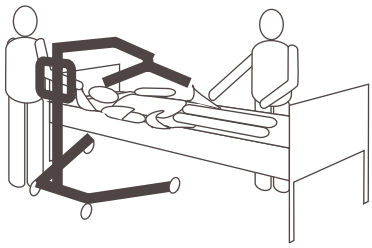

Uvolněte závěs ze závěsné tyče.

8. Odbrzděte zadní kolečka.
9.

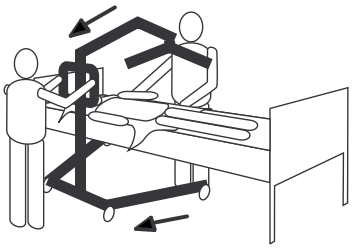

Odsuňte zvedák stranou.

6.5 Přemístění pacienta z invalidního vozíku

1. Aktivujte parkovací brzdy invalidního vozíku, abyste zabránili v pohybu invalidního vozíku.
2. Připravte se na zvedání. Přečtěte si část *6.2 Příprava zvedání, strana 19*.
3. Ujistěte se, že je invalidní vozík umístěný mezi nohy zvedáku a že pacient je otočený čelem ke sloupu.
4. Upevněte závěs na zvedák. Přečtěte si část *6.2.1 Upevnění závěsu ke zvedáku, strana 20*.
5. Odbrzděte zadní kolečka.
6.

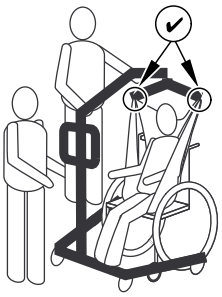

Zvedejte jeřáb, dokud se pásky zvedáku nenapnou, a zkontrolujte, zda je závěs správně upevněn na hácích závěsné tyče. Přečtěte si část *6.2.1 Upevnění závěsu ke zvedáku, strana 20*. Pokud nejsou některé prvky správně umístěny, spusťte pacienta zpět na invalidní vozík a problém odstraňte.

7.

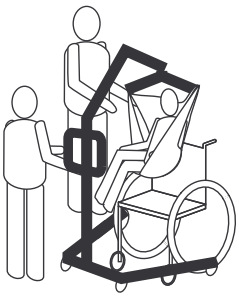

Pacienta je nutné zvednout natolik, aby se odpojil od povrchu invalidního vozíku a jeho hmotnost byla plně podepřena pomocí zvedáku.

8. Pomocí madel odsuňte zvedák od invalidního vozíku.
9. Pokračujte v přemísťování na druhý pevný povrch nebo nehybný objekt.

6.6 Přemístění pacienta na invalidní vozík

VAROVÁNÍ!
Nebezpečí úrazu
- Před přemístěním pacienta zkontrolujte, zda je nosnost invalidního vozíku dostatečná pro hmotnost pacienta.
- Před spuštěním pacienta na invalidní vozík MUSÍ být zámky kol invalidního vozíku v zamknuté poloze.

1. Proveďte následující kroky společně s postupem, který je nutný pro zvednutí pacienta z jiného pevného povrchu nebo nehybného objektu.
2. Aktivujte parkovací brzdy invalidního vozíku, abyste zabránili v pohybu invalidního vozíku.
3. Umístěte pacienta nad sedadlo zády k opěradlu vozíku.
4.

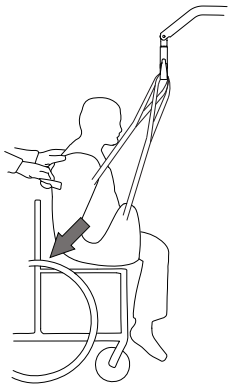

Začněte pacienta spouštět dolů a pomocí nosné tyče (u vybraných modelů) nebo bočních stran závěsu umístěte boky pacienta co nejdále dozadu na sedadlo, abyste dosáhli správné polohy. Tím zajistíte odpovídající těžiště a zabráníte překlopení vozíku dopředu.

6.7 Přemístění pacienta na židli a ze židle

Zvedák pacienta Invacare NENÍ určen k použití jako přepravní zařízení. Pokud NENÍ koupelna v blízkosti lůžka nebo pokud nelze zvedákem pacienta snadno manévrovat k židli, je nutné pacienta přemístit na invalidní vozík, převézt jej do koupelny a poté opět použít zvedák pacienta k přemístění pacienta na toaletní židli.

Závěs s otvory pro židli jsou určeny k použití s toaletním vozíkem nebo židlí.

Před přemístěním pacienta je nutné vyzkoušet pohyb zvedáku pacienta v koupelně a ujistit se, že s ním lze snadno manévrovat k židli.

1. Proveďte následující kroky společně s postupem, který je nutný pro zvednutí pacienta z jiného pevného povrchu nebo nehybného objektu.
2.

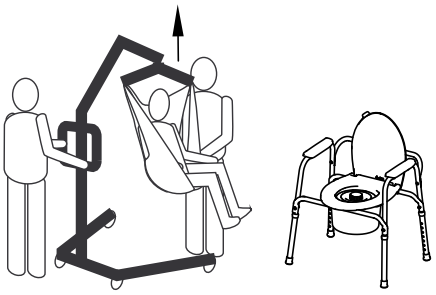

Zvedněte pacienta do takové výšky, aby byl nad opěrkami toaletní židle, a nechte hmotnost pacienta spočívat na zvedáku pacienta. Přečtěte si část *5 Použití, strana 14*.

3.

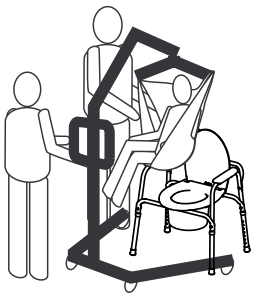

Natočte zvedák tak, aby nohy zvedáku byly na vnější straně nohou židle a madla zvedáku naproti židli, a přesuňte pacienta nad židli.

4.

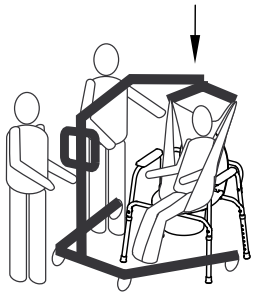

Spusťte pacienta na židli a nechte závěs upevněný k hákům závěsné tyče. Společnost Invacare doporučuje ponechat závěs připevněný k hákům závěsné tyče, když pacient používá toaletní vozík nebo židli.

5.

Po dokončení opět zkontrolujte správné upevnění závěsu.

6. Zvedněte pacienta ze židle.
7.

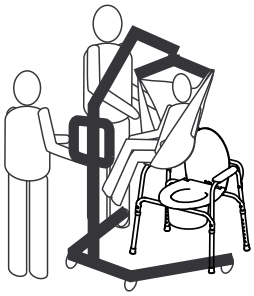

Když je pacient mimo povrch židle, pomocí madel odsuňte zvedák od židle.

8. Pokračujte v přemísťování na druhý pevný povrch nebo nehybný objekt.

6.8 Zvedání pacienta ze země

VAROVÁNÍ!
Nebezpečí úrazu
Zvedák může zranit pacienta, který je na zemi, nebo asistenta, který pracuje na zemi.
– Při pohybování částmi zvedáku v blízkosti osoby, která je na zemi, vždy dbejte opatrnosti.

1. Zjistěte, zda pacient neutrpěl při pádu zranění. Pokud není nutná lékařská pomoc, pokračujte v přemísťování.
2.

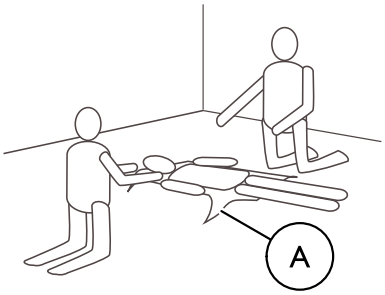

Umístěte závěs Ⓐ pod pacienta. Další informace o umístění závěsu naleznete v návodu k použití závěsu.

3.

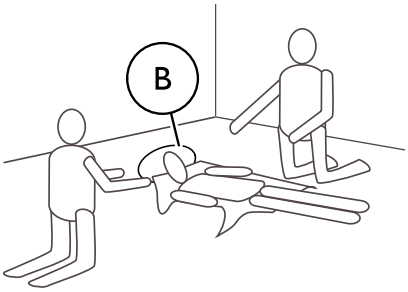

Pokrčte pacientovi kolena a zvedněte mu hlavu ze země; hlavu pacientů můžete podložit polštářem Ⓑ.

4. Odbrzděte zadní kolečka. Přečtěte si část *5 Použití, strana 14*
5. Rozevřete nohy zvedáku. Přečtěte si část *5 Použití, strana 14*

6.

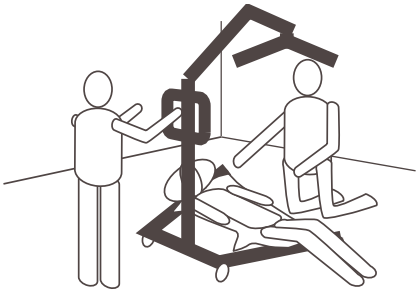

Umístěte zvedák jednou nohou pod pokrčená kolena pacienta a druhou nohou pod hlavu pacienta. Udržujte popruhy závěsu mezi nohami zvedáku.

7.

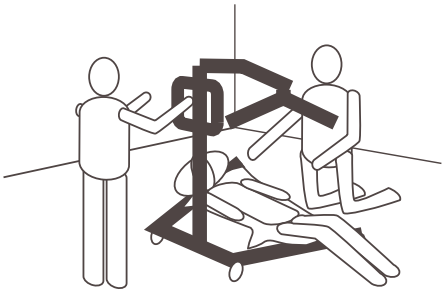

Spusťte jeřáb dolů tak, aby závěsná tyč byla přímo nad hrudníkem pacienta.

8.

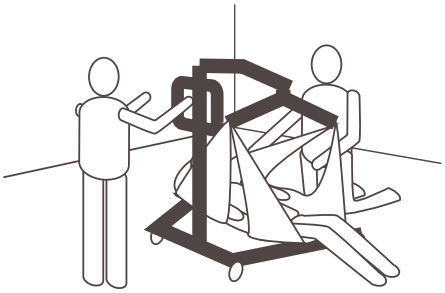

Upevněte závěs. Přečtěte si část *6.2.1 Upevnění závěsu ke zvedáku, strana 20*.

9. Posunutím jeřábu nahoru zvedněte pacienta ze země.
10. Pokračujte v přemísťování na druhý pevný povrch nebo nehybný objekt.

7 Přeprava a skladování

7.1 Všeobecné informace

Během přepravy a v době, kdy zvedák pacienta nepoužíváte, musí být tlačítko pro nouzové zastavení stisknuté.

Pro přepravu a skladování lze složený nebo demontovaný zvedák uložit do krabice.

Složené zvedáky lze táhnout na zadních kolech a zvedáky s ručním rozevíračem nohou lze ve svislé poloze se sestavou sloupu/jeřábu otočenou směrem nahoru.

Zvedák pacienta skladujte při normální pokojové teplotě. Pokud je uložen ve vlhkých, chladných či mokrých podmínkách, může motor společně s dalšími montážními součástmi podléhat korozi. Přečtěte si část *11.4 Provozní prostředí, strana 32*.

7.2 Demontáž sloupu ze základny

(pouze pevný sloup)

1. Odstraňte volitelnou páku rozevírače nohou, pokud je nasazena.
2. Spusťte jeřáb a obě nohy zavřete k sobě.
3. Aktivujte tlačítko pro nouzové zastavení a zabrzděte kolečka.
4. V obráceném pořadí proveďte postup popsaný v části *4.5 Montáž ovládacího zařízení k jeřábu, strana 12*.
5. V obráceném pořadí proveďte postup popsaný v části *4.4 Rozložení závěsné tyče, strana 11*.
6. V obráceném pořadí proveďte postup popsaný v části *4.3.2 Montáž sloupu k základně, strana 11*.

7.3 Složení sloupu

(pouze skládací sloup)

1. Odstraňte volitelnou páku rozevírače nohou, pokud je nasazena.
2. Spusťte jeřáb a obě nohy zavřete k sobě.
3. Aktivujte tlačítko pro nouzové zastavení a zabrzděte kolečka.
4. V obráceném pořadí proveďte postup popsaný v části *4.5 Montáž ovládacího zařízení k jeřábu, strana 12*.
5. V obráceném pořadí proveďte postup popsaný v části *4.4 Rozložení závěsné tyče, strana 11*.
6. V obráceném pořadí proveďte postup popsaný v části *4.3.1 Rozkládání sloupu, strana 10*, vytáhněte bezpečnostní pojistku Ⓕ, podržte ji nahoře a sloup složte dolů.

7.4 Nástavec sloupu pro vzpřímené polohování

(pouze Birdie EVO)

Magnetický nástavec sloupu je dodáván, aby umožnil vzpřímené polohování, je-li zvedák vybaven elektrickým rozevíračem nohou.

1.

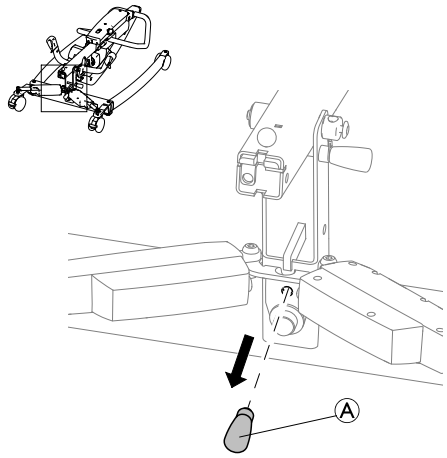

Vytáhněte nástavec sloupu Ⓐ z jeho úložiště na základně zvedáku.

2.

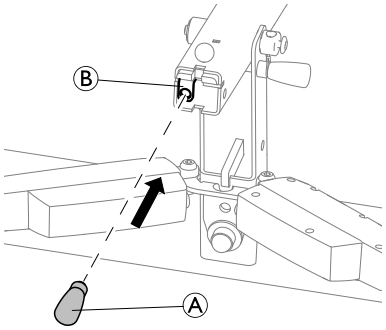

Zasuňte nástavec sloupu Ⓐ do držáku Ⓑ ve spodní části složeného sloupu.

3.

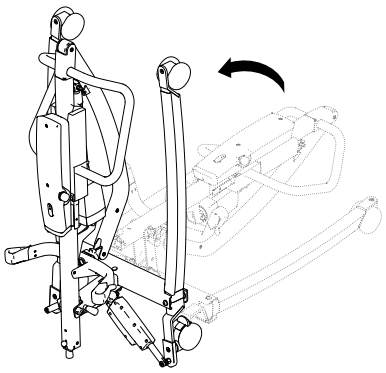

Složený zvedák lze nyní umístit do vzpřímené polohy.

8 Údržba

8.1 Všeobecné informace k údržbě

UPOZORNĚNÍ!
Nebezpečí úrazu nebo poškození
– Neprovádějte postupy údržby ani servisu, jestliže je výrobek používán.

Chcete-li zajistit, aby byl výrobek stále provozuschopný, provádějte postupy údržby popsané v této příručce.

Další postupy údržby a kontroly, které provádí kvalifikovaný technik, jsou popsány v servisní příručce tohoto výrobku. Servisní příručky jsou k dostání u společnosti Invacare.

8.2 Každodenní kontroly

VAROVÁNÍ!
Nebezpečí úrazu nebo poškození
Poškozené nebo opotřebované součásti mohou ovlivnit bezpečnost zvedáku.
– Zvedák pacienta zkontrolujte před každým použitím.
– Pokud zjistíte poškození nebo si nejste jisti bezpečností některé ze součástí, zvedák nepoužívejte. Neprodleně kontaktujte svého dodavatele výrobků Invacare a zajistěte, aby zvedák nikdo nepoužíval, dokud nebude opraven.

Kontrolní seznam pro každodenní kontroly

- ❑ Prohlédněte zvedák pacienta. Prohlédněte všechny součásti, zda nejsou poškozené nebo opotřebené.
- ❑ Zkontrolujte všechny montážní prvky, body upevnění a namáhané součásti, např. závěsy, háky a všechny otočné prvky, zda nejsou opotřebené, popraskané, roztřepené, deformované či jinak poškozené.
- ❑ Zkontrolujte funkčnost ručního ovladače (zvedání a pohyb nohou).
- ❑ Baterii nabíjejte každý den, kdy zvedák používáte.
- ❑ Zkontrolujte funkci nouzového zastavení.
- ❑ Zkontrolujte servisní světlo (pouze u řídicí jednotky CBJ Care).

Servisní světlo se zobrazuje jako symbol montážního klíče na řídicí jednotce a v příslušných případech na ručním ovladači.

– Pokud servisní světlo bliká žlutě, je třeba dát zvedák do servisu. V takovém případě zvedák nepoužívejte a požádejte svého dodavatele výrobků Invacare o provedení servisu.
– Pokud servisní světlo nebliká, je zvedák připraven k použití.

8.3 Čištění a dezinfekce

8.3.1 Obecné bezpečnostní informace

UPOZORNĚNÍ!
Nebezpečí kontaminace
– Proveďte bezpečnostní opatření a používejte vhodné ochranné pomůcky.

UPOZORNĚNÍ!
Nebezpečí úrazu elektrickým proudem a poškození výrobku
– V případě potřeby vypněte zařízení a odpojte jej ze sítě.
– Při čištění elektronických součástek berte v potaz jejich třídu ochrany týkající se vniknutí vody.
– Zajistěte, aby voda nestříkala na zástrčku nebo elektrickou zásuvku.
– Nedotýkejte se elektrické zásuvky mokrýma rukama.

DŮLEŽITÉ!
Nevhodné kapaliny nebo postupy mohou výrobek poškodit.
– Všechny používané čisticí a dezinfekční prostředky spolu musí být kompatibilní a musí chránit materiály, které čistí.
– Nikdy nepoužívejte žíraviny (kyseliny, zásady atd.) ani abrazivní čisticí prostředky. Doporučujeme běžné domácí čisticí prostředky, jako je tekutý prostředek na mytí nádobí, není-li v pokynech k čištění uvedeno jinak.
– Nikdy nepoužívejte rozpouštědla (celulózové ředidlo, aceton atd.), která mění strukturu plastů nebo rozpouští připevněné štítky.
– Před opětovným použitím výrobku vždy pečlivě zkontrolujte, zda je zcela suchý.

Při čištění a dezinfekci v klinickém prostředí nebo v prostředí dlouhodobé péče postupujte podle svých interních postupů.

8.3.2 Intervaly čištění

DŮLEŽITÉ!
Pravidelné čištění a dezinfekce přispívá k hladkému provozu, zvyšuje životnost a zabraňuje kontaminaci.
Výrobek čistěte a dezinfikujte:
– pravidelně při užívání,
– před a po jakékoliv servisní proceduře,
– pokud se dostal do kontaktu s jakoukoliv tělní tekutinou,
– před užíváním novým uživatelem.

8.3.3 Pokyny k čištění

DŮLEŽITÉ!
– Výrobek nelze čistit v automatických mycích systémech, vysokotlakými čisticími zařízeními ani parou.

Čištění zvedáku

Postup: Otřete vlhkým hadříkem nebo měkkým kartáčem.

Max. teplota: 40 °C

Rozpouštědla / chemické látky: Běžné domácí čisticí prostředky a voda.

Sušení: Otřete do sucha měkkým hadříkem.

Čištění závěsu

Přečtěte si pokyny k praní na závěsu a podrobnosti o čištění v návodu k závěsu.

8.3.4 Pokyny k dezinfekci

Informace o doporučených dezinfekčních prostředcích a postupech naleznete na stránce https://vah-online.de/en/for-users.

V domácí péči

Postup: Postupujte podle pokynů pro použití daného dezinfekčního prostředku a vydezinfikujte všechny přístupné povrchy.

Dezinfekční prostředek: Běžný domácí dezinfekční prostředek.

Sušení: Nechejte výrobek volně uschnout.

V klinické a dlouhodobé péči

Postupujte podle svých interních dezinfekčních postupů a používejte pouze dezinfekční prostředky a postupy v nich uvedené.

8.4 Servisní interval

VAROVÁNÍ!
Nebezpečí úrazu nebo poškození
Servis smí provádět pouze kvalifikovaný technik.
– Pro provedení servisu kontaktujte svého dodavatele výrobků Invacare.

Servis se musí provádět nejméně každých 12 měsíců, pokud není v místních požadavcích uvedeno jinak.

9 Po použití

9.1 Likvidace

VAROVÁNÍ!
Nebezpečí pro životní prostředí
Zařízení obsahuje baterie.
Tento výrobek může obsahovat látky potenciálně škodlivé pro životní prostředí, bude-li zlikvidován na místech (skládkách), která nesplňují zákonné požadavky.
– NEVYHAZUJTE baterie do komunálního odpadu.
– Baterie MUSÍ být zlikvidovány na odpovídajícím sběrném místě. Odevzdání je požadováno zákonem a je bezplatné.
– Vyhazujte pouze vybité baterie.
– Před vyhozením lithiových baterií umístěte na jejich kontakty kryty.
– Informace o typu baterie naleznete na štítku baterie nebo v kapitole *11 Technické Údaje, strana 30*.

Buďte zodpovědní k životnímu prostředí a tento výrobek po skončení životnosti recyklujte.

Výrobek a jeho součásti rozeberte, aby bylo možné jednotlivé materiály oddělit a recyklovat samostatně.

Likvidace a recyklace použitých výrobků a obalů musí odpovídat místním zákonům a předpisům pro nakládání s odpady. Další informace vám poskytne společnost zabývající se zpracováním odpadů.

9.2 Repase

Tento výrobek je vhodný k opakovanému použití. Chcete-li výrobek repasovat pro nového uživatele, proveďte následující:

- čištění a dezinfekce,
- kontrola dle plánu servisních prohlídek.

Podrobné informace o prohlídce, čištění a dezinfekci tohoto výrobku naleznete v uživatelské a servisní příručce.

10 Odstraňování potíží

10.1 Identifikace závad a možná řešení

Problémy	Závady	Řešení
Zvedák pacienta je volný.	Kloub sloupu/základny je volný.	Viz část Montáž sloupu v části Nastavení.
	Táhla jsou volná.	Obraťte se na dodatele výrobků Invacare.
Kolečka/brzdy jsou hlučné nebo zatuhlé.	V ložiskách jsou nečistoty nebo prach.	Vyčistěte prach a nečistoty z koleček.
Otočné body vydávají hlučný nebo suchý zvuk.	Otočné body jsou opotřebované nebo poškozené.	Obraťte se na dodatele výrobků Invacare.
Elektrické ovládací zařízení nezvedá nebo se nerozevírají nohy, když stisknete tlačítko.	Konektor ručního ovladače nebo ovládacího zařízení je volný.	Připojte konektor ručního ovladače nebo ovládacího zařízení. Zajistěte, aby konektory byly správně usazeny a plně připojeny.
	Baterie je slabá.	Dobijte baterii. Přečtěte si část *5.7 Nabíjení baterie, strana 16*
	Tlačítko pro nouzové zastavení je stisknuté.	Otočte tlačítkem pro nouzové zastavení proti směru hodinových ručiček, dokud se neuvolní.
	Baterie není správně připojena k řídicí jednotce.	Připojte baterii zpět k řídicí jednotce. Přečtěte si část *5.7.4 Volitelná nabíječka baterie, strana 17*
	Připojovací svorky jsou poškozené.	Obraťte se na dodatele výrobků Invacare.
	Napájecí šňůra je zapojena do síťové zásuvky.	Odpojte napájecí šňůru ze síťové zásuvky.
	Ovládací zařízení jeřábu nebo nohou je poškozeno.	Obraťte se na dodatele výrobků Invacare.
	Bylo překročeno maximální zatížení.	Snižte zatížení.
Neobvyklý hluk z ovládacího zařízení.	Ovládací zařízení je poškozeno.	Obraťte se na dodatele výrobků Invacare.
Jeřáb nelze spustit dolů z nejvyšší polohy.	Jeřáb vyžaduje minimální zatížení, aby jej bylo možné spustit z nejvyšší polohy.	Zatáhněte mírně za jeřáb.
Řídicí jednotka během zvedání začne pípat a motor se zastaví.	Bylo překročeno maximální zatížení.	Snižte zatížení (zvedák pak bude fungovat normálně).

ℹ Pokud výše uvedené informace nepomohou potíže odstranit, obraťte se na svého dodavatele výrobků Invacare.

11 Technické Údaje

11.1 Maximální bezpečné provozní zatížení

	Birdie® EVO	Birdie® EVO COMPACT	Birdie® EVO PLUS	Birdie® EVO XPLUS
Max. bezpečné provozní zatížení (pacient + závěsná tyč + závěs)	180 kg	150 kg	180 kg	210 kg

11.2 Rozměry a hmotnosti

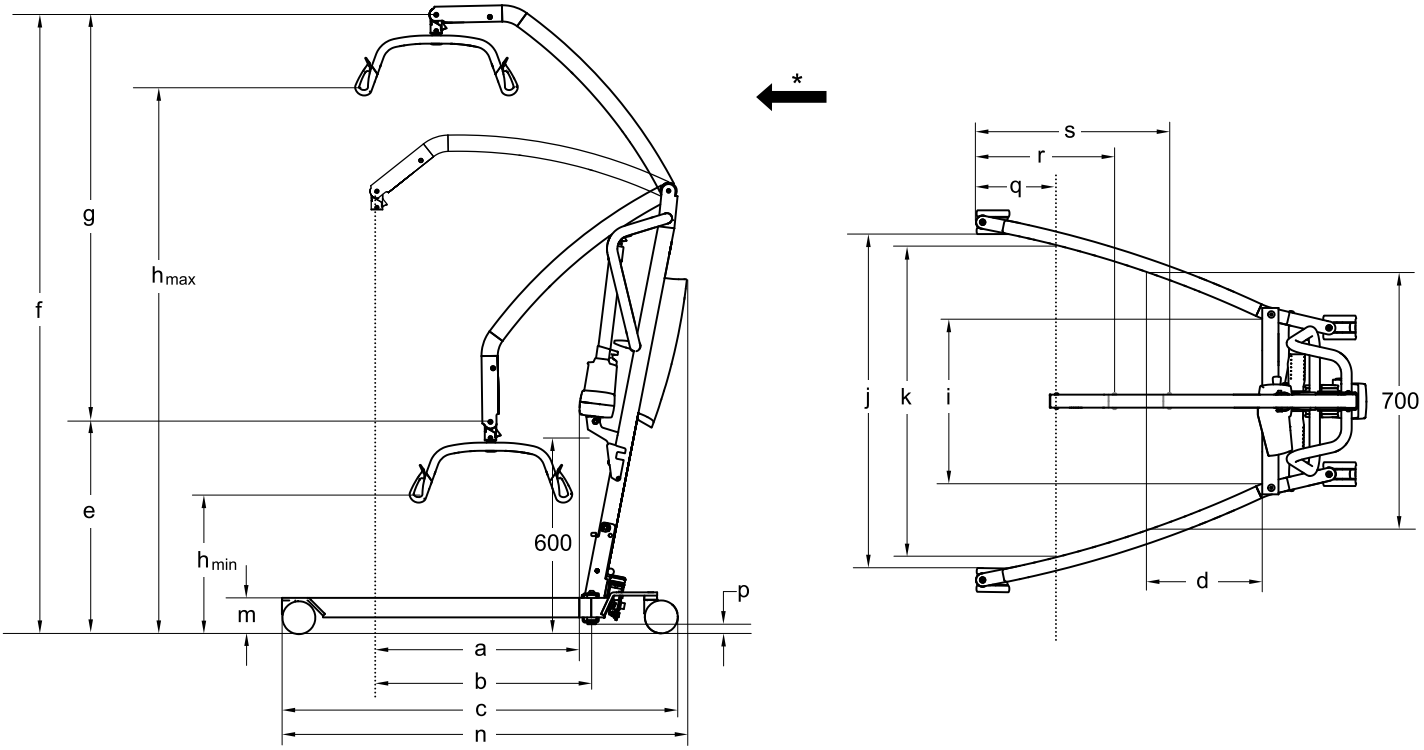

* Po směru jízdy

Rozměry [mm]	Birdie® EVO		Birdie® EVO COMPACT		Birdie® EVO PLUS / XPLUS
Průměr předních/zadních koleček	75 / 75	100 / 100	75 / 75	100 / 100	100 / 125
Max. dosah při 600 mm (a)	630	630	530	530	630
Max. dosah od základny (b)	630	630	530	530	630
Délka základny (c)	1200	1220	1060	1080	1280
Celková délka (n)	1250	1250	1100	1100	1280
Dosah od základny při rozevření noh na 700 mm (d)	225	225	420	420	225
Min. výška / nejnižší poloha CSP* (e)	630	645	730	745	645
Max. výška CSP* (f)	1870	1885	1805	1820	1885
Rozsah zvedání (g)	1240	1240	1060	1060	1240
Min. výška v místě zavěšení závěsu (v_{min})	400	415	515	530	415
Max. výška v místě zavěšení závěsu (v_{max})	1645	1660	1575	1590	1660
Celková šířka (rozevřené nohy) mezi středy koleček	1100	1100	890	890	1100
Celková šířka (rozevřené nohy) – vnitřní rozměr (j)	1040	1020	835	815	1020
Celková šířka (zavřené nohy) – vnější rozměr	640	640	520	520	640

Rozměry [mm]	Birdie® EVO		Birdie® EVO COMPACT		Birdie® EVO PLUS / XPLUS
Min. vnitřní šířka (i)	495	495	380	380	495
Vnitřní šířka při maximálním dosahu (k)	960	960	765	765	960
Poloměr otočení	1400	1400	1070	1070	1430
Výška k hornímu okraji noh (m)	100	115	100	115	115
Min. volná výška (p)	20	35	20	35	35
Minimální vzdálenost od stěny k CSP* při maximálním dosahu (rozevřené nohy) (q)	245	245	210	210	245
Minimální vzdálenost od stěny k CSP* při maximální výšce (rozevřené nohy) (r)	410	410	450	450	410
Minimální vzdálenost od stěny k CSP* při minimální výšce (rozevřené nohy) (s)	615	615	395	395	615
Výška složeného zvedáku (pouze skládací verze)	455	470	455	470	470
Délka složeného zvedáku (pouze skládací verze)	1300	1320	1190	1210	1360

* CSP = středový bod zavěšení

ℹ Všechny rozměry platí pro 2bodovou závěsnou tyč o rozměru 450 mm.

Hmotnost hlavních součástí [kg]			
	Birdie® EVO	Birdie® EVO COMPACT	Birdie® EVO PLUS / XPLUS
Celková hmotnost bez závěsné tyče	40	31	41
Hmotnost, sloup, včetně baterie, bez závěsné tyče	19	14	19
Hmotnost manuální části noh	21	17	není k dispozici
Hmotnost elektrické části noh	21	není k dispozici	22

Hmotnost závěsných tyčí [kg]	
Závěsná tyč, 2bodová, 350 mm	1,3
Závěsná tyč, 2bodová, 450 mm	1,4
Závěsná tyč, 2bodová, 550 mm	1,6
Závěsná tyč, 4bodová, 450 mm	2,8
Závěsná tyč, 4bodová, 500 mm	2,9
Závěsná tyč, 4bodová, 550 mm	3,0

11.3 Elektrický systém

	Birdie® EVO	Birdie® EVO COMPACT	Birdie® EVO PLUS / XPLUS
Výstupní napětí	24 V stejn., max. 250 VA		
Napájecí napětí	100–240 V stř., 50/60 Hz		
Max. vstupní proud	400 mA (u CBJ1, CBJ2 a CBJ Care) / 280 mA (u CBJ Home)	400 mA (u CBJ2) / 280 mA (u CBJ Home)	400 mA (CBJ1 a CBJ Care)
Stupeň krytí (celé zařízení)	IPX4*		
Třída izolace	Zařízení třídy II		

	Birdie® EVO	Birdie® EVO COMPACT	Birdie® EVO PLUS / XPLUS
Aplikovaná část typu B	Aplikovaná část v souladu s uvedenými požadavky na ochranu před úrazem elektrickým proudem podle normy IEC60601-1		
Hlučnost	45–50 dB (A)		
Provozuschopnost	40 úplných zvednutí (s baterií nabitou na 100 %–50 % celkové kapacity)		
Přerušovaný provoz (periodická činnost motoru)	10 %, max. 2 min / 18 min		
Technické údaje k baterii	2 x 12 V / 2,9 Ah		
Typ baterie	Olověná (bezúdržbová, hermeticky uzavřená)		
Ruční nouzové spouštění	Ano (u spodní části ovládacího zařízení)	Volitelné (u horní části ovládacího zařízení)	Ano (u spodní části ovládacího zařízení)
Elektrické nouzové spouštění/zvedání	Ano/ano (u CBJ1 a CBJ Care) Ano/ne (u CBJ2 a CBJ Home)	Ano/ne (u CBJ2 a CBJ Home)	Ano/ano (CBJ1 a CBJ Care)

* IPx4 – Systém je chráněn před vodou stříkající z jakéhokoli směru.

11.4 Provozní prostředí

	Skladování a přeprava	Provoz
Teplota	–10 °C až +50 °C	+5 °C až +40 °C
Relativní vlhkost	20 % až 90 % při 30 °C, nekondenzující	
Atmosférický tlak	800 hPa až 1 060 hPa	

ℹ Před použitím výrobku jej nechte ohřát na provozní teplotu:
- Zahřátí z minimální teploty při skladování může trvat více než 30 minut.
- Vychladnutí z maximální teploty při skladování může trvat více než 5 minut.

11.5 Materiály

Součást	Materiál
Základna, nohy, sloup a výložník	Pískovaná ocel
Závěsná tyč	Pískovaná ocel a TPU
Kryt ovládacího zařízení, ruční ovladač, chránič sloupu, kolečka a další plastové součásti	Materiál podle označení (PA, PP, PE)
Konektor jeřábu, šrouby a matice	Pozinkovaná ocel

Všechny součásti výrobku jsou odolné vůči korozi nebo jsou antikorozní.

11.6 Provozní síly ovládacích prvků

Ovládací prvek	Provozní síla
Tlačítka na řídicí jednotce	4 N
Tlačítka na ručním ovladači	4 N
Nožní pedál se 100mm kolečky*	290 N
Páka rozevírače nohou se 100mm kolečky	45 N
Páka rozevírače nohou se 75mm kolečky	50 N

* Jsou-li součástí vybavení 75mm kolečka, je nutné použít páku rozevírače nohou.

12 Elektromagnetická kompatibilita (EMC)

12.1 Všeobecné informace o EMC

Zdravotnická elektrická zařízení je nutné sestavovat a používat v souladu s informacemi o elektromagnetické kompatibilitě uvedenými v tomto návodu.

Tento výrobek byl testován a shledán jako vyhovující z hlediska limitů pro elektromagnetickou kompatibilitu podle normy IEC/EN 60601-1-2 pro zařízení třídy B.

Funkčnost tohoto produktu může být ovlivněna přenosnými a mobilními radiofrekvenčními komunikačními přístroji.

Jiná zařízení mohou být rušena i elektromagnetickými emisemi o nízkých hodnotách povolenými výše uvedenou normou. Chcete-li zjistit, zda emise z tohoto výrobku způsobují rušení, tento výrobek střídavě zapněte a vypněte. Pokud provoz druhého zařízení přestane být rušen, příčinou daného rušení je tento výrobek. V těchto vzácných případech je možné rušení snížit nebo odstranit pomocí následujících opatření:

- Zajistěte větší rozestup mezi zařízeními.

12.2 Elektromagnetické emise

Pokyny a prohlášení výrobce

Tento produkt je určen pro použití v níže upřesněném elektromagnetickém prostředí. Zákazník nebo uživatel tohoto produktu by se měl ujistit, že je produkt v takovém prostředí používán.

Emisní test	Soulad s předpisy	Elektromagnetické prostředí – pokyny
RF (radiofrekvenční) emise CISPR 11	Skupina I	Tento produkt využívá radiofrekvenční energii pouze pro své vnitřní funkce. Proto jsou jeho radiofrekvenční emise velmi nízké a pravděpodobně nemají žádný vliv na okolní elektronické vybavení.
RF (radiofrekvenční) emise CISPR 11	Třída B	Tento produkt je vhodný k použití ve všech prostředích, včetně domácího prostředí a prostředí přímo napojeného na veřejnou rozvodnou síť nízkého napětí, která zásobuje budovy určené pro obytné účely.
Harmonické emise IEC 61000-3-2	Třída A	
Kolísání napětí / kmitavé emise IEC 61000-3-3	Vyhovuje	

12.3 Elektromagnetická odolnost

Pokyny a prohlášení výrobce

Tento produkt je určen pro použití v níže upřesněném elektromagnetickém prostředí. Zákazník nebo uživatel tohoto produktu by se měl ujistit, že je produkt v takovém prostředí používán.

Test odolnosti	Test / stupeň kompatibility	Elektromagnetické prostředí – pokyny
Elektrostatický výboj (ESD) IEC 61000-4-2	± 8 kV kontakt ± 2 kV, ± 4 kV, ± 8 kV, ± 15 kV vzduch	Výrobek by měl být používán na dřevěných či betonových podlahách nebo na keramické dlažbě. Pokud jsou podlahy vyrobeny ze syntetického materiálu, relativní vlhkost by měla být nejméně 30 %.
Elektrostatické přechodné/výbojové jevy IEC 61000-4-4	± 2 kV pro napájecí vedení; 100 kHz obnovovací frekvence ± 1 kV pro vstupní/výstupní vedení; 100 kHz obnovovací frekvence	Kvalita síťového napájení musí odpovídat typickému komerčnímu nebo nemocničnímu prostředí.
Přepětí IEC 61000-4-5	± 1 kV mezi vodiči ± 2 kV mezi vodiči	Kvalita síťového napájení musí odpovídat typickému komerčnímu nebo nemocničnímu prostředí.

Test odolnosti	Test / stupeň kompatibility	Elektromagnetické prostředí – pokyny
Poklesy, krátkodobá přerušení a výkyvy napětí na vstupním napájecím vedení IEC 61000-4-11	< 0 % U_T pro 0,5 cyklu při 45° krocích 0 % U_T pro 1 cyklus 70 % U_T pro 25/30 cyklů < 5 % U_T pro 250/300 cyklů	Kvalita síťového napájení musí odpovídat typickému komerčnímu nebo nemocničnímu prostředí. Pokud uživatel potřebuje tento výrobek používat během výpadků elektrického proudu, doporučujeme ho napájet pomocí nepřerušitelného zdroje napájení nebo z baterie. U_T je běžné síťové napětí před použitím testovací úrovně.
Magnetické pole se síťovou frekvencí (50/60 Hz) IEC 61000-4-8	30 A/m	Magnetická pole se síťovou frekvencí musejí odpovídat úrovni charakteristické pro typické umístění v typickém komerčním nebo nemocničním prostředí.
Vedená radiofrekvenční energie IEC 61000-4-6	3 V 150 kHz až 80 MHz 6 V v ISM a v pásmech pro radioamatéry	Intenzitu elektrického pole pevných vysílačů, jako jsou základnové stanice pro rádiové (mobilní/bezdrátové) telefony a pozemní mobilní rádia, amatérská rádia, rozhlasové AM a FM stanice a televizní vysílání, nelze teoreticky přesně předpovědět. Pro posouzení elektromagnetického prostředí s ohledem na pevné radiofrekvenční vysílače by se mělo zvážit provedení místního elektromagnetického průzkumu. Překračuje-li naměřená intenzita elektrického pole v místě používání tohoto výrobku výše zmíněnou použitelnou úroveň radiofrekvenční shody, je třeba sledováním ověřit, zda výrobek funguje normálně. Zaznamenáte-li nenormální funkci, bude nutno provést dodatečná opatření, jako například otočení či přesunutí tohoto výrobku. Rušení se může objevit v blízkosti zařízení označeného následujícím symbolem:
Vyzařovaná radiofrekvenční (RF) energie IEC 61000-4-3	10 V/m 80 MHz až 2,7 GHz Parametry testu 385 MHz – 5785 MHz pro odolnost vůči RF bezdrátovým komunikačním zařízením odpovídá údajům uvedeným v tabulce 9 normy IEC 60601-1-2:2014.	Přenosné a mobilní RF komunikační zařízení se nemá používat ve vzdálenosti do 30 cm od jakékoli součásti tohoto výrobku, včetně kabelů.

ℹ Tyto pokyny neplatí pro veškeré situace. Šíření elektromagnetických vln je ovlivněno absorpcí a odrazem od konstrukcí, objektů a osob.

Tartalomjegyzék

Ezt a kézikönyvet a végfelhasználónak kell átadni. A termék használata előtt olvassa el ezt a kézikönyvet és őrizze meg a jövőbeni tájékozódásra.

1 Általános információk . . . 36
1.1 Bevezetés . . . 36
1.1.1 A használati útmutatóban használt szimbólumok . . . 36
1.2 Élettartam . . . 36
1.2.1 További információ . . . 36
1.3 A felelősség korlátozása . . . 36
1.4 A jótállásra vonatkozó információk . . . 36
1.5 Megfelelőség . . . 36
1.5.1 Termékspecifikus szabványok . . . 36
2 Biztonság . . . 37
2.1 A biztonságra vonatkozó általános információk . . . 37
2.1.1 Becsípődési pontok . . . 38
2.2 A tartozékokra vonatkozó biztonsági tájékoztatás . . . 38
2.3 Az elektromágneses interferenciára vonatkozó biztonsági tudnivalók . . . 38
2.4 Címkék és szimbólumok a terméken . . . 39
2.4.1 A címkék helye . . . 39
2.4.2 Azonosító címke . . . 39
2.4.3 Egyéb szimbólumok . . . 39
3 A termék áttekintése . . . 41
3.1 Rendeltetés . . . 41
3.2 Az emelő főbb részei . . . 41
3.3 Tartozékok . . . 41
4 Használatbavétel . . . 43
4.1 A biztonságra vonatkozó általános információk . . . 43
4.2 A csomag tartalma . . . 43
4.3 A rúd felszerelése . . . 43
4.3.1 A rúd szétnyitása . . . 43
4.3.2 A rúd és az alap összeszerelése . . . 44
4.4 Az akasztórúd kinyitása . . . 44
4.5 A működtető szerkezet felszerelése a gémre . . . 45
4.6 A kézi lábterpesztő karjának felszerelése . . . 45
4.7 A szerviz kijelző visszaállítása . . . 45
5 Használat . . . 47
5.1 A biztonságra vonatkozó általános információk . . . 47
5.2 A hátsó bolygókerekek rögzítése/rögzítésének feloldása . . . 47
5.3 Elektromos emelő felemelése és leeresztése . . . 47
5.4 A lábak szétterpesztése és összezárása . . . 47
5.4.1 Elektromos lábak szétterpesztése és összezárása . . . 47
5.4.2 A lábak kézi szétterpesztése és összezárása . . . 47
5.5 Az akasztórúd cseréje . . . 47
5.6 Vészhelyzeti funkciók . . . 48
5.6.1 Vészleállítás . . . 48
5.6.2 Vészleeresztés (CBJ Home vezérlőegység) . . . 48
5.6.3 Vészleeresztés (CBJ Care, CBJ1, CBJ2 vezérlőegység) . . . 48
5.6.4 Vészfelemelés (CBJ Care, CBJ1 vezérlőegység) . . . 48
5.6.5 Mechanikus vészleeresztés . . . 48
5.7 Az akkumulátor feltöltése . . . 49
5.7.1 A CBJ Home vezérlőegység . . . 49
5.7.2 A CBJ Care, a CBJ1 és a CBJ2 vezérlőegység . . . 49
5.7.3 Külön megvásárolható kézi vezérlőegység . . . 50
5.7.4 Külön megvásárolható akkumulátortöltő . . . 50
6 Betegáthelyezés . . . 52
6.1 A biztonságra vonatkozó általános információk . . . 52
6.2 A felemelés előkészítése . . . 52
6.2.1 A függesztőeszköz rögzítése az emelőre . . . 53
6.3 A beteg áthelyezése az ágyból . . . 54
6.4 A beteg áthelyezése az ágyba . . . 54
6.5 Beteg áthelyezése kerekesszékből . . . 54
6.6 A beteg áthelyezése kerekesszékbe . . . 55
6.7 A beteg áthelyezése WC-re és WC-ről . . . 55
6.8 Beteg felemelése a padlóról . . . 56
7 Szállítás és tárolás . . . 58
7.1 Általános információk . . . 58
7.2 A rúd leszerelése az alapról . . . 58
7.3 A rúd összehajtása . . . 58
7.4 Rúdhosszabbító függőleges helyzetbe történő állításhoz . . . 58
8 Karbantartás . . . 59
8.1 A karbantartásra vonatkozó általános tudnivalók . . . 59
8.2 Napi ellenőrzések . . . 59
8.3 Tisztítás és fertőtlenítés . . . 59
8.3.1 A biztonságra vonatkozó általános információk . . . 59
8.3.2 A tisztítási gyakorisága . . . 59
8.3.3 Tisztítási útmutató . . . 59
8.3.4 Fertőtlenítési útmutató . . . 60
8.4 A szervizelések közötti idő . . . 60
9 Használat után . . . 61
9.1 Hulladékkezelés . . . 61
9.2 Felújítás . . . 61
10 Hibaelhárítás . . . 62
10.1 Hibák azonosítása és megoldási lehetőségek . . . 62
11 Műszaki Adatok . . . 63
11.1 Megengedett legnagyobb biztonságos üzemi terhelés . . . 63
11.2 Méretek és tömeg . . . 63
11.3 Elektromos rendszer . . . 64
11.4 Környezeti feltételek . . . 65
11.5 Anyagok . . . 65
11.6 A vezérlők működtetéséhez szükséges erő . . . 65
12 Elektromágneses összeférhetőség (EMC) . . . 66
12.1 Az elektromágneses összeférhetőségre vonatkozó általános információk . . . 66
12.2 Elektromágneses sugárzás . . . 66
12.3 Elektromágneses zavartűrés . . . 66

1 Általános információk

1.1 Bevezetés

Ez a használati útmutató a termék kezelésére vonatkozó fontos tudnivalókat tartalmaz. A termék biztonságos használata érdekében figyelmesen olvassa el a használati útmutatót, és kövesse a biztonsági utasításokat.

Fontos tudni, hogy lehetnek olyan részek ebben a dokumentumban, amelyek az Ön termékére nem érvényesek, mivel ez a dokumentum a (nyomdába adás időpontjában) elérhető összes modellünkre vonatkozik. Ellenkező értelmű jelzés hiányában e dokumentum mindegyik fejezete a termék összes modelljére vonatkozik.

Az Ön országában elérhető modelleket és konfigurációkat az országspecifikus értékesítési dokumentumok tartalmazzák.

Az Invacare fenntartja a jogot a termék műszaki adatainak további értesítés nélkül történő módosítására.

Mielőtt elolvassa ezt a dokumentumot, ellenőrizze, hogy a legfrissebb verzióval rendelkezik-e. A legfrissebb verzió PDF formátumban az Invacare webhelyén található.

Ha a nyomtatott dokumentumban kicsiknek találja a betűket, és így nehezen tudja elolvasni a szöveget, akkor letöltheti a PDF változatot a webhelyről. A PDF változat betűméretét a képernyőn tetszőlegesen beállíthatja, hogy kényelmesen el tudja olvasni a szöveget.

Ha a termékre vonatkozóan további információra van szüksége, például ha tájékoztatást szeretne kapni a termékre vonatkozó biztonsági értesítésekről vagy a termékvisszahívásokról, akkor forduljon az Invacare képviseletéhez. A címek e dokumentum végén találhatók.

Amennyiben a termékkel súlyos esemény következik be, értesítse a gyártót és országában az illetékes hatóságot.

1.1.1 A használati útmutatóban használt szimbólumok

A használati útmutatóban a figyelmeztetésekre szimbólumok hívják fel a figyelmet. A figyelmeztető szimbólumok mellé a veszély súlyosságát jelző felirat társul.

⚠ FIGYELEM!
Olyan veszélyes helyzetet jelez, amely súlyos sérüléshez vagy halálhoz is vezethet, ha nem kerülik el.

⚠ VIGYÁZAT!
Olyan veszélyes helyzetet jelez, amely kisebb vagy közepes sérüléshez vezethet, ha nem kerülik el.

! FONTOS!
Olyan veszélyes helyzetet jelez, amely anyagi kárhoz, rongálódáshoz vezethet, ha nem kerülik el.

ⓘ Tippek és javaslatok
Hasznos tanácsokat, javaslatokat és tudnivalókat nyújt a hatékony, gondtalan használathoz.

1.2 Élettartam

A termék várható élettartama nyolc év, feltételezve, hogy a terméket naponta, rendeltetésének megfelelően használják, betartva a jelen kézikönyvben leírt biztonsági és karbantartási utasításokat. A tényleges élettartam a használat gyakoriságától és intenzitásától függően változhat.

1.2.1 További információ

A várható élettartam meghatározásakor átlagosan napi 4 emelési ciklussal számoltunk.

1.3 A felelősség korlátozása

Az Invacare nem vállal felelősséget olyan károkért, amelyek a következőkből erednek:

- a használati útmutatóban foglaltak be nem tartása,
- helytelen használat,
- természetes elhasználódás,
- a vásárló vagy egy harmadik fél általi helytelen összeszerelés vagy beállítás,
- műszaki módosítások,
- illetéktelen módosítások és/vagy nem megfelelő pótalkatrészek használata.

1.4 A jótállásra vonatkozó információk

A termékre az egyes országokban érvényes általános szerződési feltételeknek megfelelően gyártói szavatosságot vállalunk.

Garanciális igénnyel kizárólag azon a forgalmazón keresztül lehet fellépni, amelytől a terméket beszerezték.

1.5 Megfelelőség

Minthogy vállalatunk az ISO 13485 szabvány elveinek megfelelően működik, számunkra a minőség alapvető fontosságú.

Ez a termék rendelkezik a CE jelzéssel, ami azt mutatja, hogy megfelel az 1. osztályba sorolt orvostechnikai eszközökre vonatkozó 2017/745 rendeletnek. A termék kibocsátási dátuma a CE-megfelelőségi nyilatkozaton szerepel.

Folyamatosan erőfeszítéseket teszünk annak biztosítására, hogy a vállalat környezetre gyakorolt hatását helyileg és globálisan egyaránt a lehető legkisebbre csökkentsük.

Kizárólag a REACH rendeletnek megfelelő anyagokat és alkatrészeket használunk.

Betartjuk a jelenleg hatályos környezetvédelmi jogszabályokat, a WEEE- és a RoHS-irányelvet.

1.5.1 Termékspecifikus szabványok

A terméket bevizsgálták, és megállapították, hogy teljesíti (a mozgáskorlátozott személyek felemelésére és áthelyezésére vonatkozó) ISO 10535 szabvány és az összes kapcsolódó szabvány előírásait.

A helyi szabványokról és előírásokról az Invacare helyi képviseletétől kaphat további tájékoztatást. A címek e dokumentum végén találhatók.

2 Biztonság

2.1 A biztonságra vonatkozó általános információk

A használati útmutatónak ez a fejezete a termékre vonatkozó általános biztonsági tudnivalókat tartalmaz. A speciális biztonsági tudnivalók a használati útmutató megfelelő fejezeteiben és az azokban leírt eljárásokban találhatók.

FIGYELEM!
Személyi sérülés vagy az eszköz károsodásának veszélye
- Ne használja se ezt a terméket, se semelyik külön megvásárolható berendezést anélkül, hogy előbb végig ne olvasta és tökéletesen meg ne értette volna ezeket az utasításokat és a termékhez vagy a külön megvásárolható berendezéshez mellékelt más, a használatukra vonatkozó anyagokat, például a használati útmutatót vagy az utasításokat tartalmazó lapokat. Ha nem érti a figyelmeztetéseket, intelmeket vagy utasításokat, akkor vegye fel a kapcsolatot egy egészségügyi szakdolgozóval, az Invacare egy forgalmazójával vagy egy szakképzett szerelővel, mielőtt megpróbálná használatba venni ezt a terméket.
- Ne hajtson végre a terméken illetéktelen módosítást, változtatást!

FIGYELEM!
Nem szabad túllépni a megengedett legnagyobb biztonságos üzemi terhelést
- Ne lépje túl a termék vagy a használt tartozékok, például a függesztőeszközök, az akasztórudak stb. megengedett legnagyobb biztonságos üzemi terhelését! A meghatározott megengedett legnagyobb biztonságos üzemiterhelés-értékeket a dokumentációban vagy a címkéken találja.
- A legkevésbé terhelhető alkatrész határozza meg a teljes rendszer megengedett legnagyobb biztonságos üzemi terhelését.

FIGYELEM!
Személyi sérülés vagy az eszköz károsodásának veszélye
A termék nem megfelelő használata személyi sérülést vagy anyagi kárt okozhat.
- Ne próbálkozzon semmilyen áthelyezéssel anélkül, hogy azt a beteggel foglalkozó egészségügyi szakdolgozó jóvá nem hagyja!
- Olvassa el a jelen használati útmutatóban található utasításokat, és figyelje meg, miként hajtják végre a betegek áthelyezését a kiképzett személyek. Ezután felügyelet mellett, egészséges személyen gyakorolja az áthelyezést.
- Különös figyelmet kell fordítani az olyan mozgáskorlátozott személyekre, akik nem tudnak együttműködni az áthelyezés során.
- Ne használja az emelőt szállítóeszközként! A berendezés arra szolgál, hogy egy személyt egyik pihenőhelyről a másikra helyezzenek át vele.

FIGYELEM!
Személyi sérülés vagy az eszköz károsodásának veszélye
A kábelek helytelen kezelése áramütéshez és a termék meghibásodásához vezethet.
- Ne törje meg, ne csípje be, és más módon se károsítsa a termék kábeleit!
- Ügyeljen arra, hogy semmilyen kábelt ne csípjen be és ne rongáljon meg a termék használata során.
- Győződjön meg arról, hogy megfelelőek a vezetékek és a csatlakozások.
- Ne használjon nem hitelesített berendezést!

FIGYELEM!
Személyi sérülés vagy az eszköz károsodásának veszélye
A túl sok nedvesség károsítja a terméket, és áramütést okozhat.
- A betegemelő használható fürdő vagy zuhanyzó területén, de NEM szabad a zuhany alatt használni. A beteget zuhanyzószékbe kell átültetni, vagy más eszközt kell használni a zuhanyozáshoz.
- Ha a betegemelőt nedves környezetben használják, akkor arról használat után minden nedvességet feltétlenül le kell törölni.
- Nedves környezetben, illetve nedves kézzel ne dugja be és ne húzza ki a tápkábelt!
- Ne tárolja a terméket nedves helyen vagy nedves körülmények között!
- Rendszeresen ellenőrizze a termék összes alkatrészét, a korrózió és a sérülés jeleit keresve. Cserélje ki a korrodálódott vagy sérült alkatrészeket.
- Lásd: *11.4 Környezeti feltételek, 65. oldal*.

FIGYELEM!
Személyi sérülés vagy az eszköz károsodásának veszélye
A gyújtóeszközök égési sérülést vagy tüzet okozhatnak.
- A betegek áthelyezésekor biztonsági távolságot kell tartani az emelő és a lehetséges gyújtóeszközök (hősugárzó, kályha, kandalló stb.) között.
- Áthelyezés közben sem a beteg, sem a segítő személy nem dohányozhat.
- A függesztőeszközt nem szabad hőforrás (hősugárzó, kályha, kandalló stb.) fölé helyezni.

FIGYELEM!
Személyi sérülés vagy az eszköz károsodásának veszélye
A személyi sérülés és az anyagi kár elkerüléséhez a termék használata közben:
- Szoros felügyeletre van szükség, ha a terméket gyerekek közelében használják.
- Ne engedje, hogy a gyerekek játsszanak a termékkel!

VIGYÁZAT!
Személyi sérülés vagy az eszköz károsodásának veszélye
A termék felforrósodhat, ha napsugárzásnak vagy más hőforrásnak van kitéve.
– Ne tegye ki a terméket hosszabb ideig közvetlen napsugárzásnak!
– Tartsa távol a terméket a hőforrásoktól!

FONTOS!
A felhalmozódott szösz, por és más szennyeződés tönkreteheti a terméket.
– Tartsa tisztán a terméket!

2.1.1 Becsípődési pontok

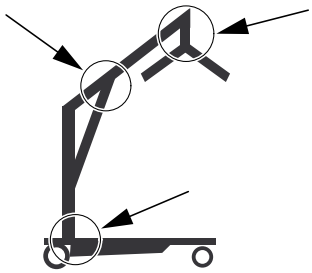

FIGYELEM!
Sérülésveszély
Az emelő több helyén van becsípődési pont, ahol becsípheti az ujját.
– Kezét mindig tartsa távol a mozgó alkatrészektől!

2.2 A tartozékokra vonatkozó biztonsági tájékoztatás

VIGYÁZAT!
Sérülésveszély
A nem eredeti, illetve a nem megfelelő tartozékok befolyásolhatják a termék működését és biztonságosságát.
– A regionális eltérések miatt az elérhető tartozékokat az Invacare helyi weboldalán nézheti meg, vagy forduljon Invacare-forgalmazójához.
– További tájékoztatást és utasításokat a tartozékhoz mellékelt kézikönyv tartalmaz.
– Kizárólag a használt termékhez gyártott eredeti tartozékokat használjon! Bizonyos körülmények között más gyártó által készített függesztőeszközök is használhatók. Lásd az ebben a szakaszban olvasható további információkat.
– A kockázatot mindig szakembernek kell felmérnie még az emelőberendezés kiadása előtt. Fontos, hogy a kockázatelemzés során figyelembe vegyék a feladatot, a személyt, a terhelést, a környezetet és a berendezést.
– Mindig a beteg testtömegének, méretének és fizikai állapotának megfelelő kialakítású és méretű függesztőeszközt kell választani, figyelembe véve a végrehajtandó áthelyezés fajtáját is.

VIGYÁZAT!
A függesztőeszközök és a rögzítőrendszer kompatibilitása
Az Invacare kampókon és hurkokon alapuló közönséges rögzítőrendszert használ. A függesztőeszközök hurkait a (kabátakasztó rúd stílusú) akasztórúd kampóira kell akasztani. Ezért más gyártók által készített megfelelő függesztőeszközök is használhatók ezzel az emelővel.
– Csak olyan hurok rögzítőkkel rendelkező függesztőeszközöket használjon, amelyek illeszkednek a kampós (kabátakasztó rúd stílusú) akasztórudakhoz!
– Ne használjon „kulcslyukas vagy csatos rögzítésű rendszerekhez” vagy „billenő keretes rendszerekhez” kialakított függesztőeszközt!

2.3 Az elektromágneses interferenciára vonatkozó biztonsági tudnivalók

FIGYELEM!
Hibás működés veszélye elektromágneses interferencia miatt
E termék és egy másik elektromos berendezés között elektromágneses interferencia léphet fel, és ez zavarhatja a termék elektromos állító funkcióit. Ennek megelőzése érdekében csökkentse vagy küszöbölje ki az ilyen elektromágneses interferenciát:
– Csak eredeti kábeleket, tartozékokat és pótalkatrészeket használjon, ne növelje a termék elektromágneses sugárzását, és ne csökkentse elektromágneses zavartűrését.
– Ne használjon hordozható rádiófrekvenciás (RF) kommunikációs készüléket a termék egyetlen alkatrészének (a kábeleket is ideértve) 30 cm-es körzetében sem.
– Ne használja ezt a terméket működő nagyfrekvenciás sebészeti berendezések közelében, se MR-képalkotó rendszerek olyan RF-árnyékolt termének közelében, ahol nagy intenzitásúak az elektromágneses zavarok.
– Elektromágneses zavar esetén növelje a termék és a másik berendezés közötti távolságot, vagy kapcsolja ki a berendezést.
– Részletes ismertetés és követendő útmutatás a következő fejezetben található: *12 Elektromágneses összeférhetőség (EMC), 66. oldal*.

FIGYELEM!
Rendellenes működés veszélye
Az elektromágneses interferencia nem megfelelő működést okozhat.
– Ne használja ezt a terméket más elektromos berendezések mellett vagy azokra, illetve azok alá téve. Ha elkerülhetetlen az ilyen használat, akkor szoros megfigyelés alatt kell tartani ezt a terméket és a többi berendezést is, és meg kell győződni arról, hogy mindegyik megfelelően működik.

2.4 Címkék és szimbólumok a terméken

2.4.1 A címkék helye

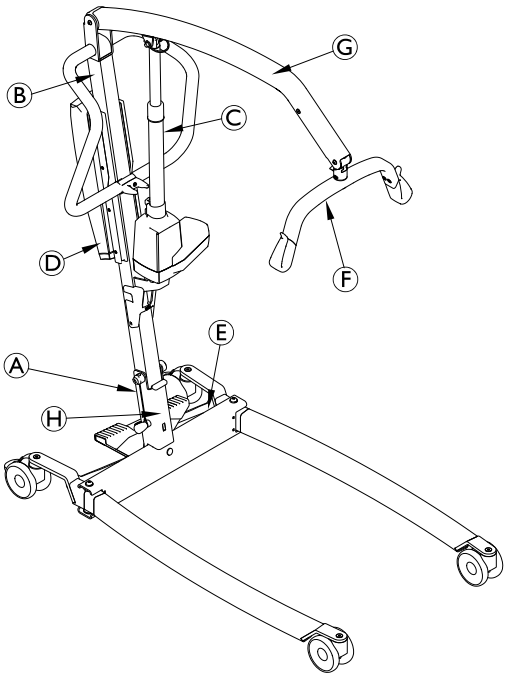

Ⓐ	Azonosító címke
Ⓑ	„Olvassa el a használati útmutatót!” címke
Ⓒ	Figyelmeztető címke a működtető szerkezeten
Ⓓ	„Érvényét veszti a jótállás” címke – csak a CBJ1 és a CBJ2 vezérlőegységén
Ⓔ	A környezeti feltételeket és a megengedett legnagyobb össztömeget feltüntető címke
Ⓕ	Az akasztórúd megengedett legnagyobb biztonságos üzemi terhelése
Ⓖ	Név és az emelő megengedett legnagyobb biztonságos üzemi terhelése – a szöveg a modelltől függ
Ⓗ	Az emelő megengedett legnagyobb biztonságos üzemi terhelése – a szöveg a modelltől függ (csak fix rúd esetén)

2.4.2 Azonosító címke

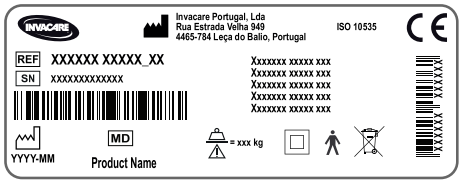

Az azonosító címke a termékre vonatkozó legfontosabb adatokat tartalmazza, ideértve a műszaki adatokat is.

Szimbólumok

SN	Sorozatszám
REF	Hivatkozási szám
	Gyártó
	A gyártás dátuma
	Megengedett legnagyobb biztonságos üzemi terhelés
	II. osztályba sorolt berendezés
	B típusú beteggel érintkező (alkalmazott) rész
	WEEE-kompatibilis
CE	Európai megfelelőség
MD	Orvostechnikai eszköz

A műszaki adatokban használt rövidítések:

- Iin = bemeneti áramerősség
- Uin = bemeneti feszültség
- Int. = megszakítás
- AC = váltakozó áram
- Max = maximum
- min = perc

A műszaki adatokat a következő fejezet ismerteti részletesen: *11 Műszaki Adatok, 63. oldal*.

2.4.3 Egyéb szimbólumok

	Lásd a használati útmutatót!
	A termék teljes tömege a megengedett legnagyobb biztonságos üzemi terhelés mellett
	Ne használja a működtető szerkezetet tolókarként!
	Ne távolítsa el! Ha megsérül vagy eltávolítják, megszűnik a jótállás.
	Hőmérsékletre vonatkozó korlátozás
	Páratartalomra vonatkozó korlátozás
	Légnyomásra vonatkozó korlátozás

	Szállítási és tárolási feltételek
	Üzemi körülmények

3 A termék áttekintése

3.1 Rendeltetés

A hordozható betegemelő olyan akkumulátorral működő áthelyező eszköz, amely arra szolgál, hogy vele egy személyt egyik pihenőhelyről a másikra helyezzenek át, és ott helyezzenek el. Használható például:

- az ágy és egy kerekesszék közötti áthelyezéshez,
- WC-re ültetéshez és arról történő levételhez,
- a beteg leeresztéséhez padlóra, illetve felemeléséhez a padlóról.

A megengedett legnagyobb biztonságos üzemi terhelést a következő fejezet tartalmazza: *11 Műszaki Adatok, 63. oldal*

A hordozható betegemelőt épületen belüli, vízszintes felületen történő használatra tervezték; használható kórházban, szociális gondozó létesítményben és a beteg otthonában. A hordozható betegemelő elfordítható, hogy kis helyen is áthelyezhetők legyenek vele a betegek.

Rendeltetés szerint ezt a terméket egészségügyi szakdolgozónak vagy megfelelő képzésben részesített más személynek kell kezelnie.

Javallatok

A hordozható betegemelő olyan teljesen vagy részlegesen mozgásképtelen betegek áthelyezésére és elhelyezésére javallott, akik másfajta emelőkkel vagy áthelyező segédeszközökkel nem helyezhetők át.

Az összes helyzetváltoztatás a beteg segítsége nélkül végrehajtható.

A termékre vonatkozóan nincs ismert ellenjavallat.

3.2 Az emelő főbb részei

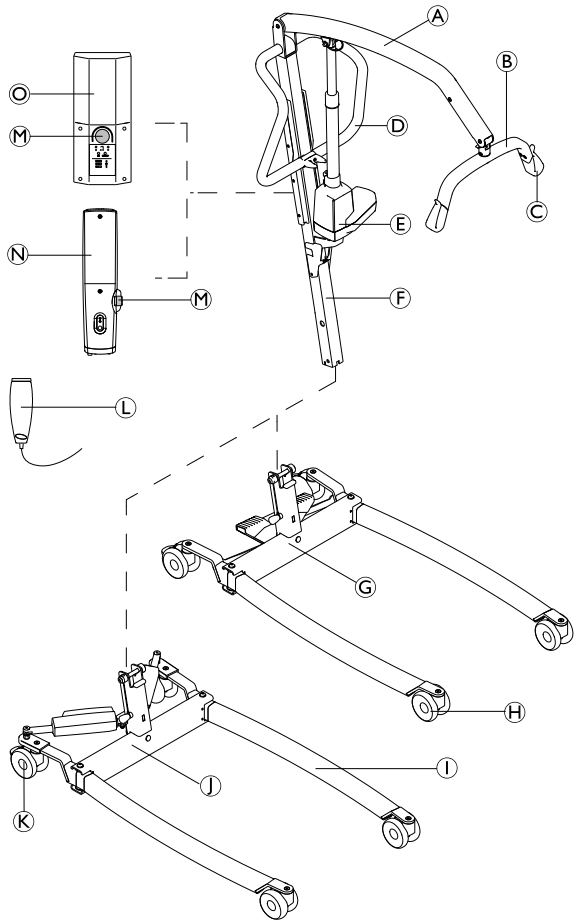

Ⓐ	Gém
Ⓑ	Akasztórúd – SMARTLOCK™ rögzítővel vagy anélkül
Ⓒ	Kampó a függesztőeszköz számára
Ⓓ	Tolókar
Ⓔ	Emelő szerkezet
Ⓕ	Rúd – összehajtható vagy fix
Ⓖ	Alap pedállal a kézzel működtetett lábterpesztőhöz
Ⓗ	Első bolygókerekek
Ⓘ	Láb
Ⓙ	Alap működtető szerkezettel az elektromos lábterpesztőhöz
Ⓚ	Hátsó bolygókerekek fékkel
Ⓛ	Kézi vezérlőegység
Ⓜ	Vészleállító
Ⓝ	CBJ Home vezérlőegység beépített akkumulátorral
Ⓞ	CBJ Care, CBJ1 vagy CBJ2 vezérlőegység kivehető akkumulátorral

3.3 Tartozékok

ℹ A regionális eltérések miatt az elérhető tartozékokra vonatkozó adatokat az Invacare helyi weboldalán vagy katalógusában nézheti meg, vagy forduljon az Invacare forgalmazójához.

- 4 pontos akasztórúd („kabátakasztó rúd stílusú”), 450, 500 vagy 550 mm széles
- 2 pontos akasztórúd („kabátakasztó rúd stílusú”), 350, 450 vagy 550 mm széles
- Az akasztórúddal együtt felszerelhető mérleg
- Kar a kézi lábterpesztőhöz
- Fali töltő a kivehető akkumulátorhoz
- Pótakkumulátor
- Védőborítás a lábakhoz
- Párna az akasztórúdhoz

Hurok rögzítőkkel rendelkező függesztőeszköz-modellek, megfelelő a kampós (kabátakasztó rúd stílusú) akasztórudakhoz:

- Teljes testet alátámasztó függesztőeszközök – fejtámasz nélkül
- Teljes testet alátámasztó függesztőeszközök – fejtámasszal
- Öltözködéshez/WC-használathoz kialakított függesztőeszközök – fejtámasszal vagy anélkül
- Amputáltak számára kialakított függesztőeszközök

4 Használatbavétel

4.1 A biztonságra vonatkozó általános információk

FIGYELEM!
– Használatba vétel előtt ellenőrizze az összes alkatrészt, hogy nem sérült-e meg a szállítás során.
– Ha bármilyen sérülést észlel, ne használja a berendezést! További utasításokért forduljon az Invacare forgalmazójához.

FIGYELEM!
Sérülésveszély
A nem megfelelő összeszerelés személyi sérülést okozhat, vagy károsíthatja a berendezést.
– A betegemelő összeszerelésekor kizárólag Invacare gyártmányú alkatrészeket használjon.
– Minden összeszerelés után ellenőrizze, hogy az összetartó részek mind megfelelően meg vannak-e húzva, és hogy minden alkatrész az előírt funkcióját tölti-e be.
– Ne húzza meg túlságosan a rögzítő szerelvényeket, mert azzal tönkreteheti a tartó konzolt.

A betegemelő összeszereléséhez nincs szükség szerszámra.

Ha az összeszerelés során bármilyen probléma vagy kérdés merül fel, forduljon az Invacare forgalmazójához.

4.2 A csomag tartalma

A csomag tartalma az Ön országában elérhető modellektől és konfigurációktól függ. Lásd: *1.1 Bevezetés, 36. oldal*

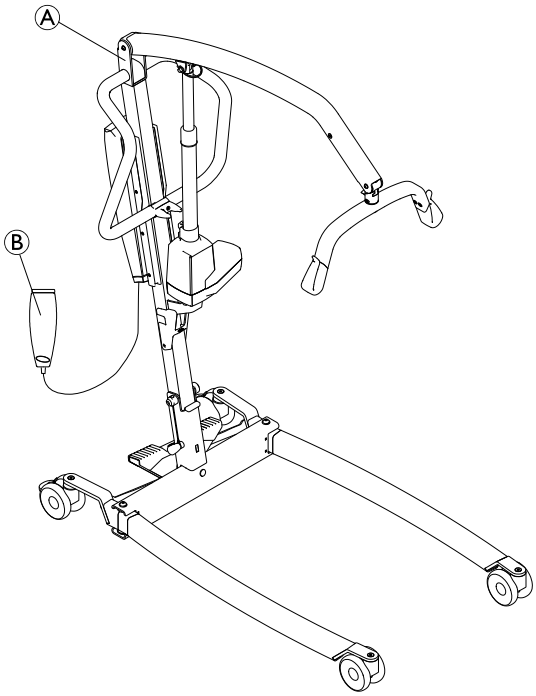

Ⓐ	Emelő – beleértve az alapot, a rudat, a gémet, az akasztórudat, a vezérlőegységet és a működtető szerkezeteket • összehajtható rúddal (1 db) • fix rúddal (2 db) – az alap külön alkatrész
Ⓑ	Kézi vezérlőegység (1 db)
	Tápkábel (1 db)
	Használati útmutató (1 db)
	Akkumulátor (1 db)* – csak a CBJ Care, a CBJ1 és a CBJ2 esetén
	Kar a kézi lábterpesztőhöz (1 db)*
	Függesztőeszköz (1 db)*

* A modelltől és/vagy a konfigurációtól függ

Ha az emelőt függesztőeszközzel együtt szállítják, akkor a függesztőeszköz használatára, alkalmazására, karbantartására és mosására vonatkozó utasítások a függesztőeszköz használati útmutatójában találhatók.

4.3 A rúd felszerelése

4.3.1 A rúd szétnyitása

(csak összehajtható rúd esetén)

FIGYELEM!
– Tároláshoz és szállításhoz a rúd összehajtható. Valahányszor összehajtja a rudat, azt megfelelően rögzítenie KELL az alapszerelvényhez.
– Összeszerelés előtt szemrevételezéssel ellenőrizze az összes alkatrészt, hogy nem hibás vagy sérült-e. Ha bármilyen sérülést észlel, ne használja a terméket, és vegye fel a kapcsolatot az Invacare forgalmazójával.
– Ügyeljen arra, hogy összeszerelés és szétszerelés előtt működésbe legyen hozva a vészleállító.
– Legyen óvatos, amikor az összeszerelés során megemeli az alkatrészeket. Egyes alkatrészek nehezek. Soha ne felejtse el felvenni a helyes emelési testhelyzetet.

A kicsomagolást és az összeszerelést a padlón hajtsa végre.

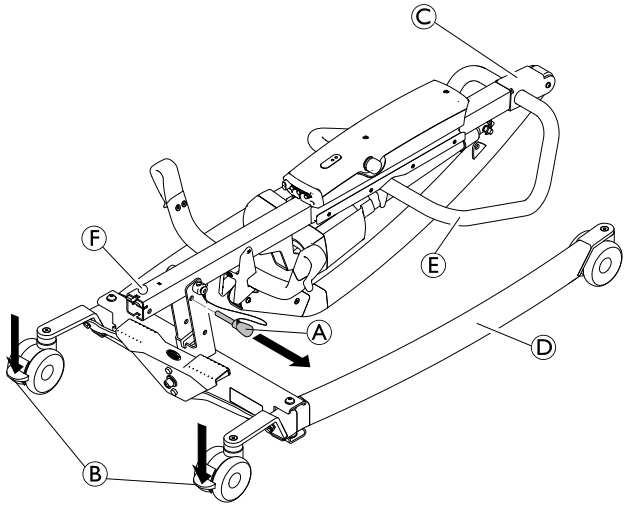

1. Rögzítse mindkét hátsó bolygókereket Ⓑ. Távolítsa el a rögzítő csapot Ⓐ.
2. Emelje a rúdszerelvényt Ⓒ függőleges helyzetbe úgy, hogy egyik lábát ráteszi a berendezés lábára Ⓓ, a tolókart Ⓔ pedig addig húzza felfelé, amíg a biztonsági zár Ⓕ a helyére nem ugrik.
3.

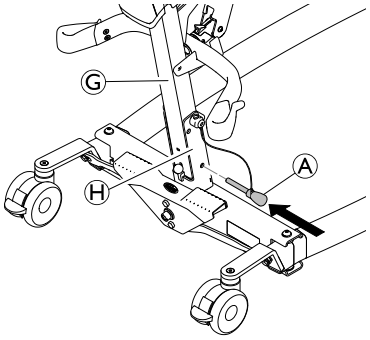

Tegye vissza a rögzítő csapot Ⓐ: dugja keresztül a rúdon Ⓖ és az alapon Ⓗ. Ügyeljen arra, hogy a rögzítő csap megfelelően a helyére kerüljön.

4.3.2 A rúd és az alap összeszerelése

(csak fix rúd esetén)

FIGYELEM!
Személyi sérülés vagy az eszköz károsodásának veszélye
A gémen és az alapon feltüntetett megengedett legnagyobb biztonságos üzemi terhelés értékének azonosnak kell lennie.
– Mindig hasonlítsa össze a megengedett legnagyobb biztonságos üzemi terhelés gémen és alapon feltüntetett értékét!

1.

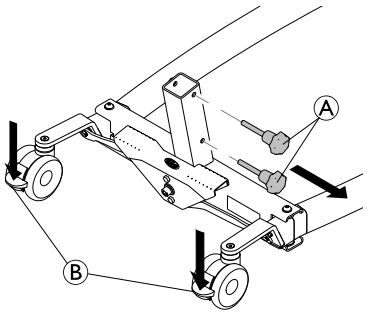

Rögzítse mindkét hátsó bolygókereket Ⓑ, és a kézzel hajtható csavarokat Ⓐ az óramutató járásával ellentétes irányban forgatva vegye ki őket az alapból.

2.

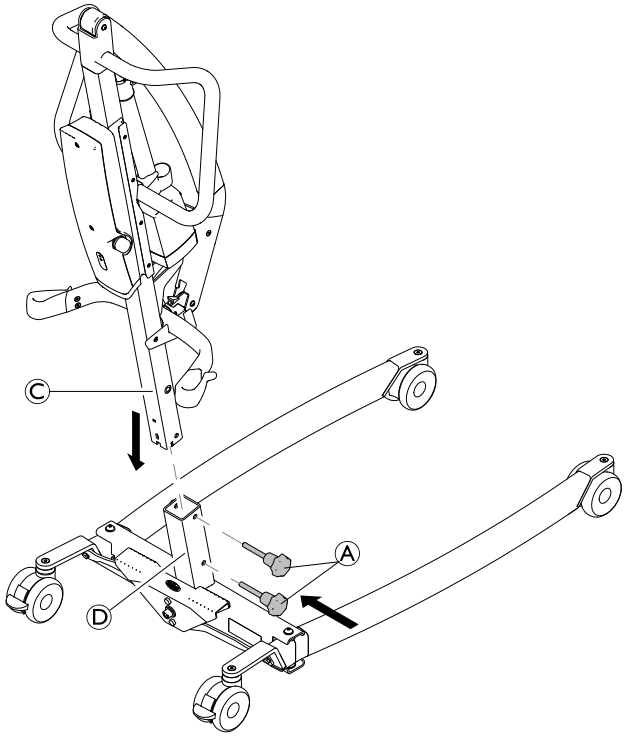

Tartsa a szerelvényt úgy, hogy a gém előre nézzen, és engedje bele a rudat Ⓒ az alapon lévő tartóba Ⓓ, majd a kézzel hajtható csavarokat Ⓐ visszacsavarva rögzítse a rudat Ⓒ az alaphoz.

4.4 Az akasztórúd kinyitása

1.

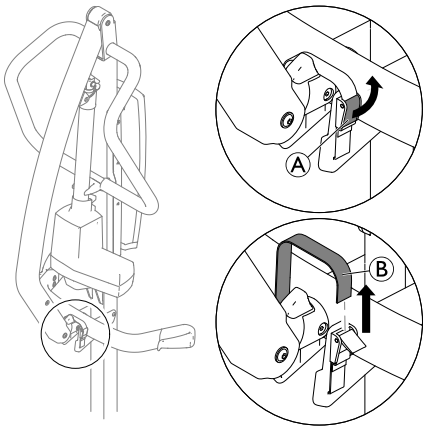

Nyissa ki a rögzítőt Ⓐ, és húzza ki a szalagot Ⓑ a rögzítőcsatból.

2.

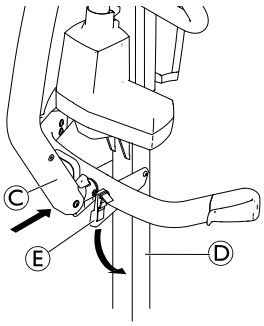

Nyomja a gémet Ⓒ a rúd Ⓓ felé, és tartsa ott, majd hajtsa le az akasztórúd tartóját Ⓔ.

3.

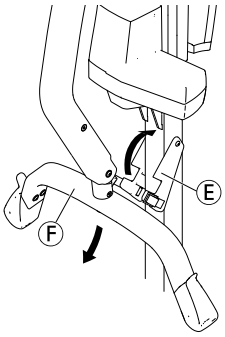

Hajtsa le az akasztórudat Ⓕ, és hajtsa fel az akasztórúd tartóját Ⓔ.

4.

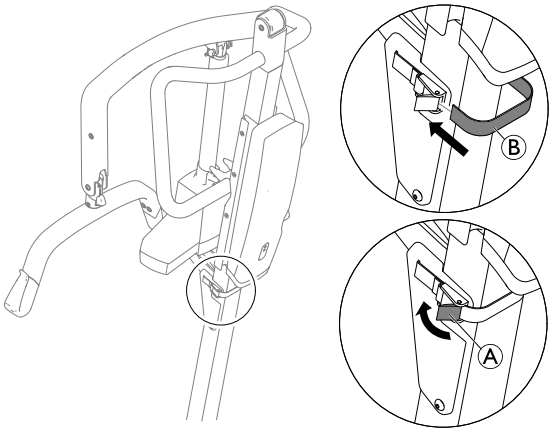

Vezesse át a szalagot Ⓑ a rúd mögött, dugja bele a rögzítőcsatba, és zárja be a rögzítőt Ⓐ.

4.5 A működtető szerkezet felszerelése a gémre

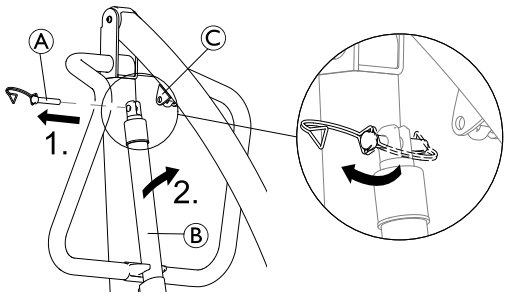

1. Oldja ki a sasszeget, és vegye ki a csapot Ⓐ a működtető szerkezetből Ⓑ.
2. Vegye le a működtető szerkezetet Ⓑ a rúdon lévő tartóról, és illessze a gém tartó konzoljához Ⓒ.
3.

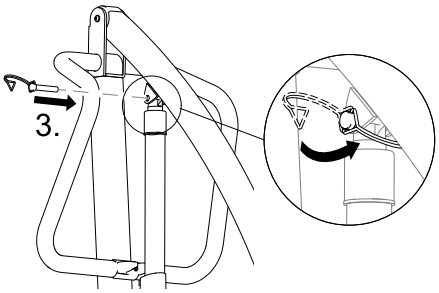

Illessze egymáshoz a furatokat, és tegye vissza a csapot Ⓐ. Győződjön meg arról, hogy a csap teljesen átment furatokon, és rögzítse a sasszeggel.

FONTOS
A nagyobb terhelés miatt a Birdie® EVO XPLUS betegemelőhöz hosszabb csapra van szükség.
– A Birdie® EVO XPLUS betegemelőt csak a hosszabb csappal használja, amelynek sasszege fekete.

4.6 A kézi lábterpesztő karjának felszerelése

2 db 13 mm-es csavarkulcs

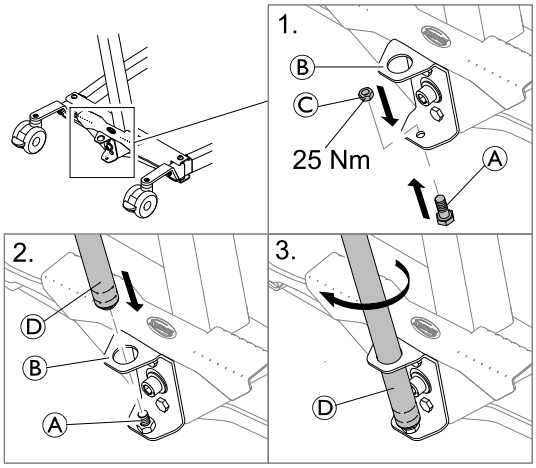

1. Dugja be alulról a csavart Ⓐ a konzol Ⓑ alsó furatába, és rögzítse az anyával Ⓒ.
2. Dugja be a kar menetes végét Ⓓ a konzol Ⓑ felső furatába úgy, hogy leérjen a rögzített csavarra Ⓐ.
3. Az óramutató járásával megegyező irányba forgatva csavarja rá a kart Ⓓ a csavarra.

4.7 A szerviz kijelző visszaállítása

(csak a CBJ Care vezérlőegység esetén)

FONTOS!
Ha a szerviz jelzőfény a napi használat során vagy ismételt összeszerelés után sárgán villog, akkor az emelőt szervizelni kell.
– Kérje meg az Invacare forgalmazóját, hogy végezze el a szervizmunkákat.

Az emelő első összeszerelését követően a szerviz kijelzőt az emelő használatba vétele előtt vissza kell állítani.

A szerviz kijelző kezdeti visszaállításához:

1. Keresse meg a kézi vezérlőegységet.
2. Egyszerre nyomja meg és öt másodpercig tartsa nyomva a FEL gombot és a LE gombot.
3. Amikor megtörtént a szerviz kijelző visszaállítása, hangjelzés hallható.

5 Használat

5.1 A biztonságra vonatkozó általános információk

FIGYELEM!
Személyi sérülés vagy a készülék károsodásának veszélye
Mielőtt az emelőt beteggel használná, olvassa el a következő biztonsággal kapcsolatos tájékoztatást és útmutatást:
– *2 Biztonság, 37. oldal*
– *6 Betegáthelyezés, 52. oldal*

5.2 A hátsó bolygókerekek rögzítése/rögzítésének feloldása

FIGYELEM!
Személyi sérülés vagy az eszköz károsodásának veszélye
Az emelő felborulhat, és veszélybe sodorhatja a beteget és a segítő személyeket.
– Az Invacare azt javasolja, hogy a hátsó bolygókerekek ne legyenek rögzítve az emelés során, hogy így a betegemelő stabilizálni tudja magát, amikor megkezdik a beteg felemelését egy székből, ágyból vagy valamilyen más mozdulatlan tárgyról.
– Az Invacare azt ajánlja, hogy az emelőnek csak a hátsó bolygókerekeit rögzítsék, amikor a függesztőeszközt a beteg köré helyezik, illetve amikor azt eltávolítják a betegről.

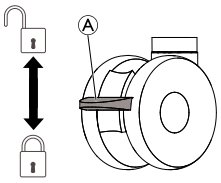

- A bolygókerék rögzítéséhez lábával nyomja le a pedált Ⓐ.
- A bolygókerék rögzítésének feloldásához lábával nyomja fel a pedált Ⓐ.

5.3 Elektromos emelő felemelése és leeresztése

Az emelő a kézi vezérlőegységgel emelhető fel és eleresztheto le.

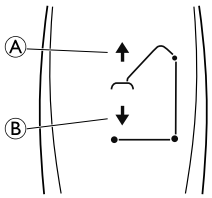

1. Az emelő felemelése
   – A gém és a beteg felemeléséhez nyomja meg és tartsa nyomva a FEL Ⓐ gombot.
2. Az emelő leeresztése
   – A gém és a beteg leeresztéséhez nyomja meg és tartsa nyomva a LE Ⓑ gombot.

Ha le szeretné állítani az emelő felemelését, illetve leeresztését, akkor engedje el a gombot.

5.4 A lábak szétterpesztése és összezárása

FIGYELEM!
Sérülésveszély
Az emelő felborulhat, és veszélybe sodorhatja a beteget és a segítő személyeket.
– Az optimális stabilitás és biztonság érdekében az emelő lábainak a lehető legjobban szétterpesztve kell lenniük. Ha össze kell zárni az emelő lábait, hogy beférjenek az ágy alá, akkor is csak arra az időre zárja össze a lábakat, amíg az emelőt a beteg fölé helyezi és a beteget kiemeli az ágyból. Amikor az emelő lábai már nincsenek az ágy alatt, terpessze szét őket ismét annyira, amennyire csak lehetséges.

5.4.1 Elektromos lábak szétterpesztése és összezárása

Az alap lábai a kézi vezérlőegységgel terpeszthetők szét és zárhatók össze.

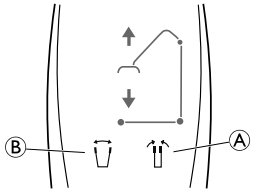

1. A lábak összezárásához nyomja meg és tartsa nyomva a lábösszezáró gombot Ⓐ.
2. A lábak szétterpesztéséhez nyomja meg és tartsa nyomva lábterpesztő gombot Ⓑ.

Amikor elengedi a gombot, megáll a lábak mozgása.

5.4.2 A lábak kézi szétterpesztése és összezárása

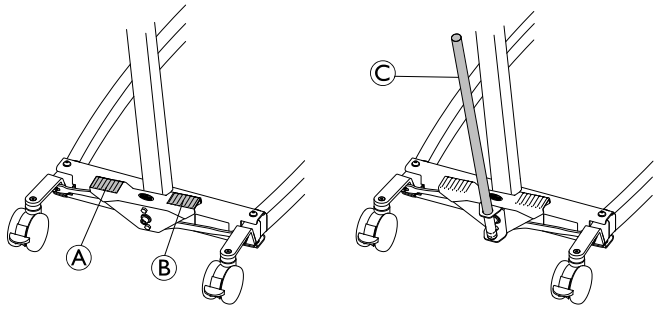

A kézi lábterpesztő két pedállal (Ⓐ és Ⓑ) vagy a karral Ⓒ működtethető.

1. A lábak szétterpesztéséhez lépjen rá a jobb oldali pedálra Ⓑ.
2. A lábak összezárásához lépjen rá a bal oldali pedálra Ⓐ.

A karral:

1. A lábak szétterpesztéséhez húzza jobbra a kart Ⓒ.
2. A lábak összezárásához tolja balra a kart Ⓒ.

5.5 Az akasztórúd cseréje

(csak SMARTLOCK™ rögzítővel rendelkező akasztórúd esetén)

FIGYELEM!
Sérülésveszély
- Kizárólag ehhez az emelőhöz készített akasztórudat használjon!
- Gondoskodjon arról, hogy az akasztórúd megfelelő legyen a beteg és a tényleges emelési vagy áthelyezési követelmények számára.
- Győződjön meg arról, hogy az akasztórúd szilárdan van rögzítve a gém csatlakozójához, és a kioldógomb megnyomása nélkül nem lehet levenni.

Az akasztórúd levétele

1.

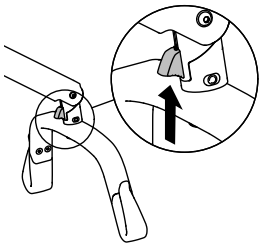

2.

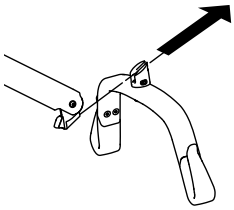

1. Nyomja fel és tartsa felnyomva a kioldógombot.
2. Előre és kissé felfelé tolva vegye ki az akasztórudat.

Az akasztórúd felszerelése

1. Kattanásig tolja be az akasztórudat.
2. Győződjön meg arról, hogy az akasztórúd szilárdan van rögzítve a gém csatlakozójához, és a kioldógomb megnyomása nélkül nem lehet levenni.

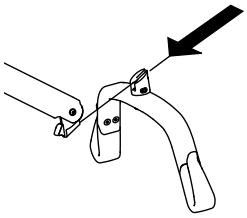

5.6 Vészhelyzeti funkciók

5.6.1 Vészleállítás

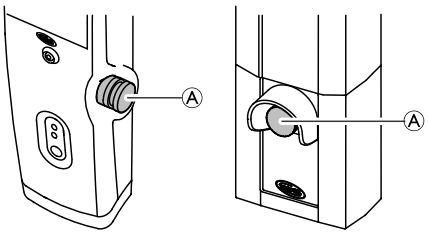

1. Ha meg szeretné állítani a gém és a beteg felemelését vagy leeresztését, akkor nyomja meg a vezérlőegység piros vészleállító gombját Ⓐ.
2. Az alaphelyzet visszaállításához fogassa el a vészleállító gombot az óramutató járásával megegyező irányban.

5.6.2 Vészleeresztés (CBJ Home vezérlőegység)

Ha sikertelen a kézi vezérlés, akkor a gém a vészleeresztésre szolgáló kör alakú gombbal ereszthető le.

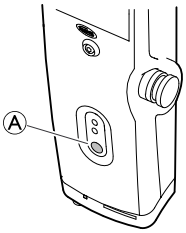

1. A gém leeresztéséhez nyomja meg és tartsa nyomva a vezérlőegység előlapján található gombot Ⓐ.
2. A gém leeresztésének megállításához engedje el a gombot.

5.6.3 Vészleeresztés (CBJ Care, CBJ1, CBJ2 vezérlőegység)

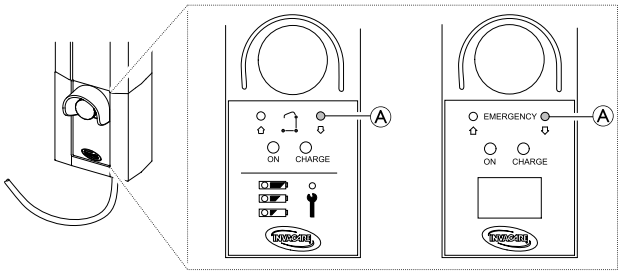

Ha sikertelen a kézi vezérlés, akkor a gém a vészleeresztésre szolgáló kör alakú gombbal ereszthető le. Nyomja meg a gombot egy hegyes tárggyal, például egy ceruzával.

1. A gém leeresztéséhez nyomja meg és tartsa nyomva a vezérlőegység előlapján található gombot Ⓐ.
2. A gém leeresztésének megállításához engedje el a gombot.

5.6.4 Vészfelemelés (CBJ Care, CBJ1 vezérlőegység)

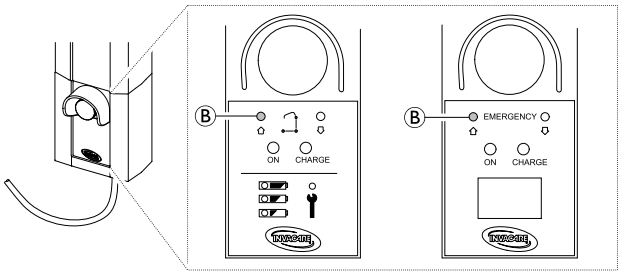

Ha sikertelen a kézi vezérlés, akkor a gém a vészfelemelésre szolgáló kör alakú gombbal emelhető fel. Nyomja meg a gombot egy hegyes tárggyal, például egy ceruzával.

1. A gém felemeléséhez nyomja meg és tartsa nyomva a vezérlőegység előlapján található gombot Ⓑ.
2. A gém felemelésének megállításához engedje el a gombot.

5.6.5 Mechanikus vészleeresztés

Ha nem működik a vezérlőegység vészleeresztési funkciója, a vészleeresztést mechanikusan is végre lehet hajtani. Erre akkor kerülhet sor, ha használat közben részleges vagy teljes áramszünet következik be vagy lemerül az akkumulátor.

FIGYELEM!
Személyi sérülés vagy az eszköz károsodásának veszélye
A mechanikus vészleeresztés ismételt végrehajtása a leeresztés sebességének jelentős növekedéséhez vezet.
- A mechanikus vészleeresztést csak szükséghelyzetben használja, amikor nem működik a vezérlőegység vészleeresztési funkciója.
- Ne használja a mechanikus vészleeresztést többször, röviddel egymás után.
- A beteget mindig olyan felületre, például ágyra vagy székre engedje le, amely megtámasztja.
- Azt követően, hogy mechanikus vészleeresztésre volt szükség, az emelőt ellenőrizni kell, és el kell hárítani a vezérlőegység hibáját.

Birdie® EVO és Birdie® EVO PLUS/XPLUS

1. Keresse meg a működtető szerkezet dugattyújának aljánál található piros vészfogantyút Ⓐ.
2. Lassan húzza felfelé a piros vészfogantyút Ⓐ, és amikor eléri a biztonságos leeresztési sebességet, ne húzza tovább, hanem tartsa ebben a helyzetében.
3. Ha nem történik leeresztés, pedig lejesen felhúzta a vészfogantyút Ⓐ, akkor egyidejűleg nyomja lefelé a gémet.

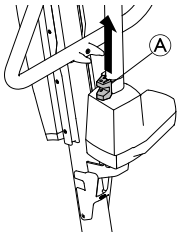

A tényleges leeresztési sebesség a beteg testtömegétől függ. Ha a leeresztés túl lassan vagy túl gyorsan történik, sebessége a beteg testtömegéhez igazítható.
A leeresztés sebességének beállítása:

1. Keresse meg a piros vészfogantyú Ⓐ alsó furatában található csavart.
2. A sebesség növeléséhez forgassa a csavart az óramutató járásával ellentétes irányba.
3. A sebesség csökkentéséhez forgassa a csavart az óramutató járásával megegyező irányba.

Birdie® EVO COMPACT

(külön megvásárolható)

1. Keresse meg a működtető szerkezet dugattyújának tetején található piros vészleeresztő gombot Ⓐ.
2. Fogassa a vészleeresztő gombot Ⓐ az óramutató járásával megegyező irányban.

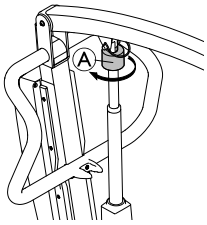

5.7 Az akkumulátor feltöltése

FONTOS!
- Ügyeljen arra, hogy az akkumulátor töltése közben ne hozzák működésbe a vészleállítót.
- Ügyeljen arra, hogy a töltésre jól szellőző szobában vagy teremben kerüljön sor.
- Nem működnek az elektromos funkciók, amikor az emelő az elektromos hálózathoz van csatlakoztatva.
- Ne próbálja meg használni az emelőt, ha sérült az akkumulátor háza!
- Használat előtt cserélje ki az akkumulátor sérült házát.
- Ne helyezze át az emelőt, amíg tápkábelét ki nem húzta a fali csatlakozóaljzatból!

Javasoljuk, hogy naponta töltse fel az akkumulátort, hogy így biztosítsa az emelő optimális használatát és megnövelje az akkumulátor élettartamát. Javasoljuk továbbá, hogy az első használat előtt is töltse fel az akkumulátort.

5.7.1 A CBJ Home vezérlőegység

A vezérlőegység hangjelzést tud adni. A hangjelzés arra figyelmeztet, hogy lemerülőben van az akkumulátor, de a beteg még leereszthető. Javasoljuk, hogy azonnal töltse fel az akkumulátort, amint meghallja a hangjelzést.

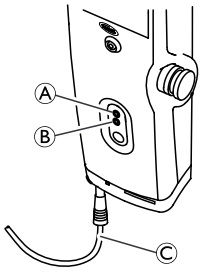

1. Dugja be a tápkábelt Ⓒ a fali csatlakozóaljzatba.

   Az akkumulátor feltöltése hozzávetőleg 4 óráig tart. A töltés automatikusan leáll, amikor az akkumulátor teljesen feltöltötté válik.
   Töltés közben sárgán villog a felső LED Ⓐ, amikor pedig az akkumulátor teljesen feltöltötté válik, abbahagyja a villogást, és folyamatosan kezd világítani.
   Amíg a vezérlőegység az elektromos hálózathoz csatlakozik, folyamatosan zölden világít az alsó LED Ⓑ, és akkor is felgyullad, amikor megnyomja a kézi vezérlőegység valamelyik gombját, illetve amikor működésbe hozza az elektromos vészleeresztést.

2. Miután teljesen feltöltődött az akkumulátor, húzza ki a tápkábelt a fali csatlakozóaljzatból.

5.7.2 A CBJ Care, a CBJ1 és a CBJ2 vezérlőegység

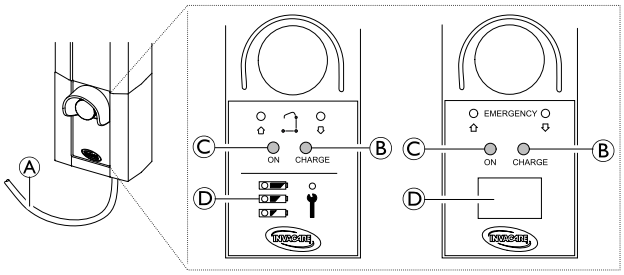

A vezérlőegység hangjelzést tud adni. A hangjelzés arra figyelmeztet, hogy lemerülőben van az akkumulátor, de a beteg még leereszthető. Javasoljuk, hogy azonnal töltse fel az akkumulátort, amint meghallja a hangjelzést.

1. Dugja be a tápkábelt Ⓐ a fali csatlakozóaljzatba.

   ℹ Az akkumulátor feltöltése hozzávetőleg 4 óráig tart. A töltés automatikusan leáll, amikor az akkumulátor teljesen feltöltötté válik.
   Töltés alatt folyamatosan sárgán világít a jobb oldali LED Ⓑ, amikor pedig az akkumulátor teljesen feltöltötté válik, kialszik.
   Amíg a vezérlőegység az elektromos hálózathoz csatlakozik, folyamatosan zölden világít a bal oldali LED Ⓒ.

2. Miután teljesen feltöltődött az akkumulátor, húzza ki a tápkábelt Ⓐ a fali csatlakozóaljzatból.

Az akkumulátor töltöttségjelzője

A vezérlőegység rendelkezhet töltöttségjelzővel Ⓓ, amely az akkumulátor aktuális töltöttségi szintjét mutatja.

CBJ Care

Az akkumulátor töltöttségjelző-jének képe	Az akku-mulátor állapota	Leírás
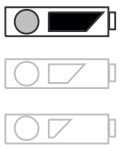	Teljes töltöttség	Az akkumulátor rendben van – nem kell feltölteni (100–50%). A felső LED színe ZÖLD.
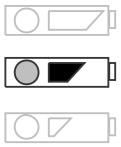	Részleges töltöttség	Az akkumulátort fel kell tölteni (50–25%). A középső LED színe SÁRGA.
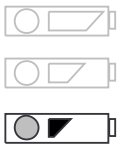	Alacsony töltöttség	Az akkumulátort fel kell tölteni (kevesebb, mint 25%). Hangjelzés hallható, amikor megnyom egy gombot. Az alsó LED színe SÁRGA.
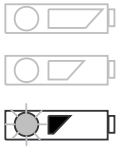	Alacsony töltöttség (a LED villog)	Az akkumulátort fel kell tölteni. Nem működnek az emelő egyes funkciói, az egyetlen végrehajtható művelet a gém leeresztése.

CBJ1 és CBJ2 LCD kijelzővel

Az akkumulátor töltöttségjelző-jének képe	Az akku-mulátor állapota	Leírás
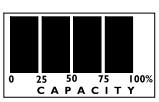	Teljes töltöttség (100%)	Az akkumulátor rendben van – nem kell feltölteni (100%).
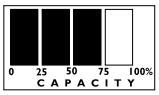	Részleges töltöttség (75%)	Az akkumulátor rendben van – nem kell feltölteni (75%).
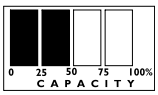	Részleges töltöttség (50%)	Az akkumulátort fel kell tölteni (50%).
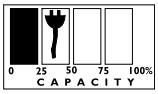	Alacsony töltöttség (25%)	Az akkumulátort fel kell tölteni (25%). Hangjelzés hallható, amikor megnyom egy gombot.
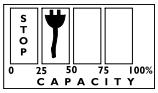	Alacsony töltöttség (0%)	Az akkumulátort fel kell tölteni. Nem működnek az emelő egyes funkciói, az egyetlen végrehajtható művelet a gém leeresztése.

5.7.3 Külön megvásárolható kézi vezérlőegység

A CBJ Care modellhez akkumulátor-töltöttségjelzővel rendelkező, külön megvásárolható, kézi vezérlőegység is kapható.

Az akkumulátor töltöttségjelző-jének képe	Az akku-mulátor állapota	Leírás
	Teljes töltöttség	Az akkumulátor rendben van – nem kell feltölteni (100–50%). A jobb oldali LED színe ZÖLD.
	Részleges töltöttség	Az akkumulátort fel kell tölteni (50–25%). A középső LED színe SÁRGA.
	Alacsony töltöttség	Az akkumulátort fel kell tölteni (kevesebb, mint 25%). Hangjelzés hallható, amikor megnyom egy gombot. A bal oldali LED színe SÁRGA.
	Alacsony töltöttség (a LED villog)	Az akkumulátort fel kell tölteni. Nem működnek az emelő egyes funkciói, és csak a gém leeresztése lehetséges.

5.7.4 Külön megvásárolható akkumulátortöltő

(csak kivehető akkumulátorral rendelkező vezérlőegységekhez)

ℹ Az akkumulátor eltávolításának és behelyezésének menete megegyezik a vezérlőegység és a töltő esetében.

Az akkumulátor eltávolítása

1.

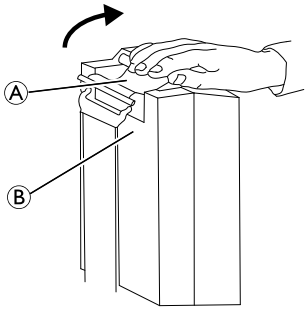

2.

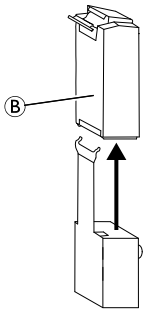

1. Hajtsa fel az akkumulátor Ⓑ hátulján található fogantyút Ⓐ.
2. Emelje ki az akkumulátort a vezérlőegységből, illetve a töltőből.

Az akkumulátor behelyezése

VIGYÁZAT!
A nem megfelelően betett akkumulátor személyi sérüléshez vagy a berendezés károsodásához vezethet.
– Figyelje, hogy hallatszik-e kattanás, amikor az akkumulátort beleteszi a vezérlőegységbe, illetve a töltőbe. Az akkumulátor akkor van helyesen betéve, ha hallatszik kattanás.

1. Tegye bele az akkumulátort Ⓑ a vezérlőegységbe, illetve a töltőbe az ábrán látható módon, és figyeljen arra, hogy a helyére kattanjon.

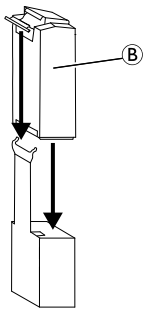

Amikor az akkumulátort a töltőbe teszi, világítani kezd a töltésjelző LED. A töltés befejeződésekor kialszik a töltésjelző LED.

A teljesen lemerült akkumulátort hozzávetőleg négy óra alatt lehet teljesen feltölteni.

6 Betegáthelyezés

6.1 A biztonságra vonatkozó általános információk

FIGYELEM!
Személyi sérülés vagy az eszköz károsodásának veszélye
A termék nem megfelelő használata személyi sérülést vagy anyagi kárt okozhat.
– A beteg mozdulatlan tárgyra (kerekesszékbe, ágyra, WC-re vagy más felületre) történő áthelyezése előtt ellenőrizze, hogy az adott tárgy elbírja-e a beteget.
– Az adott mozdulatlan tárgy (kerekesszék, ágy stb.) kerekeit, illetve bolygókerekeit rögzíteni kell, mielőtt ráeresztik/beleeresztik a beteget, illetve mielőtt leemelik róla/kiemelik belőle a beteget.

FIGYELEM!
Személyi sérülés vagy az eszköz károsodásának veszélye
A termék nem megfelelő használata személyi sérülést vagy anyagi kárt okozhat.
– Mindig a rúdon található tolókarral tolja és húzza az emelőt!
– Ne használja az emelőt lejtőn, emelkedőn! Az Invacare azt javasolja, hogy a terméket kizárólag vízszintes felületen használja.
– Áthelyezés közben, amikor a beteg az emelőhöz rögzített függesztőeszközben függ, NE tolja az emelőt egyenetlen felületen, mert felborulhat!

FIGYELEM!
Személyi sérülés vagy az eszköz károsodásának veszélye
Az emelő alkatrészei (a kézi vezérlőegység, a bolygókerekek stb.) megsérülhetnek, ha nekiütődnek a padlónak, a falnak vagy más mozdulatlan tárgynak, és ez a termék károsodásához és személyi sérüléshez vezethet.
– NE engedje, hogy az emelő alkatrészei a padlóhoz, falhoz vagy más mozdulatlan tárgyhoz ütődjenek!
– A kézi vezérlőegységet MINDIG megfelelően tárolja, amikor nem használja!

FIGYELEM!
Sérülésveszély
Az akasztórúd hirtelen elmozdulhat és sérülést okozhat.
– Az emelő elhelyezésekor vegye figyelembe az akasztórúd és a beteg helyzetét!

FIGYELEM!
Beszorulás vagy fulladás veszélye
A kézi vezérlőegység kábele sérülést okozhat, ha nem megfelelően van elhelyezve és rögzítve.
– MINDIG figyeljen arra, hogy a beteghez és a gondozókhoz képest hol helyezkedik el a kézi vezérlőegység kábele!
– NE engedje, hogy a kézi vezérlőegység kábele a betegre vagy a gondozókra tekeredjen!
– A kézi vezérlőegységet megfelelően rögzíteni kell. A kézi vezérlőegységet MINDIG megfelelően tárolja, amikor nem használja!

FIGYELEM!
Beszorulás vagy fulladás veszélye
A beteg környezetében található tárgyak emelés közben a beteg beszorulását vagy fulladását okozhatják. A beszorulás és a fulladás elkerülése érdekében:
– Emelés előtt győződjön meg arról, hogy semmi sincs a beteg közelében.

FIGYELEM!
Beszorulásveszély
Fennáll annak a veszélye, hogy valakinek a keze vagy ujja beszorul az akasztórúd kampói és a függesztőeszköz közé.
– Emeléskor legyen óvatos!
– Emeléskor SOHA ne tegye kezét vagy ujját a kampókra vagy azok közelébe!
– Emelés előtt győződjön meg arról, hogy a beteg keze és ujja nincs a kampók közelében!

FONTOS!
Az alábbiakban ismertetett összes áthelyezést egy (1) segítő személy is végre tudja hajtani. Az Invacare azonban azt javasolja, hogy az áthelyezést lehetőség szerint két (2) segítő személy együttműködve hajtsa végre.

6.2 A felemelés előkészítése

FIGYELEM!
Sérülésveszély
A beteg áthelyezése és felemelése közben a gém megütheti a beteget vagy a gondozókat, és ez sérülést okozhat.
– Áthelyezés alatt MINDIG figyelje a gém helyzetét!
– Ügyeljen arra, hogy a gém ne kerüljön olyan helyzetbe, hogy megüthesse a beteget vagy a közelben állókat!
– Áthelyezés alatt MINDIG figyelje testének a gémhez viszonyított helyzetét!

1. Mielőtt továbbhaladna, tanulmányozza át a következő fejezetekben található információkat, és vegye figyelembe a bennük jelzett összes figyelmeztetést: *2 Biztonság, 37. oldal* és *A beteg felemelése*!
2. Helyezze a beteget a függesztőeszközre. Lásd a függesztőeszköz használati útmutatóját.
3. Szüntesse meg a hátsó bolygókerekek rögzítését. Lásd: *5 Használat, 47. oldal*.
4. Terpessze szét az emelő lábait. Lásd: *5 Használat, 47. oldal*.

5. A tolókarral állítsa a betegemelőt a megfelelő helyzetbe.

FIGYELEM!
– Amikor az emelőt ágyhoz vagy kerekesszékhez kapcsolódóan használja, figyeljen az emelőnek az ezekhez az eszközökhöz viszonyított helyzetére, nehogy az emelő beléjük akadjon.
– Mielőtt a betegemelő lábait az ágy alá helyezné, gondoskodjon arról, hogy ott ne legyen semmilyen akadály.

6. Eressze le a betegemelőt, hogy könnyen rögzíteni lehessen a függesztőeszközt.
7. Rögzítse a hátsó bolygókerekeket. Lásd: *5 Használat, 47. oldal*
8. Akassza a függesztőeszközt az emelőre. Lásd: *6.2.1 A függesztőeszköz rögzítése az emelőre, 53. oldal*

6.2.1 A függesztőeszköz rögzítése az emelőre

FIGYELEM!
Sérülésveszély
Nem megfelelő vagy sérült függesztőeszköz használata esetén kieshet a beteg, vagy megsérülhetnek a segítő személyek.
– Az Invacare által jóváhagyott és az adott orvos, ápoló vagy gondozó által a felemelendő személy kényelmét és biztonságát figyelembe véve ajánlott függesztőeszközt használjon.
– Az Invacare függesztőeszközeit és betegemelő-tartozékait kifejezetten úgy tervezték, hogy Invacare gyártmányú betegemelőkkel lehessen használni őket.
– A függesztőeszköz minden egyes mosása után ellenőrizze (az adott függesztőeszközre vonatkozó útmutatások szerint), hogy nincs-e rajta szakadás, kopás és laza varrás.
– A kifakult, elszakadt, elvágott, elkopott vagy sérült függesztőeszközök nem biztonságosak, és sérülést okozhatnak. Azonnal dobja ki őket.
– NE módosítsa a függesztőeszközöket.

FIGYELEM!
Sérülésveszély
A nem megfelelően rögzített, illetve a nem megfelelően beállított függesztőeszköz miatt kieshet a beteg, vagy megsérülhetnek a segítő személyek.
– Valahányszor eltávolítják vagy kicserélik a függesztőeszközt, ellenőrizze, hogy a függesztőeszköz tartozékai megfelelően vannak-e rögzítve, és a beteget csak ezt követően vegye le a mozdulatlan tárgyról (ágyról, székről vagy WC-ről).
– Az akasztórudat a függesztőeszköz rögzítése ELŐTT KELL rögzíteni.
– NE használjon semmilyen olyan műanyag hátoldalú inkontinencia-betétet vagy ülőpárnát a beteg és a függesztőeszköz anyaga között, amely miatt a beteg áthelyezés közben kicsúszhat a függesztőeszközből.
– Gondoskodjon arról, hogy a beteg felemelésekor a feje megfelelően meg legyen támasztva.
– A függesztőeszközben a beteget a függesztőeszközhöz melléket útmutató szerint helyezze el.
– A beteg biztonságát és kényelmét szolgáló beállításokat a beteg megmozdítása előtt kell végrehajtani.

A függesztőeszköz hevederi különböző színű, eltérő hosszúságot biztosító hurkokkal rendelkezhetnek; segítségükkel a beteg különböző testhelyzetekben helyezhető el. Ha a vállnál rövidebb hevedereket használ, akkor az emelés függőlegesebben történik, így a beteg könnyebben belehelyezhető egy székbe vagy kerekesszékbe. Ha meghosszabbítja a vállnál lévő hevedereket, akkor a beteg testhelyzete jobban megközelíti a fekvő helyzetet – ez a beállítás a megfelelőbb, amikor a beteget egy székből az ágyba kívánja áthelyezni. A függesztőeszköz két oldalán található megfelelő hevedereknek mindig az azonos színű hurkait használja, hogy a beteget egyenletesen lehessen majd felemelni.

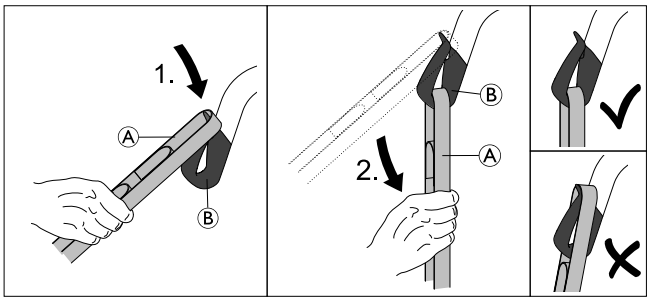

1. Helyezze a heveder Ⓐ kívánt hurkát a kampó Ⓑ csúcsa fölé.
2. Addig húzza lefelé a hevedert Ⓐ, amíg a hurok teljesen a kampó Ⓑ aljára nem kerül.
3. Ismételje meg ezeket a lépéseket a függesztőeszköz összes többi hevederével.
   a.

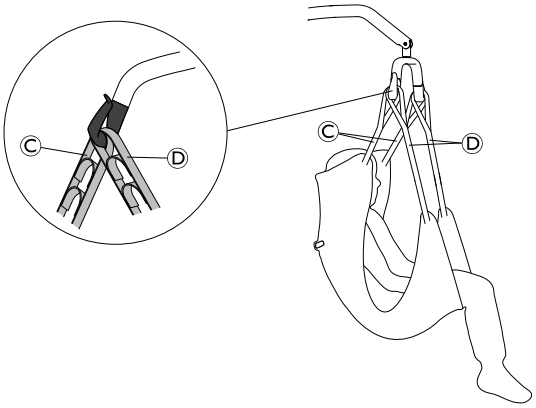

2 pontos akasztórúd esetén a vállnál lévő hevedert Ⓒ a lábnál lévő heveder Ⓓ elé akassza mindegyik kampóra.

   b.

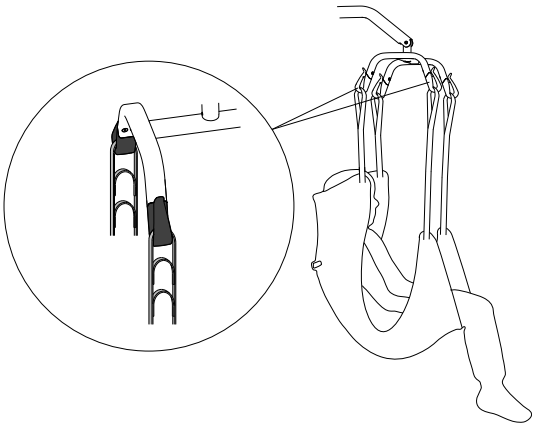

4 pontos akasztórúd esetén mindegyik hevedert külön kampóra akassza.

6.3 A beteg áthelyezése az ágyból

A tolókarok segítségével tolja el az emelőt a mozdulatlan tárgytól.

8.

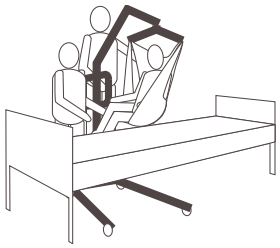

A függesztőeszköz fogantyúinak segítségével fordítsa el a beteget úgy, hogy a betegemelőt kezelő segítő személy felé nézzen.

9.

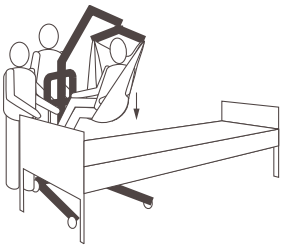

Eressze le a beteget annyira, hogy lábfeje felfeküdjön a betegemelő alapjára, a rúd pedig a lábszárai között helyezkedjen el.

ℹ Így lejjebb kerül a súlypont, ami növeli a stabilitást, nagyobb biztonságérzetet ad a betegnek, és megkönnyíti az emelő mozgatását.

10.

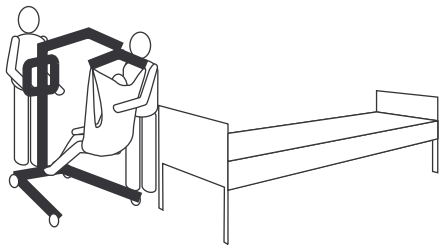

Markolja meg mindkét kezével a tolókarokat, és húzza a betegemelőt a kívánt helyre.

11. Ezután helyezze át a beteget egy másik pihenőhelyre vagy mozdulatlan tárgyra.

6.4 A beteg áthelyezése az ágyba

1. A betegnek egy másik pihenőhelyről vagy mozdulatlan tárgyról történő felemeléséhez szükséges lépéseken túl hajtsa végre a következő lépéseket.

2.

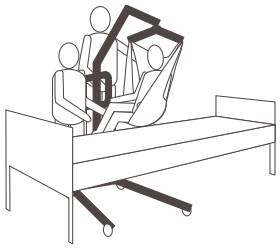

Az emelőt felemelve vagy leeresztve helyezze a beteget a mozdulatlan felületre. Ügyeljen arra, hogy annyira emelje fel vagy eressze le a beteget, hogy el lehessen férni a mozdulatlan tárgy körül.

3.

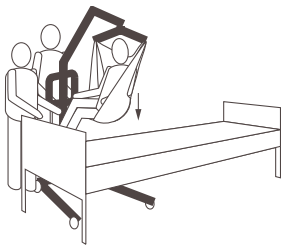

Eressze le a beteget a mozdulatlan felületre.

4. Ügyeljen arra, hogy a beteget teljesen megtámassza az a felület, amelyre áthelyezi.
5. Rögzítse a hátsó bolygókerekeket.
6. Emelje fel az ágyat a kényelmes munkavégzéshez szükséges magasságra (ez rendszerint a gondozó csípőjének magassága).

7.

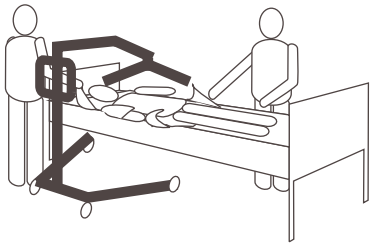

Akassza le a függesztőeszközt az akasztórúdról.

8. Szüntesse meg a hátsó bolygókerekek rögzítését.

9.

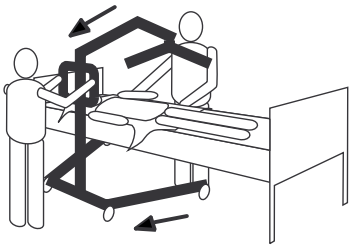

Vigye távolabb az emelőt.

6.5 Beteg áthelyezése kerekesszékből

1. Hozza működésbe a kerekesszék rögzítőfékjeit, nehogy elmozduljon a kerekesszék.
2. Készüljön elő a felemelésre. Lásd: *6.2 A felemelés előkészítése, 52. oldal*.
3. Ügyeljen arra, hogy a kerekesszék az emelő szétterpesztett lábai között helyezkedjen el úgy, hogy a beteg a rúd felé nézzen.
4. Akassza a függesztőeszközt az emelőre. Lásd: *6.2.1 A függesztőeszköz rögzítése az emelőre, 53. oldal*.
5. Szüntesse meg a hátsó bolygókerekek rögzítését.

6.

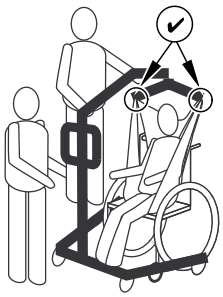

Emelje fel a gémet annyira, hogy éppen megfeszüljenek a függesztőeszköz hevederei, és győződjön meg arról, hogy a függesztőeszköz megfelelően van rögzítve az akasztórúd kampóira. Lásd: *6.2.1 A függesztőeszköz rögzítése az emelőre, 53. oldal* . Ha bármelyik tartozék nincs megfelelően a helyén, akkor eressze vissza a beteget a kerekesszékbe, és orvosolja a problémát.

7.

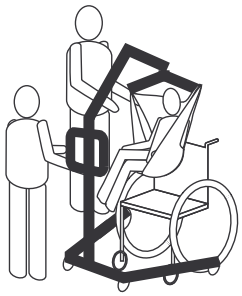

Emelje meg a beteget annyira, hogy szabaddá váljon a kerekesszék felszíne; a beteg teljes súlyát az emelőnek kell tartania.

8. A tolókarok segítségével tolja el az emelőt a kerekesszéktől.
9. Ezután helyezze rá a beteget egy másik pihenőhelyre vagy mozdulatlan tárgyra.

6.6 A beteg áthelyezése kerekesszékbe

FIGYELEM!
Sérülésveszély
- A beteg áthelyezése előtt ellenőrizze, hogy a kerekesszék elbírja-e a beteget.
- A kerekesszék rögzítőelemeit „rögzített” helyzetbe KELL állítani, mielőtt a beteget szállításhoz a kerekesszékbe helyeznék.

1. A betegnek egy másik pihenőhelyről vagy mozdulatlan tárgyról történő felemeléséhez szükséges lépéseken túl hajtsa végre a következő lépéseket.
2. Hozza működésbe a kerekesszék rögzítőfékjeit, nehogy elmozduljon a kerekesszék.
3. Úgy helyezze a beteget az ülés fölé, hogy a beteg háta a szék háttámlájához illeszkedjen.
4.

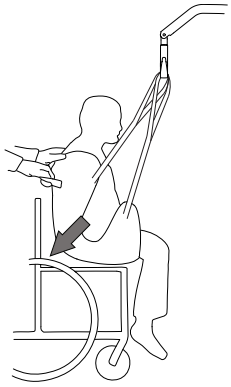

Kezdje leengedni a beteget. A megfelelő ülőhelyzet elérése érdekében a fogantyúk (bizonyos modellek esetében) vagy a függesztőeszköz oldalai segítségével irányítsa a beteg csípőjét a lehető leghátrébb az ülésben. Így a szék jól kiegyensúlyozott lesz, és nem fog előrebillenni.

6.7 A beteg áthelyezése WC-re és WC-ről

Az Invacare betegemelő NEM szállítóeszköz. Ha a WC NEM az ágy közelében található, vagy ha a betegemelőt nem lehet könnyen a WC-hez gurítani, akkor a beteget kerekesszékbe KELL áthelyezni, és abban kell a WC közelébe gurítani, és csak ekkor szabad használni ismét a betegemelőt arra, hogy vele a beteget a normál WC-re tegyék.

A WC-nyílással ellátott függesztőeszközök mind szoba-WC, mind normál WC esetén használhatók.

A beteg áthelyezése előtt a betegemelőt a WC-hez kell irányítani, és meg kell győződni arról, hogy könnyen a WC-hez gurítható.

1. A betegnek egy másik pihenőhelyről vagy mozdulatlan tárgyról történő felemeléséhez szükséges lépéseken túl hajtsa végre a következő lépéseket.
2.

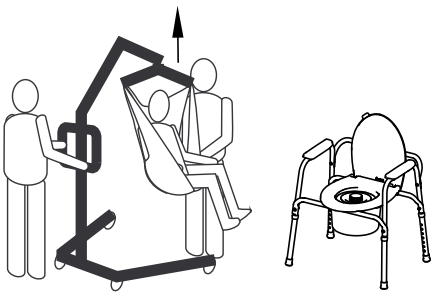

Emelje meg a beteget annyira, hogy szabaddá váljanak a szoba-WC karfái; a beteg teljes súlyát a betegemelőnek kell tartania. Lásd: *5 Használat, 47. oldal*

3.

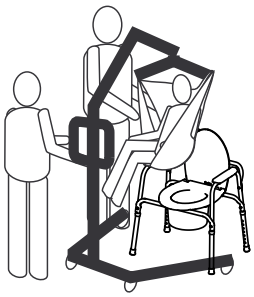

Az emelőt úgy helyezze el, hogy lábai a WC lábain kívülre, tolókarjai pedig a WC-vel átellenes oldalra kerüljenek, és irányítsa a beteget a WC fölé.

4.

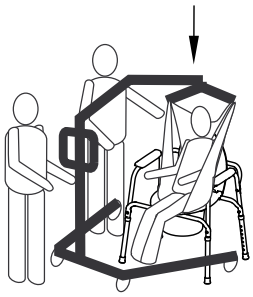

Eressze le a beteget a WC-re, de ne vegye le a függesztőeszközt az akasztórúd kampóiról. Az Invacare azt javasolja, hogy a függesztőeszköz maradjon az akasztórúd kampóin, miközben a beteg a szoba-WC-t vagy a normál WC-t használja.

5.

Amikor a beteg elvégezte a dolgát, ismét ellenőrizni kell a függesztőeszköz megfelelő rögzítését.

6. Emelje fel a beteget a WC-ről.

7.

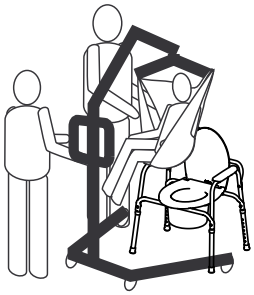

Amikor a beteg eltávolodott a WC felszínétől, a tolókarok segítségével vigye távolabb az emelőt a WC-től.

8. Ezután helyezze át a beteget egy másik pihenőhelyre vagy mozdulatlan tárgyra.

6.8 Beteg felemelése a padlóról

FIGYELEM!
Sérülésveszély
Az emelő sérülést okozhat a padlón lévő betegnek, illetve a padlón dolgozó segítő személynek.
– Mindig legyen óvatos, amikor az emelő részeit egy padlón lévő személy közelében mozgatja.

1. Állapítsa meg, hogy a beteg szenvedett-e esésből származó sérülést. Ha nincs szükség orvosi beavatkozásra, akkor folytassa az áthelyezést.

2.

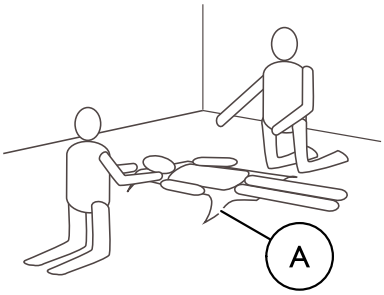

Helyezze a függesztőeszközt Ⓐ a beteg alá. A függesztőeszköz elhelyezését a függesztőeszköz használati útmutatója ismereti részletesen.

3.

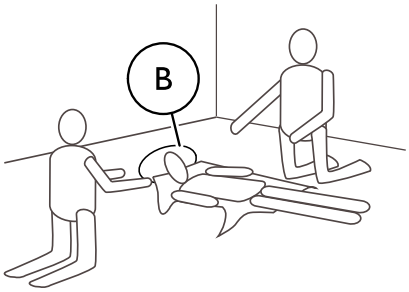

Hajlíttassa be a beteg térdét, emeltesse fel a fejét a padlóról, és támassza meg a beteg fejét egy párnával Ⓑ.

4. Szüntesse meg a hátsó bolygókerekek rögzítését. Lásd: *5 Használat, 47. oldal*
5. Terpessze szét az emelő lábait. Lásd: *5 Használat, 47. oldal*

6.

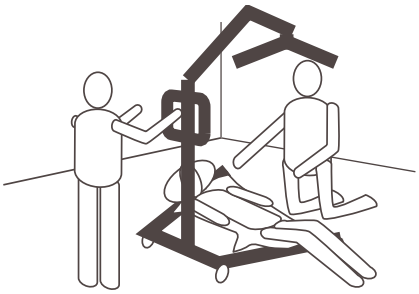

Az emelőt úgy kell elhelyezni, hogy egyik lába a beteg behajlított térde alá, a másik a beteg feje alá kerüljön. Tartsa a függesztőeszköz hevederjeit az emelő lábain belül.

7.

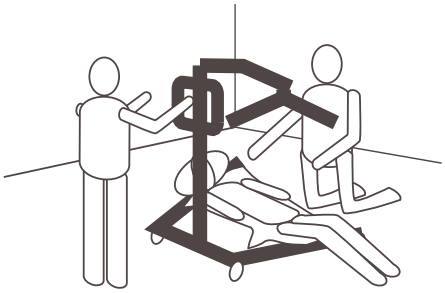

Eressze le a gémet annyira, hogy az akasztórúd közvetlenül a beteg mellkasa fölé kerüljön.

8.

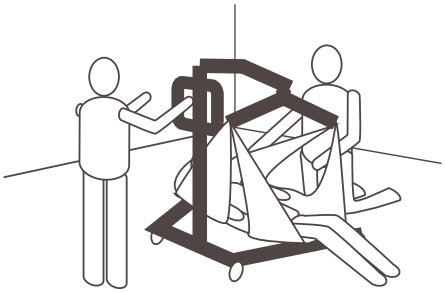

Akassza a függesztőeszközt az emelőre. Lásd: *6.2.1 A függesztőeszköz rögzítése az emelőre, 53. oldal*.

9. A gémet felemelve emelje fel a beteget a padlóról.
10. Ezután helyezze át a beteget egy másik pihenőhelyre vagy mozdulatlan tárgyra.

7 Szállítás és tárolás

7.1 Általános információk

Szállítás közben és akkor, amikor a betegemelőt egy ideig várhatóan nem fogják használni, be kell nyomni a vészleállító gombot.

Szállításhoz és tároláshoz az összecsukott vagy szétszerelt emelő eredeti dobozába tehető.

Az összecsukott emelők a hátsó kerekeiken húzhatók, a kézi lábterpesztővel rendelkező emelők pedig felállítva tárolhatók (úgy, hogy a rúd-gémszerelvényük felfelé néz).

A betegemelőt normál szobahőmérsékleten kell tárolni. Ha nyirkos, hideg vagy nedves környezetben tárolják, akkor a korrodálódhatnak a rögzítő alkatrészek és a motor. Lásd: *11.4 Környezeti feltételek, 65. oldal*.

7.2 A rúd leszerelése az alapról

(csak fix rúd esetén)

1. Ha fel van szerelve, szerelje le a külön megvásárolható lábterpesztő kart.
2. Engedje le a gémet, és zárja össze teljesen a lábakat.
3. Nyomja meg a vészleállító gombot, és hozza működésbe a bolygókerekek fékjét.
4. Hajtsa végre fordított sorrendben a következő szakaszban ismertetett eljárást: *4.5 A működtető szerkezet felszerelése a gémre, 45. oldal*
5. Hajtsa végre fordított sorrendben a következő szakaszban ismertetett eljárást: *4.4 Az akasztórúd kinyitása, 44. oldal*
6. Hajtsa végre fordított sorrendben a következő szakaszban ismertetett eljárást: *4.3.2 A rúd és az alap összeszerelése, 44. oldal*

7.3 A rúd összehajtása

(csak összehajtható rúd esetén)

1. Ha fel van szerelve, szerelje le a külön megvásárolható lábterpesztő kart.
2. Engedje le a gémet, és zárja össze teljesen a lábakat.
3. Nyomja meg a vészleállító gombot, és hozza működésbe a bolygókerekek fékjét.
4. Hajtsa végre fordított sorrendben a következő szakaszban ismertetett eljárást: *4.5 A működtető szerkezet felszerelése a gémre, 45. oldal*
5. Hajtsa végre fordított sorrendben a következő szakaszban ismertetett eljárást: *4.4 Az akasztórúd kinyitása, 44. oldal*
6. Hajtsa végre fordított sorrendben a következő szakaszban ismertetett eljárást: *4.3.1 A rúd szétnyitása, 43. oldal*, és a rúd összehajtása előtt húzza fel és tartsa felhúzva a biztonsági reteszt Ⓕ.

7.4 Rúdhosszabbító függőleges helyzetbe történő állításhoz

(csak a Birdie EVO esetén)

A berendezéshez mágneses rúdhosszabbító tartozik, hogy az emelőt függőleges helyzetbe lehessen állítani, ha elektromos lábterpesztővel rendelkezik.

1.

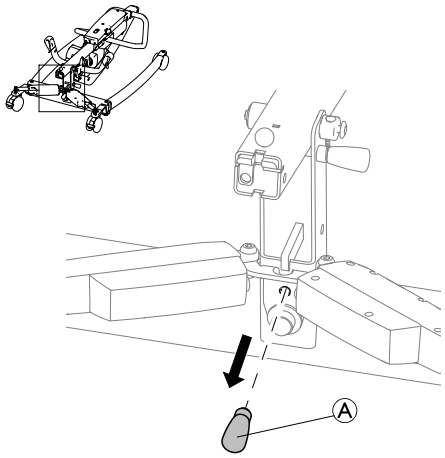

Vegye ki a rúdhosszabbítót Ⓐ az emelő alsó részén találtató tárolóhelyéről.

2.

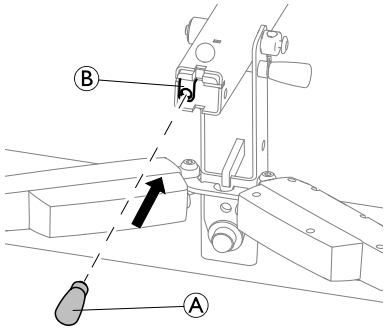

Illessze bele a rúdhosszabbítót Ⓐ az összecsukott rúd alján található tartóba Ⓑ.

3.

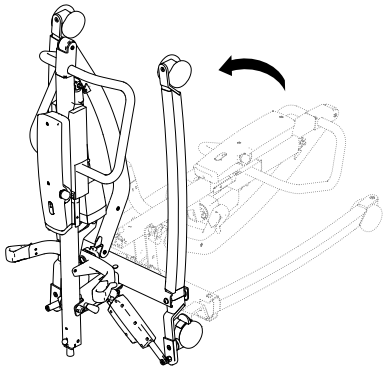

Az összecsukott emelő most már függőleges helyzetbe állítható.

8 Karbantartás

8.1 A karbantartásra vonatkozó általános tudnivalók

VIGYÁZAT!
Személyi sérülés vagy a készülék károsodásának veszélye
– A termék használata közben ne hajtson végre semmilyen karbantartási vagy szervizeljárást!

Kövesse az ebben a használati útmutatóban leírt karbantartási eljárásokat, hogy a terméket folyamatosan működőképes állapotban tudja tartani.

A további, szakképzett szerelők által végrehajtandó karbantartási és ellenőrzési eljárásokat a termék szervizkönyve ismerteti. Szervizkönyv az Invacare vállalattól szerethető be.

8.2 Napi ellenőrzések

FIGYELEM!
Személyi sérülés vagy a készülék károsodásának veszélye
A sérült vagy kopott alkatrészek befolyásolhatják az emelő biztonságosságát.
– A betegemelőt mindig ellenőrizni kell, mielőtt használják.
– Ne használja az emelőt, ha sérülést talál rajta, vagy ha kérdésesnek tartja az emelő bármely alkatrészének biztonságosságát. Azonnal forduljon az Invacare forgalmazójához, és gondoskodjon arról, hogy a javítás befejezéséig senki se használja az emelőt.

A napi ellenőrzések ellenőrzőlistája

- ❑ Szemrevételezéssel ellenőrizze a betegemelőt. Ellenőrizze az összes alkatrészt, hogy nincs-e rajta külső sérülés vagy kopás.
- ❑ Ellenőrizze az összes fém alkatrészt, a rögzítési pontokat és az igénybevételnek kitett alkatrészeket, például a függesztőeszközöket, a kampókat és a forgási pontokat, hogy nem található-e rajtuk nyoma elhasználódásnak, repedésnek, horzsolódásnak, deformálódásnak vagy kopásnak.
- ❑ Ellenőrizze, hogy működik-e a kézi vezérlőegység (emelés és a lábak mozgatása).
- ❑ Minden olyan nap töltse fel az akkumulátort, amikor használja az emelőt.
- ❑ Ellenőrizze a vészleállító funkciót.
- ❑ Ellenőrizze a szerviz jelzőfényt (csak a CBJ Care vezérlőegység esetén).

A szerviz jelzőfény egy csavarkulcs szimbólum a vezérlőegységen és – ha van – a kézi vezérlőegységen.

– Ha sárgán villog a szerviz jelzőfény, akkor az emelőt szervizelni kell. Ne használja az emelőt, és kérje meg az Invacare forgalmazóját, hogy végezze el a szervizmunkákat.
– Ha nem villog a szerviz jelzőfény, akkor az emelő használatra kész.

8.3 Tisztítás és fertőtlenítés

8.3.1 A biztonságra vonatkozó általános információk

VIGYÁZAT!
Szennyeződés veszélye
– Védje önmagát, használjon megfelelő védőfelszerelést!

VIGYÁZAT!
Fennáll az áramütés és a termék károsodásának veszélye
– Kapcsolja ki az eszközt, és válassza le a hálózati áramforrásról, ha lehetséges.
– Az elektronikus részegységek tisztításakor vegye figyelembe a víz behatolására vonatkozó védelmi osztályukat.
– Ügyeljen arra, hogy ne fröccsenjen víz a csatlakozódugóra és a fali csatlakozóaljzatra.
– Ne nyúljon a konnektorhoz nedves kézzel!

FONTOS!
A nem megfelelő folyadékok, illetve módszerek tönkretehetik a terméket.
– Az összes tisztító- és fertőtlenítőszernek hatásosnak és egymással összeférhetőnek kell lennie, és védenie kell a tisztított anyagokat.
– Soha ne használjon korróziót okozó folyadékot (lúgot, savat stb.) vagy karcoló tisztítószert! Ha a tisztításra vonatkozó utasítások nem rendelkeznek másként, közönséges háztartási tisztítószer, például mosogatószer használatát javasoljuk.
– Soha ne használjon olyan oldószert (cellulózhígítót, acetont stb.), amely megváltoztatja a műanyagok szerkezetét, vagy amely leoldja a felragasztott címkéket!
– Mindig ügyeljen arra, hogy a termék tökéletesen megszáradjon, mielőtt ismét használatba veszik.

Kórházi vagy hosszú távú gondozást biztosító környezetben a tisztításhoz és fertőtlenítéshez kövesse az adott intézmény eljárásait.

8.3.2 A tisztítási gyakorisága

FONTOS!
A rendszeres tisztítás és fertőtlenítés elősegíti a zökkenőmentes működést, meghosszabbítja a várható élettartamot és megelőzi a szennyeződést.
Tisztítsa meg és fertőtlenítse a terméket
– használata során rendszeresen;
– minden szervizelés előtt és után;
– amikor érintkezésbe került valamilyen testnedvvel;
– mielőtt egy új használóhoz használnák.

8.3.3 Tisztítási útmutató

FONTOS!
– A terméket nem szabad automatikus mosórendszerben nagynyomású vízsugárral működő berendezéssel vagy gőzzel tisztítani.

Az emelő tisztítása

Módszer: Tisztítsa le nedves törlőruhával vagy puha kefével.

Legnagyobb megengedett hőmérséklet: 40 °C

Oldószer/vegyszer: Közönséges háztartási tisztítószer és víz.

Szárítás: Törölje szárazra egy puha törlőkendővel.

A függesztőeszköz tisztítása

A tisztítás részletei a függesztőeszközön található, mosásra vonatkozó utasításokban és a függesztőeszköz használati útmutatójában találhatók.

8.3.4 Fertőtlenítési útmutató

Az ajánlott fertőtlenítőszerekről és fertőtlenítési módszerekről a következő weboldalon található tájékoztatás: https://vah-online.de/en/for-users.

Otthoni gondozás esetén

Módszer: Kövesse a használt fertőtlenítőszer használati utasítását, és törölje le fertőtlenítőszerrel az összes hozzáférhető felületet.

Fertőtlenítőszer: Közönséges háztartási fertőtlenítőszer.

Szárítás: Hagyja, hogy a termék a levegőn megszáradjon.

Kórházi és hosszú távú gondozás esetén

Kövesse az intézmény fertőtlenítési eljárásait, és kizárólag az azokban meghatározott fertőtlenítőszereket és módszereket használja.

8.4 A szervizelések közötti idő

FIGYELEM!
Személyi sérülés vagy az eszköz károsodásának veszélye
A szervizmunkákat csak szakképzett szerelő hajthatja végre.
– Kérje meg az Invacare forgalmazóját, hogy végezze el a szervizmunkákat.

Az eszközt 12 havonta kell szervizelni, kivéve, ha a helyi követelmények mást írnak elő.

9 Használat után

9.1 Hulladékkezelés

FIGYELEM!
Környezeti veszély
Az eszköz akkumulátorokat tartalmaz.
A termék tartalmazhat olyan anyagokat, amelyek károsak lehetnek a környezetre, ha nem a törvényi előírásoknak megfelelő hulladékkezelő telepre (lerakóhelyre) kerülnek.
– NE dobja ki az akkumulátorokat a közönséges háztartási szeméttel együtt!
– Az akkumulátorokat megfelelő hulladékgyűjtő helyen KELL leadni. A leadást törvény írja elő. A leadás díjmentes.
– Csak a lemerült akkumulátorokat dobja ki!
– Kidobás előtt takarja le a lítiumakkumulátorok érintkezőit!
– Az akkumulátor típusáról az akkumulátor címkéje, illetve a következő fejezet tartalmaz további részleteket: *11 Műszaki Adatok, 63. oldal*.

Figyeljen Ön is a környezetre, és élettartama végén hasznosítsa újra a terméket a helyi hulladékhasznosító létesítmény révén.

Szerelje szét a terméket és a részegységeit, hogy elkülöníthetőek legyenek a különböző anyagok, és külön-külön lehessen újrahasznosítani őket.

A használt termékek és a csomagolóanyagok kidobásának és újrahasznosításnak összhangban kell lennie az adott ország hulladékkezelési jogszabályaival és előírásaival. További tájékoztatásért forduljon a helyi hulladékkezelő vállalathoz.

9.2 Felújítás

A termék ismételten használható. Amikor egy új használó számára újítják fel a terméket, a következőket kell végrehajtani:

- tisztítás és fertőtlenítés;
- a karbantartási tervnek megfelelő ellenőrzés,

Az ellenőrzést, a tisztítást és a fertőtlenítést a termék használati útmutatója és szervizkönyve ismerteti részletesen.

10 Hibaelhárítás

10.1 Hibák azonosítása és megoldási lehetőségek

Jelenség	Hiba	Megoldás
Lazának tűnik a betegemelő.	Laza a rúd/alap csuklója.	Lásd az Üzembe helyezés című fejezet A rúd felszerelése című szakaszát.
	Lazák az összekötőrudak.	Vegye fel a kapcsolatot az Invacare forgalmazójával.
Zajosak vagy beragadtak a bolygókerekek/fékek.	Szösz vagy piszok került a csapágyakba.	Távolítsa el a bolygókerekekről a szöszt és a szennyeződést.
Zajosak vagy nyikorognak a forgórészek.	Kopottak vagy sérültek a forgórészek.	Vegye fel a kapcsolatot az Invacare forgalmazójával.
A gomb megnyomására az elektromos működtető szerkezet nem emel, vagy nem terpeszti szét az emelő lábait.	Szétcsúszott a kézi vezérlőegység vagy a működtető szerkezet csatlakozója.	Csatlakoztassa a kézi vezérlőegység, illetve a működtető szerkezet csatlakozóját. Győződjön meg arról, hogy a csatlakozók megfelelően illeszkednek és teljesen egymásba vannak dugva.
	Alacsony az akkumulátor energiaszintje.	Töltse fel az akkumulátort. Lásd: *5.7 Az akkumulátor feltöltése, 49. oldal*
	Be van nyomva a vészleállító gomb.	Forgassa el a vészleállító gombot az óramutató járásával megegyező irányban addig, amíg ki nem ugrik.
	Az akkumulátor nem megfelelően csatlakozik a vezérlőegységhez.	Csatlakoztassa újra az akkumulátort a vezérlőegységhez. Lásd: *5.7.4 Külön megvásárolható akkumulátortöltő, 50. oldal*
	Sérültek a csatlakozó érintkezői.	Vegye fel a kapcsolatot az Invacare forgalmazójával.
	A tápkábel be van dugva a fali csatlakozóaljzatba.	Húzza ki a tápkábelt a fali csatlakozóaljzatból.
	Sérült a gém vagy a láb működtető szerkezete.	Vegye fel a kapcsolatot az Invacare forgalmazójával.
	Túllépték a megengedett legnagyobb terhelést.	Csökkentse a terhelést.
Szokatlan zaj hallatszik a működtető szerkezetből.	Meghibásodott a működtető szerkezet.	Vegye fel a kapcsolatot az Invacare forgalmazójával.
A gém nem ereszkedik le a legfelső állásából.	A gémen kell lennie valamekkora súlynak, hogy leereszkedjen a legfelső állásából.	Húzza kissé lefelé a gémet.
Emelés közben hangjelzést ad a vezérlőegység, a motor pedig leáll.	Túllépték a megengedett legnagyobb terhelést.	Csökkentse a terhelés (és az emelő rendesen fog működni).

ℹ Ha a fentiek nem oldják meg a problémát, forduljon az Invacare forgalmazójához.

11 Műszaki Adatok

11.1 Megengedett legnagyobb biztonságos üzemi terhelés

	Birdie® EVO	Birdie® EVO COMPACT	Birdie® EVO PLUS	Birdie® EVO XPLUS
Megengedett legnagyobb biztonságos üzemi terhelés (beteg + akasztórúd + függesztőeszköz)	180 kg	150 kg	180 kg	210 kg

11.2 Méretek és tömeg

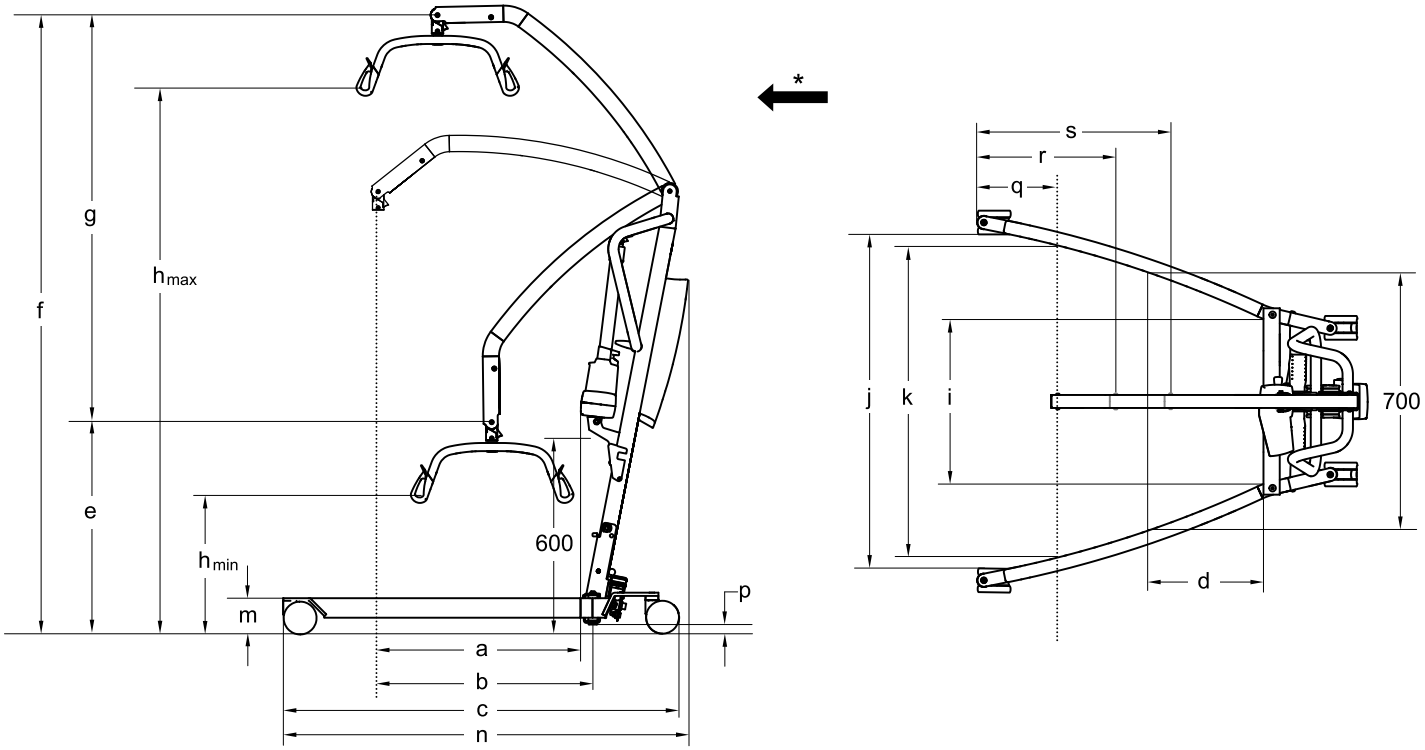

* „Előre” irány

Méretek [mm]	Birdie® EVO		Birdie® EVO COMPACT		Birdie® EVO PLUS/XPLUS
Első/hátsó bolygókerék átmérője	75 / 75	100 / 100	75 / 75	100 / 100	100 / 125
Max. kinyúlás 600 mm-en (a)	630	630	530	530	630
Max. kinyúlás az alaptól (b)	630	630	530	530	630
Alap hossza (c)	1200	1220	1060	1080	1280
Teljes hossz (n)	1250	1250	1100	1100	1280
Kinyúlás az alaptól 700 mm-re szétterpesztett lábakkal (d)	225	225	420	420	225
CSP* min. magassága/legalacsonyabb helyzete (e)	630	645	730	745	645
CSP* max. magassága (f)	1870	1885	1805	1820	1885
Emelési tartomány (g)	1240	1240	1060	1060	1240
Függesztőeszköz akasztójának min. magassága (h_{min})	400	415	515	530	415
Függesztőeszköz akasztójának max. magassága (h_{max})	1645	1660	1575	1590	1660
Teljes szélesség (szétterpesztett lábakkal) a bolygókerekek középpontja között mérve	1100	1100	890	890	1100
Teljes szélesség (szétterpesztett lábakkal), belső méret (j)	1040	1020	835	815	1020

Méretek [mm]	Birdie® EVO		Birdie® EVO COMPACT		Birdie® EVO PLUS/XPLUS
Teljes szélesség (összezárt lábakkal), külső méret	640	640	520	520	640
Min. belső szélesség (i)	495	495	380	380	495
Belső szélesség maximális kinyúlásnál (k)	960	960	765	765	960
Fordulási átmérő	1400	1400	1070	1070	1430
Magasság a lábak felső éléig (m)	100	115	100	115	115
Legkisebb padlótól mért távolság (p)	20	35	20	35	35
A fal és a CSP* minimális távolsága maximális kinyúlásnál (szétterpesztett lábakkal) (q)	245	245	210	210	245
A fal és a CSP* minimális távolsága maximális magasságnál (szétterpesztett lábakkal) (r)	410	410	450	450	410
A fal és a CSP* minimális távolsága minimális magasságnál (szétterpesztett lábakkal) (s)	615	615	395	395	615
Magasság összecsukva (csak az összecsukható változat esetén)	455	470	455	470	470
Hosszúság összecsukva (csak az összecsukható változat esetén)	1300	1320	1190	1210	1360

* CSP = központi felfüggesztési pont

ℹ Minden méretet 450 mm-es, 2 pontos akasztórúd esetén mértek meg.

A főbb részek tömege [kg]			
	Birdie® EVO	Birdie® EVO COMPACT	Birdie® EVO PLUS/XPLUS
Teljes tömeg akasztórúd nélkül	40	31	41
Rúd tömege akkumulátorral, akasztórúd nélkül	19	14	19
Kézi lábrész tömege	21	17	n/a
Elektromos lábrész tömege	21	n/a	22

Akasztórúd tömege [kg]	
2 pontos, 350 mm-es akasztórúd	1,3
2 pontos, 450 mm-es akasztórúd	1,4
2 pontos, 550 mm-es akasztórúd	1,6
4 pontos, 450 mm-es akasztórúd	2,8
4 pontos, 500 mm-es akasztórúd	2,9
4 pontos, 550 mm-es akasztórúd	3,0

11.3 Elektromos rendszer

	Birdie® EVO	Birdie® EVO COMPACT	Birdie® EVO PLUS/XPLUS
Kimenő feszültség	24 VDC, max. 250 VA		
Tápfeszültség	100–240 VAC, 50/60 Hz		
Legnagyobb áramfelvétel	400 mA (a CBJ1, a CBJ2 és a CBJ Care esetén)/ 280 mA (a CBJ Home esetén)	400 mA (a CBJ2 esetén)/ 280 mA (a CBJ Home esetén)	400 mA (a CBJ1 és a CBJ Care esetén)
IP védettségi osztály (az egész eszköz)	IPX4*		
Érintésvédelemi osztály	II. osztályba sorolt berendezés		

	Birdie® EVO	Birdie® EVO COMPACT	Birdie® EVO PLUS/XPLUS
B típusú beteggel érintkező (alkalmazott) rész	A beteggel érintkező (alkalmazott) rész megfelel az áramütés elleni védelem IEC60601-1 szabványban meghatározott követelményeinek.		
Zajszint	45–50 dB(A)		
Munkavégzési képesség	40 teljes emelés (100%–50%-os töltöttségű akkumulátor esetén)		
Szakaszos (a motor szakaszos működése)	10%, max. 2 perc/18 perc		
Az akkumulátor műszaki adatai	2 x 12 V/2,9 Ah		
Az akkumulátor típusa	Ólmos-savas (nem igényel karbantartást, lezárt)		
Kézi vészleeresztő	Van (a működtető szerkezet aljánál)	Külön megvásárolható (a működtető szerkezet tetejénél)	Van (a működtető szerkezet aljánál)
Elektromos vészleeresztés/emelés	Van/Van (a CBJ1 és a CBJ Care esetén) Van/Nincs (a CBJ2 és a CBJ Home esetén)	Van/Nincs (a CBJ2 és a CBJ Home esetén)	Van/Van (a CBJ1 és a CBJ Care esetén)

*IPx4 – A rendszer védett a bármilyen irányból ráfröccsenő víz ellen.

11.4 Környezeti feltételek

	Tárolás és szállítás	Üzemeltetés
Hőmérséklet	–10 °C és +50 °C között	+5 °C és +40 °C között
Relatív páratartalom	20% és 90% között 30 °C hőmérsékleten, páralecsapódás nélkül	
Légnyomás	800 hPa és 1060 hPa között	

ℹ Használat előtt hagyja, hogy a termék üzemi hőmérsékletre melegedjen, illetve hűljön:
- Akár 30 percnél is tovább tarthat, hogy a termék a megengedett legkisebb tárolási hőmérsékletről felmelegedjen.
- Akár 5 percnél is tovább tarthat, hogy a termék a megengedett legnagyobb tárolási hőmérsékletről lehűljön.

11.5 Anyagok

Alkatrész	Anyag
Alap, lábak, rúd és gém	Acél, szinterezett
Akasztórúd	Acél, szinterezett és TPU
Működtető szerkezet háza, kézi vezérlőegység, rúdvédő, bolygókerekek és egyéb műanyag alkatrészek	A jelzésnek (PA, PP, PE) megfelelő anyag
Gém csatlakozója, csavarok, anyák	Acél, horganyzott

A termék összes alkatrésze vagy korrózióálló, vagy korrózió ellen védett.

11.6 A vezérlők működtetéséhez szükséges erő

Vezérlő	A működtetéshez szükséges erő
A vezérlőegység gombjai	4 N
A kézi vezérlőegység gombjai	4 N
Lábpedál 100 mm-es bolygókerekek esetén*	290 N
Lábterpesztő karja100 mm-es bolygókerekek esetén	45 N
Lábterpesztő karja75 mm-es bolygókerekek esetén	50 N

* Ha a berendezés 75 mm-es bolygókerekekkel rendelkezik, akkor kell lennie lábterpesztő karnak.

12 Elektromágneses összeférhetőség (EMC)

12.1 Az elektromágneses összeférhetőségre vonatkozó általános információk

Az elektromos orvostechnikai berendezéseket az ebben a kézikönyvben foglalt elektromágneses összeférhetőségi (EMC) információknak megfelelően kell üzembe helyezni és használni.

Ezt a terméket bevizsgálták, és megállapították, hogy megfelel a B osztályú berendezésekre vonatkozóan az IEC/EN 60601-1-2 számú szabványban meghatározott elektromágneses összeférhetőségi határértékeknek.

A hordozható és mobil rádiófrekvenciás kommunikációs készülékek befolyásolhatják ennek a terméknek a működését.

Más eszközök esetén előfordulhat, hogy még a fenti szabvány által megengedett alacsony szintű elektromágneses sugárzás miatt is zavarok tapasztalhatók. Annak megállapítása érdekében, hogy a zavart ennek a terméknek a sugárzása okozza-e, indítsa el és állítsa le a terméket. Ha megszűnik a másik eszköz használatakor tapasztalható zavar, akkor ez a termék okozza a zavart. Az ilyen, ritkán előforduló esetekben a zavar a következő módon csökkenthető vagy szüntethető meg:

- a helyzet megváltoztatásával, áthelyezéssel vagy az eszközök közötti elkülönítési távolság növelésével.

12.2 Elektromágneses sugárzás

Irányelv és gyártói nyilatkozat

Ez a termék az alább feltüntetett elektromágneses környezetben történő használatra készült. A vásárlónak vagy a termék használójának kell gondoskodnia arról, hogy a terméket ilyen elektromágneses környezetben használják.

Kibocsátási vizsgálat	Megfelelőség	Elektromágneses környezet – irányelv
Rádiófrekvenciás sugárzás CISPR 11	I. csoport	Ez a termék kizárólag a belső funkcióihoz használ rádiófrekvenciás (RF) energiát. Ezért a rádiófrekvenciás kibocsátása nagyon alacsony, és nem valószínű, hogy zavarja a közeli elektromos berendezéseket.
Rádiófrekvenciás sugárzás CISPR 11	B osztály	Ez a termék bármilyen létesítményben való használatra alkalmas, beleértve a lakás céljára szolgáló létesítményeket és az alacsony feszültségű, lakossági felhasználású áramellátást szolgáltató elektromos hálózatra közvetlenül csatlakozó létesítményeket is.
Harmonikus sugárzás IEC 61000-3-2	A osztály	
Feszültségingadozás/ villogáskibocsátás IEC 61000-3-3	Megfelel	

12.3 Elektromágneses zavartűrés

Irányelv és gyártói nyilatkozat

Ez a termék az alább feltüntetett elektromágneses környezetben történő használatra készült. A vásárlónak vagy a termék használójának kell gondoskodnia arról, hogy a terméket ilyen elektromágneses környezetben használják.

Zavartűrési teszt	Teszt/megfelelőségi szint	Elektromágneses környezet – irányelv
Elektrosztatikus kisülés (ESD) IEC 61000-4-2	±8 kV érintés ±2 kV, ±4 kV, ±8 kV, ±15 kV levegő	A padlónak fának, betonnak vagy kerámialapnak kell lennie. Ha a padló szintetikus anyaggal van bevonva, akkor a relatív páratartalomnak legalább 30%-osnak kell lennie.
Elektrosztatikus tranziens/impulzus IEC 61000-4-4	±2 kV az áramellátó vezetéknél; 100 kHz-es ismétlési frekvencia ±1 kV a bemeneti/kimeneti vezetéknél; 100 kHz-es ismétlési frekvencia	A hálózati áramellátás minőségének meg kell egyeznie a jellemző kereskedelmi vagy kórházi környezetével.

Zavartűrési teszt	Teszt/megfelelőségi szint	Elektromágneses környezet – irányelv
Túláram IEC 61000-4-5	± 1 kV vezeték és vezeték között ±2 kV vezeték és föld között	A hálózati áramellátás minőségének meg kell egyeznie a jellemző kereskedelmi vagy kórházi környezetével.
Feszültségletörések, rövid idejű feszültségkimaradások és feszültségváltozások a tápvezetékeken IEC 61000-4-11	< 0% U_T 0,5 ciklus hosszan, 45°-os lépésekben 0% U_T 1 ciklus hosszan 70% U_T 25/30 ciklus hosszan < 5% U_T 250/300 ciklus hosszan	A hálózati áramellátás minőségének meg kell egyeznie a jellemző kereskedelmi vagy kórházi környezetével. Ha a termék használójának folyamatos működésre van szüksége a hálózati áramkimaradások során, akkor javasolt a terméket szünetmentes áramforrásról vagy akkumulátorról üzemeltetni. U_T: a váltakozó hálózati feszültség a vizsgálati szint alkalmazása előtt.
Hálózati frekvenciájú (50/60 Hz-es) mágneses tér IEC 61000-4-8	30 A/m	A hálózati frekvenciájú mágneses tér szintjének meg kell egyeznie a jellemző kereskedelmi vagy kórházi környezetek jellegzetes helyein mérhető szintekkel.
Vezetett RF IEC 61000-4-6 Sugárzott RF IEC 61000-4-3	3 V 150 kHz – 80 Mhz 6 V az ISM-sávokon és az amatőr rádiózásban használt sávokon belül 10 V/m 80 Mhz – 2,7 GHz A rádiófrekvenciás vezeték nélküli kommunikációs készülékek zavartűrésének 385–5785 MHz-es tesztspecifikációját az IEC 60601-1-2:2014 szabvány 9-es táblázata tartalmazza	A rögzített adók, például a (mobil vagy vezeték nélküli) rádiótelefonok és földfelszíni mobilrádiók, az amatőr rádióadók, az AM és FM rádiósugárzás, illetve a tévésugárzás alapállomásai által keltett térerősség nem becsülhető pontosan elméleti alapon. A rögzített rádiófrekvenciás adók elektromos környezetének feltérképezésére helyszíni elektromagnetikai felmérést ajánlott végezni. Ha a termék használati helyén mért térerősség meghaladja a vonatkozó rádiófrekvenciás megfelelőségi szintet, akkor a termék zavartalan működését megfigyeléssel kell ellenőrizni. A normálistól eltérő működés esetén további intézkedések lehetnek szükségesek, például a termék elfordítása vagy áthelyezése. Interferencia léphet fel az alábbi jelzéssel ellátott berendezések közelében: Hordozható és mobil rádiófrekvenciás (RF) kommunikációs készülékek nem használhatók a termék egyetlen alkatrészének (a kábeleket is ideértve) 30 cm-es körzetében sem.

Ezek az irányelvek nem alkalmazhatók minden esetben. Az elektromágneses hullámok terjedését befolyásolják a szerkezetek, tárgyak és személyek által keltett elnyelődési és visszaverődési hatások.

Notes

Turinys

Šį vadovą PRIVALOMA įteikti šio gaminio naudotojui. PRIEŠ naudodami šį gaminį perskaitykite šį vadovą ir saugokite jį, jei reikės informacijos vėliau.

1 Bendroji informacija . . . 70
1.1 Įvadas . . . 70
1.1.1 Šiame vadove naudojami simboliai . . . 70
1.2 Eksploatacijos trukmė . . . 70
1.2.1 Papildoma informacija . . . 70
1.3 Atsakomybės ribojimas . . . 70
1.4 Garantijos informacija . . . 70
1.5 Atitiktis . . . 70
1.5.1 Konkretaus gaminio standartai . . . 70

2 Sauga . . . 71
2.1 Bendroji saugos informacija . . . 71
2.1.1 Sugnybimo vietos . . . 71
2.2 Priedų saugos informacija . . . 72
2.3 Saugos informacija apie elektromagnetinius trikdžius . . . 72
2.4 Ant gaminio esančios etiketės ir simboliai . . . 72
2.4.1 Etikečių išdėstymas . . . 72
2.4.2 Identifikacinė etiketė . . . 73
2.4.3 Kiti simboliai . . . 73

3 Gaminio apžvalga . . . 74
3.1 Naudojimo paskirtis . . . 74
3.2 Pagrindinės keltuvo dalys . . . 74
3.3 Priedai . . . 74

4 Parengimas (ir montavimas) . . . 75
4.1 Bendroji saugos informacija . . . 75
4.2 Tiekiami elementai . . . 75
4.3 Stiebo įrengimas . . . 75
4.3.1 Stiebo išlankstymas . . . 75
4.3.2 Stiebo montavimas ant pagrindo . . . 76
4.4 Pakabos strypo atlenkimas . . . 76
4.5 Pavaros montavimas ant gembės . . . 77
4.6 Rankinės kojelių pakabos svirties montavimas . . . 77
4.7 Techninės priežiūros indikatoriaus atstatymas . . . 77

5 Naudojimas . . . 79
5.1 Bendroji saugos informacija . . . 79
5.2 Galinių ratukų blokavimas / atblokavimas . . . 79
5.3 Elektrinio keltuvo pakėlimas / nuleidimas . . . 79
5.4 Kojelių suskleidimas / išskėtimas . . . 79
5.4.1 Elektra valdomų kojelių suskleidimas / išskėtimas . . . 79
5.4.2 Rankinis kojelių suskleidimas ir išskėtimas . . . 79
5.5 Pakabos strypo keitimas . . . 79
5.6 Avarinės funkcijos . . . 80
5.6.1 Avarinio stabdymo atlikimas . . . 80
5.6.2 Avarinio nuleidimo aktyvavimas (valdymo blokas „CBJ Home“) . . . 80
5.6.3 Avarinio nuleidimo aktyvavimas (valdymo blokas „CBJ Care”, CBJ1, CBJ2) . . . 80
5.6.4 Avarinio pakėlimo aktyvavimas (valdymo blokas „CBJ Care”, CBJ1) . . . 80
5.6.5 Avarinio nuleidimo mechaninis aktyvinimas . . . 80
5.7 Akumuliatoriaus krovimas . . . 81
5.7.1 Valdymo blokas „CBJ Home“ . . . 81
5.7.2 „CBJ Care”, CBJ1, CBJ2 valdymo blokas . . . 81
5.7.3 Pasirenkamas valdymo pultas . . . 82
5.7.4 Pasirenkamas akumuliatoriaus kroviklis . . . 82

6 Paciento perkėlimas . . . 84
6.1 Bendroji saugos informacija . . . 84
6.2 Pasiruošimas kelti . . . 84
6.2.1 Kaip prijungti diržus prie keltuvo . . . 85
6.3 Paciento perkėlimas iš lovos . . . 85
6.4 Paciento perkėlimas į lovą . . . 86
6.5 Paciento perkėlimas iš neįgaliųjų vežimėlio . . . 87
6.6 Paciento perkėlimas į elektrinį vežimėlį . . . 87
6.7 Paciento perkėlimas ant naktipuodžio arba nuo jo . . . 87
6.8 Paciento kėlimas nuo grindų . . . 88

7 Transportavimas ir sandėliavimas . . . 90
7.1 Bendroji informacija . . . 90
7.2 Stiebo nuardymas nuo pagrindo . . . 90
7.3 Stiebo sulankstymas . . . 90
7.4 Stiebo ilgintuvas, skirtas vertikaliai padėčiai nustatyti . . . 90

8 Techninė priežiūra . . . 91
8.1 Bendroji priežiūros informacija . . . 91
8.2 Kasdienės patikros . . . 91
8.3 Valymas ir dezinfekavimas . . . 91
8.3.1 Bendroji saugos informacija . . . 91
8.3.2 Valymo intervalai . . . 91
8.3.3 Valymo instrukcijos . . . 91
8.3.4 Dezinfekavimo nurodymai . . . 92
8.4 Priežiūros intervalas . . . 92

9 Po naudojimo . . . 93
9.1 Išmetimas . . . 93
9.2 Atnaujinimas . . . 93

10 Trikčių diagnostika . . . 94
10.1 Trikčių nustatymas ir galimi sprendimai . . . 94

11 Techniniai Duomenys . . . 95
11.1 Didžiausioji saugi darbinė apkrova . . . 95
11.2 Matmenys ir svoris . . . 95
11.3 Elektros sistema . . . 96
11.4 Aplinkos sąlygos . . . 97
11.5 Medžiagos . . . 97
11.6 Valdiklių naudojimo jėga . . . 97

12 Elektromagnetinis suderinamumas (EMS) . . . 98
12.1 Bendroji EMS informacija . . . 98
12.2 Elektromagnetinė spinduliuotė . . . 98
12.3 Elektromagnetinis atsparumas . . . 98

1 Bendroji informacija

1.1 Įvadas

Šiame naudotojo vadove pateikiama svarbi produkto naudojimo informacija. Tam, kad naudojant produktą būtų užtikrinamas saugumas, atidžiai perskaitykite naudotojo vadovą ir laikykitės saugos instrukcijų.

Atkreipkite dėmesį, kad šiame dokumente gali būti skyrių, kurie nesusiję su jūsų produktu, nes šis dokumentas yra taikomas visiems galimiems modeliams (tuo metu, kai jis atspausdintas).Jeigu nenurodyta kitaip, kiekvienas šio dokumento skyrius taikomas visiems produkto modeliams.

Jūsų šalyje prieinamus modelius ir konfigūracijas galite rasti kiekvienai šaliai skirtuose pardavimo dokumentuose.

„Invacare” pasilieka teisę be išankstinio įspėjimo pakeisti produktų specifikacijas.

Prieš skaitydami šį dokumentą įsitikinkite, kad turite naujausią jo versiją. Naujausią jo versiją PDF formatu galite rasti „Invacare” interneto svetainėje.

Jeigu atspausdintą dokumentą sunku skaityti dėl šrifto dydžio, atsisiųskite versiją PDF formatu iš interneto svetainės. Tuomet ekrane galėsite padidinti PDF failo šrifto dydį taip, kad jums būtų patogiau skaityti.

Norėdami gauti daugiau informacijos apie produktą, pvz., įspėjimus apie produkto saugą ir atšauktus produktus, susisiekite su savo „Invacare” atstovu.Žr. šio dokumento pabaigoje nurodytus adresus.

Jei naudojant produktą įvyksta pavojingas incidentas, praneškite apie tai gamintojui ir kompetentingai institucijai savo šalyje.

1.1.1 Šiame vadove naudojami simboliai

Šiame naudotojo vadove pateikiami įspėjimai, pažymėti simboliais. Šalia įspėjamojo simbolio pateikiama antraštė nurodo pavojaus lygį.

⚠ ĮSPĖJIMAS
Nurodo pavojingą situaciją, kurios neišvengus galima sunki trauma ar net mirtis.

⚠ PERSPĖJIMAS
Nurodo pavojingą situaciją, kurios neišvengus galima nedidelė trauma.

! SVARBU
Nurodo pavojingą situaciją, kurios neišvengus galima žala nuosavybei.

ℹ Patarimai ir rekomendacijos
Naudingi patarimai, rekomendacijos ir informacija, kaip efektyviai ir patogiai naudoti gaminį.

1.2 Eksploatacijos trukmė

Tikėtina gaminio eksploatacijos trukmė yra aštuoneri metai, kai gaminys naudojamas kasdien laikantis saugos instrukcijų, techninės priežiūros intervalų ir priežiūros instrukcijų, aprašytų šiame vadove. Eksploatacijos trukmė priklauso nuo naudojimo dažnumo ir intensyvumo.

1.2.1 Papildoma informacija

Numatoma eksploatacijos trukmė paremta skaičiavimu, kad atliekami 4 kėlimo ciklai per dieną.

1.3 Atsakomybės ribojimas

„Invacare“ neprisiima atsakomybės dėl žalos, atsiradusios dėl:

- naudotojo vadovo nurodymų nesilaikymo;
- netinkamo naudojimo;
- natūralaus nusidėvėjimo ir plyšimo;
- neteisingo sumontavimo arba surinkimo, kurį atliko pirkėjas arba trečioji šalis;
- techninių modifikacijų;
- neįgaliotųjų modifikacijų ir / arba netinkamų atsarginių dalių naudojimo.

1.4 Garantijos informacija

Produktui suteikiama gamintojo garantija, remiantis atitinkamų šalių bendrosiomis verslo nuostatomis ir sąlygomis.

Garantijos reikalavimus pateikti galima tik per tiekėją, iš kurio įsigytas produktas.

1.5 Atitiktis

Įmonės veikimui svarbiausia yra kokybė, kai dirbama su ISO 13485 disciplinomis.

Gaminys pažymėtas CE ženklu, jis atitinka Medicinos prietaisų reglamente 2017/745 pateiktus 1 klasės reikalavimus. Gaminio pateikimo rinkai data nurodyta CE atitikties deklaracijoje.

Mes nuolat dirbame siekdami užtikrinti, kad įmonės poveikis aplinkai vietos ir pasaulio mastu būtų sumažintas iki mažiausio.

Naudojame tik REACH direktyvą atitinkančias medžiagas ir komponentus.

Mes laikomės dabartinių aplinkos apsaugos įstatymų EEĮA ir RoHS.

1.5.1 Konkretaus gaminio standartai

Gaminys buvo išbandytas ir atitinka ISO 10535 (neįgaliųjų perkėlimo keltuvų) ir visus susijusius standartus.

Norėdami gauti daugiau informacijos apie vietinius standartus ir taisykles, kreipkitės į vietinį „Invacare“ atstovą. Žr. šio dokumento pabaigoje nurodytus adresus.

2 Sauga

2.1 Bendroji saugos informacija

Šiame vadovo skyriuje pateikiama bendroji gaminio saugos informacija. Konkrečios saugos informacijos žr. atitinkamame vadovo skyriuje ir jame pateikiamuose procedūrų aprašuose.

DĖMESIO!
Pavojus susižaloti arba sugadinti
- Naudoti šį gaminį ir bet kokią siūlomą papildomą įrangą galima tik tada, jei perskaitėte ir aiškiai supratote šias instrukcijas ir visas papildomas instrukcijas, pvz., naudotojo vadovus ar instrukcijų lapus, pateiktus su šiuo gaminiu arba papildoma įranga. Jei nesuprantate įspėjimų, perspėjimų ar nurodymų, prieš bandydami naudoti įrangą, kreipkitės į sveikatos priežiūros specialistą, „Invacare" tiekėją arba kvalifikuotą techninį darbuotoją.
- Be leidimo nekeiskite ir nemodifikuokite gaminio.

DĖMESIO!
Negalima viršyti didžiausiosios saugios darbinės apkrovos
- Neviršykite šio gaminio ar naudojamų priedų, pvz., kėlimo diržų, pakabos strypų ir pan., didžiausiosios saugios darbinės apkrovos. Žr. dokumentus arba etiketes, kuriose nurodyta didžiausioji saugi darbinė apkrova.
- Dalys, kurių apkrovos riba mažiausia, lemia didžiausiąją saugią visos sistemos apkrovą.

DĖMESIO!
Pavojus susižaloti arba sugadinti
Netinkamai naudojant šį gaminį kyla pavojus susižaloti arba sugadinti įrangą.
- Nebandykite perkelti paciento be jo sveikatos priežiūros specialisto leidimo.
- Prieš atlikdami perkėlimo procedūrą žr. šiame naudotojo vadove pateiktas instrukcijas ir laikykitės kvalifikuotų asmenų nurodymų. Tada pabandykite atlikti perkėlimą prižiūrimi kvalifikuoto asmens ir padedami asmens, vaidinančio pacientą.
- Ypatingą dėmesį skirkite pacientams, kurie perkėlimo metu dėl negalios negali bendradarbiauti.
- Nenaudokite keltuvo kaip pacientų transportavimo priemonės. Jis skirtas asmeniui perkelti nuo vieno atraminio paviršiaus ant kito.

DĖMESIO!
Pavojus susižaloti arba sugadinti
Netinkamai naudojant kabelius galima sukelti elektros smūgį ir sugadinti gaminį.
- Gaminio kabelių negalima susukti, perkirsti ar kitaip pažeisti.
- Įsitikinkite, kad naudojant gaminį nebus prispausti ar pažeisti jokie kabeliai.
- Įsitikinkite, kad laidai ir jungtys yra tinkami.
- Nenaudokite neleistinos įrangos.

DĖMESIO!
Pavojus susižaloti arba sugadinti
Per didelė drėgmė pakenks gaminiui ir gali sukelti elektros smūgį.
- Paciento keltuvą galima naudoti vonios ar dušo patalpoje, tačiau jo NEGALIMA naudoti po dušu. Maudantis pacientas turi būti perkeltas į dušo kėdutę arba reikia naudoti kitas priemones.
- Jei pacientų keltuvas naudojamas drėgnoje aplinkoje, įsitikinkite, kad panaudojus pacientų keltuvas yra tinkamai nusausinamas.
- Nejunkite ir netraukite maitinimo laido drėgnoje aplinkoje arba šlapiomis rankomis.
- Nelaikykite gaminio drėgnoje vietoje ir nepalikite jo drėgno.
- Reguliariai tikrinkite visas gaminio dalis, ar nėra korozijos arba gedimo požymių. Pakeiskite korozijos pažeistas ar sugedusias dalis.
- Žr. *11.4 Aplinkos sąlygos, 97. psl*.

DĖMESIO!
Pavojus susižaloti arba sugadinti
Uždegimo šaltiniai gali sukelti nudegimus ar gaisrą.
- Perkeliant pacientą reikia palikti saugų tarpą tarp keltuvo ir galimų uždegimo šaltinių (šildytuvo, viryklės, židinio ir t. t.).
- Perkėlimo metu pacientui ir padėjėjams negalima rūkyti.
- Diržas negali atsidurti virš šilumos šaltinių (šildytuvo, viryklės, židinio ir kt.).

DĖMESIO!
Pavojus susižaloti arba sugadinti
Siekiant išvengti sužalojimo ar įrangos sugadinimo eksploatuojant gaminį:
- būtina atidi priežiūra, kai gaminys naudojamas šalia vaikų arba gyvūnų.
- Neleiskite vaikams žaisti su gaminiu.

ATSARGIAI!
Pavojus susižaloti arba sugadinti
Gaminys gali įkaisti nuo saulės spindulių ar kitų šilumos šaltinių.
- Nepalikite gaminio ilgą laiką tiesioginiuose saulės spinduliuose.
- Gaminį laikykite atokiai nuo šilumos šaltinių.

SVARBU!
Susikaupę pūkeliai, dulkės ir kiti nešvarumai gali sugadinti gaminį.
- Pasirūpinkite, kad gaminys visada būtų švarus.

2.1.1 Sugnybimo vietos

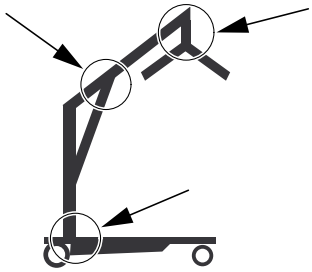

DĖMESIO!
Pavojus susižaloti
Keltuve yra kelios sugnybimo vietos, kuriose gali būti sugnybti pirštai.
– Visada saugokite rankas ir pirštus nuo judančių dalių.

2.2 Priedų saugos informacija

ATSARGIAI!
Pavojus susižaloti
Neoriginalūs arba netinkami priedai gali turėti įtakos šio gaminio veikimui ir saugai.
– Kadangi esama regioninių skirtumų, žiūrėkite vietinę „Invacare“ interneto svetainę ar katalogą, kur pateikiama informacija apie galimus priedus, arba susisiekite su „Invacare“ tiekėju.
– Daugiau informacijos ir instrukcijų pateikta kartu su šiais priedais pristatytuose naudotojo vadovuose.
– Naudokite tik šiam gaminiui skirtus originalius priedus. Esant tam tikroms aplinkybėms, galima naudoti kitų gamintojų kėlimo diržus. Daugiau informacijos pateikta šiame skyriuje.
– Prieš pasirenkant kėlimo įrangą, pavojų turi įvertinti kvalifikuotas asmuo. Svarbu įvertinti užduotį, pacientą, apkrovą, aplinką ir įrangą.
– Rinkdamiesi perkėlimo įrangos tipą, kėlimo diržo modelį ir dydį visada rinkitės pagal paciento svorį, ūgį bei fizines galimybes.

ATSARGIAI!
Kėlimo diržų ir priedų sistemos suderinamumas
„Invacare” naudoja bendrą priedų sistemą, kurios pagrindą sudaro kabliukai ir kilpos. Kėlimo diržų kilpos kabinamos už pakabos strypų (pakabos stiliaus) kabliukų. Todėl šiam keltuvui galima naudoti ir kitų gamintojų tinkamus kėlimo diržus.
– Naudokite tik kėlimo diržus su kilpų priedais, tinkančius pakabos strypams (pakabos stiliaus) su kabliukais:
– Nenaudokite diržų, skirtų sistemoms „Keyhole Attachment” ((rakto skylutės formos priedas)arba „Clip Attachment“ (spaustuko priedas) ar „Tilting Frame“ (kreipiamojo rėmo pakaba).

2.3 Saugos informacija apie elektromagnetinius trikdžius

DĖMESIO!
Gedimo pavojus dėl elektromagnetinių trikdžių
Tarp šio gaminio ir kitos elektrinės įrangos gali atsirasti elektromagnetinių trikdžių ir jie gali trikdyti šio gaminio elektrinio reguliavimo funkcijas. Siekiant išvengti tokių elektromagnetinių trikdžių, juos sumažinti arba pašalinti:
– Naudokite tik originalius laidus, priedus ir atsargines dalis, kad nepadidėtų elektromagnetinė spinduliuotė arba nesumažėtų šio gaminio elektromagnetinis atsparumas.
– Nenaudokite nešiojamosios radijo dažnių (RD) įrangos arčiau nei 30 cm nuo bet kurios šio gaminio dalies (įskaitant laidus).
– Nenaudokite šio gaminio šalia aktyvios aukštų dažnių chirurgijos įrangos ir RD ekranuotos patalpos, skirtos magnetinio rezonanso vaizdų gavimui, kurioje elektromagnetiniais trikdžiai yra labai intensyvūs.
– Atsiradus trikdžiams, padidinkite atstumą tarp šio gaminio ir kitos įrangos arba juos išjunkite.
– Išsamią informaciją skaitykite skyriuje *12 Elektromagnetinis suderinamumas (EMS), 98. psl*, kuriame pateikiami nurodymai, kuriuos turite vykdyti.

DĖMESIO!
Gedimo rizika
Dėl elektromagnetinių trikdžių gali sutrikti veikimas.
– Nenaudokite šio gaminio šalia kitos elektrinės įrangos ar sujungę su ja. Jei toks naudojimas yra būtinas, reikia atidžiai stebėti gaminį ir kitą įrangą, kad įsitikintumėte, jog jie veikia normaliai.

2.4 Ant gaminio esančios etiketės ir simboliai

2.4.1 Etikečių išdėstymas

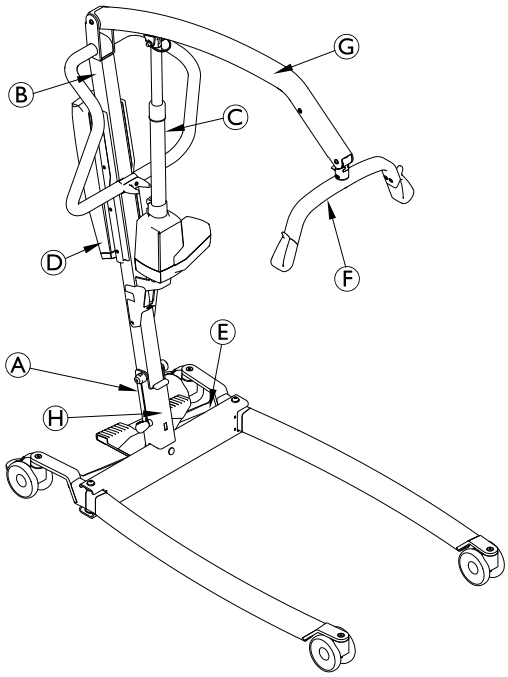

Ⓐ	Identifikavimo etiketė
Ⓑ	Skaitykite naudotojo vadovo etiketę
Ⓒ	Įspėjamoji etiketė ant pavaros
Ⓓ	Įspėjimo dėl garantijos galiojimo etiketė – tik ant CBJ1 ir CBJ2 valdymo bloko
Ⓔ	Aplinkos sąlygų ir bendro didžiausio svorio etiketė
Ⓕ	Saugi darbinė pakabos strypo apkrova
Ⓖ	Pavadinimas ir saugi darbinė keltuvo apkrova – tekstas priklauso nuo modelio
Ⓗ	Saugi darbinė keltuvo apkrova – tekstas priklauso nuo modelio (tik su fiksuotu stiebu)

2.4.2 Identifikacinė etiketė

Identifikacinėje etiketėje pateikta pagrindinė informacija apie gaminį, įskaitant techninius duomenis.

Simboliai

SN	Serijos numeris
REF	Nuorodos numeris
	Gamintojas
	Pagaminimo data
	Maks. saugi darbinė apkrova
	II klasės įranga
	B tipo atvira dalis
	EEĮA atitiktis
CE	Europinė atitiktis
MD	Medicinos priemonė

Techninių duomenų santrumpos:

- Iin = įvado srovė
- Uin = įvado įtampa
- Int. = pertrūkis
- AC = kintamoji srovė
- Max = maksimumas
- min = minutė

Daugiau informacijos apie techninius duomenis žr. *11 Techniniai Duomenys, 95. psl*.

2.4.3 Kiti simboliai

	Žr. naudotojo vadovą
	Bendrasis gaminio svoris, pritaikius didžiausiąją saugiąją darbinę apkrovą
	Nenaudokite pavaros kaip stūmimo rankenos
	Nenuimkite. Nuėmus ar pažeidus, garantija nebegalioja.
	Temperatūros apribojimas
	Drėgnio apribojimas
	Atmosferos slėgio apribojimas
	Transportavimo ir laikymo sąlygos
	Eksploatavimo sąlygos

3 Gaminio apžvalga

3.1 Naudojimo paskirtis

Mobilusis pacientų keltuvas yra iš akumuliatoriaus maitinamas perkėlimo įrenginys, skirtas asmeniui perkelti nuo vieno atraminio paviršiaus ant kito , pavyzdžiui:

- perkelti tarp lovos ir neįgaliųjų vežimėlio;
- perkelti į tualetą ir iš jo;
- pacientui nuleisti ant grindų ir pakelti nuo jų.

Didžiausias saugus darbo krūvis nurodytas skyriuje *11 Techniniai Duomenys, 95. psl*

Mobilusis pacientų keltuvas skirtas naudoti patalpose ant lygaus paviršiaus, ligoninėse, slaugymo įstaigose ir namuose. Mobilusis pacientų keltuvas gali būti pasuktas (apsuktas) perkeliant vietose, kuriose yra mažai grindų ploto.

Numatomas šio gaminio naudotojas yra tinkamai apmokytas sveikatos priežiūros specialistas arba privatus asmuo.

Indikacijos

Mobilusis pacientų keltuvas yra skirtas naudoti visiškai ar iš dalies nejudriems pacientams perkelti ir pasodinti, kai jie negali būti perkeliami kitų tipų keltuvais arba perkėlimo priemonėmis.

Visi padėties pakeitimai yra įmanomi be paciento pagalbos.

Šio gaminio kontraindikacijų nėra žinoma.

3.2 Pagrindinės keltuvo dalys

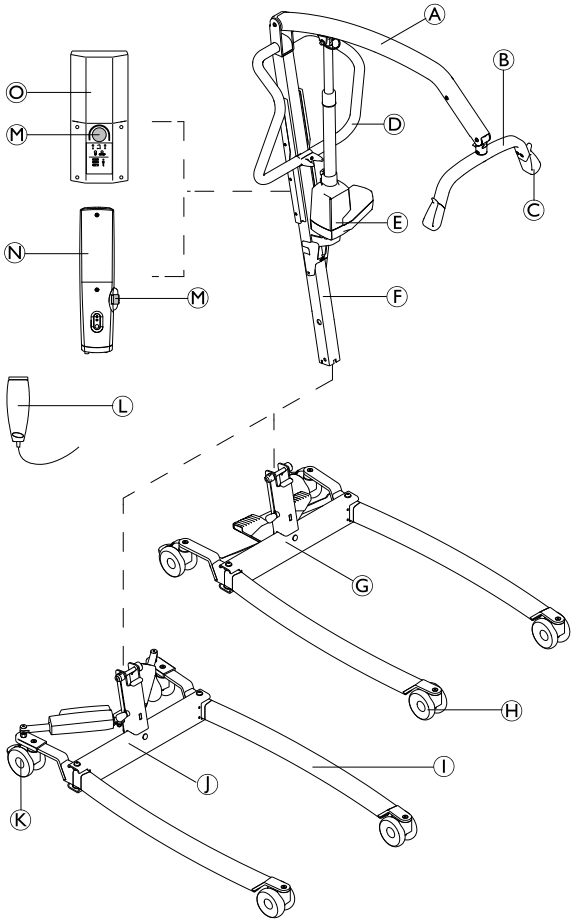

Ⓐ	Gembė
Ⓑ	Pakabos strypas – su SMARTLOCK™
Ⓒ	Kėlimo diržo kabliukas
Ⓓ	Stūmimo rankena
Ⓔ	Pavaros pakėlimas
Ⓕ	Stiebas – sulankstomas arba fiksuotas
Ⓖ	Pagrindas su pedalu neautomatinei kojelių pakabai
Ⓗ	Priekiniai ratukai
Ⓘ	Kojelė
Ⓙ	Pagrindas su pavaromis elektrinei kojelių pakabai – su pavarų dangčiais arba be jų
Ⓚ	Užpakaliniai ratukai su stabdžiais
Ⓛ	Valdymo pultas
Ⓜ	Avarinis stabdiklis
Ⓝ	Valdymo blokas „CBJ Home“ su integruotu akumuliatorium
Ⓞ	Valdymo blokas „CBJ Care, CBJ1 arba CBJ2 su išimamu akumuliatorium

3.3 Priedai

Dėl skirtumų įvairiuose regionuose išsamią informaciją apie prieinamus priedus žiūrėkite vietinėje „Invacare“ interneto svetainėje ar kataloge, arba kreipkitės į savąjį „Invacare“ tiekėją.

- 4 taškų skėtimo skersinis (pakabos stiliaus), 450, 500 arba 550 mm pločio
- 2 taškų skėtimo skersinis (pakabos stiliaus), 350, 450 arba 550 mm pločio
- Svarstyklės sumontuojamos su skėtimo skersiniu
- Svirtis rankiniam kojų skėtikliui
- Sieninis įkroviklis atskiriamajam akumuliatoriui
- Papildomas akumuliatorius
- Apsauginis gaubtas kojoms
- Skėtimo skersinio paminkštinimas

Diržų modeliai su kilpiniais tvirtinimais, tinkamais skėtimo skersiniams (pakabos stiliaus) su kabliais:

- Visą kūną laikantys diržai – be galvos atramos
- Visą kūną laikantys diržai – su galvos atrama
- Apsirengimo / tualeto diržai – su galvos atrama arba be jos
- Diržai amputuotiesiems

4 Parengimas (ir montavimas)

4.1 Bendroji saugos informacija

DĖMESIO!
– Prieš naudodami patikrinkite visas dalis, ar gabenant jos nebuvo pažeistos.
– Jei yra pažeidimų, įrangos nenaudokite. Dėl tolesnių nurodymų kreipkitės savo „Invacare“ tiekėją.

DĖMESIO!
Pavojus susižaloti
Netinkamai surinkus galima susižeisti arba padaryti žalos.
– Montuodami pacientų keltuvą naudokite tik „Invacare“ tiekiamas detales.
– Kiekvieną kartą surinkę patikrinkite, ar visos jungtys tinkamai priveržtos ir visos dalys gerai veikia.
– Neužveržkite montavimo detalių per stipriai. Taip sugadinsite montavimo laikiklius.

Pacientų keltuvui sumontuoti nereikia jokių įrankių.

Jei surenkant keltuvą iškilo problemų ar klausimų, kreipkitės į savo „Invacare“ tiekėją.

4.2 Tiekiami elementai

Į jūsų pakuotę įtraukti elementai priklauso nuo jūsų šalyje prieinamų modelių ir konfigūracijų. Žr. *1.1 Įvadas, 70. psl*

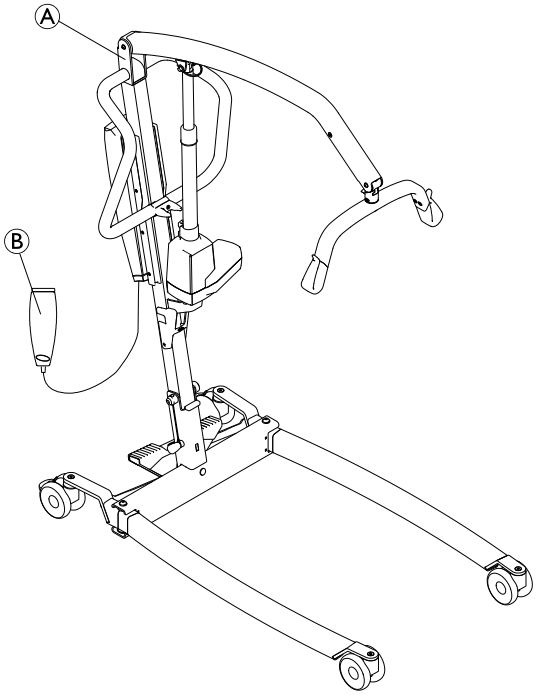

Ⓐ	Keltuvas – įskaitant pagrindą, stiebą, gembę, pakabos strypą, valdymo bloką ir pavaras • sulankstomu stiebu (1 vnt.) • su fiksuotu stiebu (2 vnt.) – pagrindas kaip atskira dalis
Ⓑ	Valdymo pultas (1 vienetas)
	Maitinimo kabelis (1 vienetas)
	Naudotojo vadovas (1 vienetas)
	Akumuliatorius (1 vnt.)* – tik „CBJ Care”, CBJ1 ir CBJ2
	Neautomatinės kojelių pakabos svirtis (1 vnt.)*
	Kėlimo diržas (1 vnt.)*

* Priklauso nuo modelio ir (arba) konfigūracijos

Jei keltuvas pristatomas su kėlimo diržu, kėlimo diržo naudojimo, taikymo, priežiūros ir skalbimo instrukcijas skaitykite kėlimo diržo naudojimo vadove.

4.3 Stiebo įrengimas

4.3.1 Stiebo išlankstymas

(tik sulankstomam stiebui)

DĖMESIO!
– Stiebas gali būti sulankstomas sandėliuojant ar transportuojant. Kiekvieną kartą, kai stiebas yra sulankstomas, jis PRIVALO būti tinkamai pritvirtintas prie pagrindo konstrukcijos.
– Prieš montuodami patikrinkite visas dalis, ar nėra matomų defektų ar pažeidimų. Jei yra pažeidimų, nenaudokite gaminio ir susisiekite su savo „Invacare“ tiekėju.
– Prieš montuodami ar išmontuodami įsitikinkite, kad avarinis stabdymas įjungtas.
– Atsargiai kelkite dalis montavimo metu. Kai kurios dalys yra sunkios. Neužmirškite visada pasirinkti teisingą kėlimo padėtį.

Išpakuokite ir montuokite ant grindų.

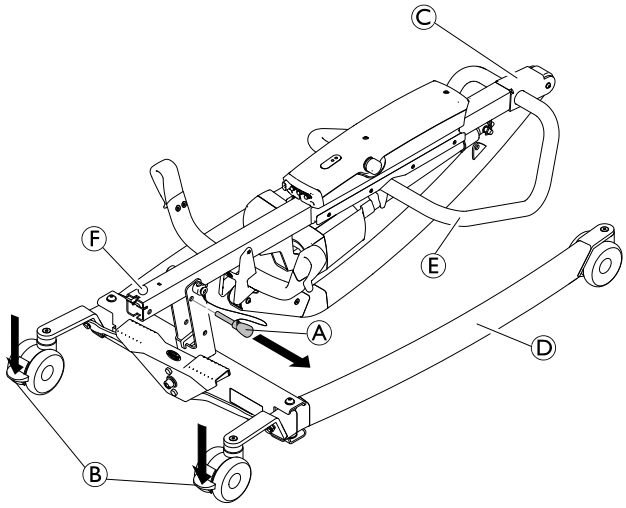

1. Užfiksuokite abu galinius ratukus Ⓑ. Išimkite fiksavimo kaištį Ⓐ.
2. Pakelkite stiebo konstrukciją Ⓒ į stačią poziciją, viena koja stovėdami ant kojelės Ⓓ ir traukdami rankeną Ⓔ į viršų, kol saugos fiksatorius Ⓕ užfiksuojamas vietoje.
3.

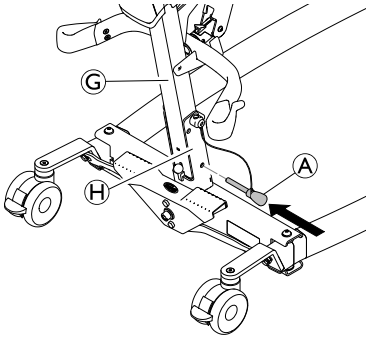

Perkiškite fiksavimo kaištį Ⓐ per stiebą Ⓖ ir pagrindą Ⓗ. Įsitikinkite, kad fiksavimo kaištis įdėtas tinkamai.

4.3.2 Stiebo montavimas ant pagrindo

(tik fiksuotam stiebui)

DĖMESIO!
Pavojus susižaloti arba sugadinti
Didžiausioji saugi darbinė apkrova, nurodyta ant gembės ir pagrindo, turi būti vienoda.
– Visada palyginkite didžiausiosios saugios darbinės apkrovos vertes, nurodytas ant pagrindo ir ant gembės.

1.

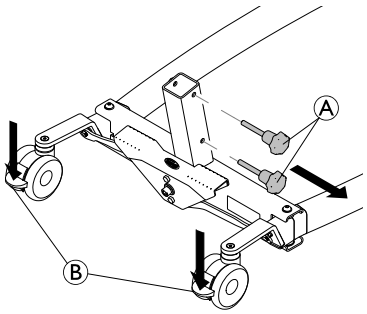

Užfiksuokite abu galinius ratukus Ⓑ ir sukite rankinius sraigtus prieš laikrodžio rodyklę Ⓐ, kad nuimtumėte juos nuo pagrindo.

2.

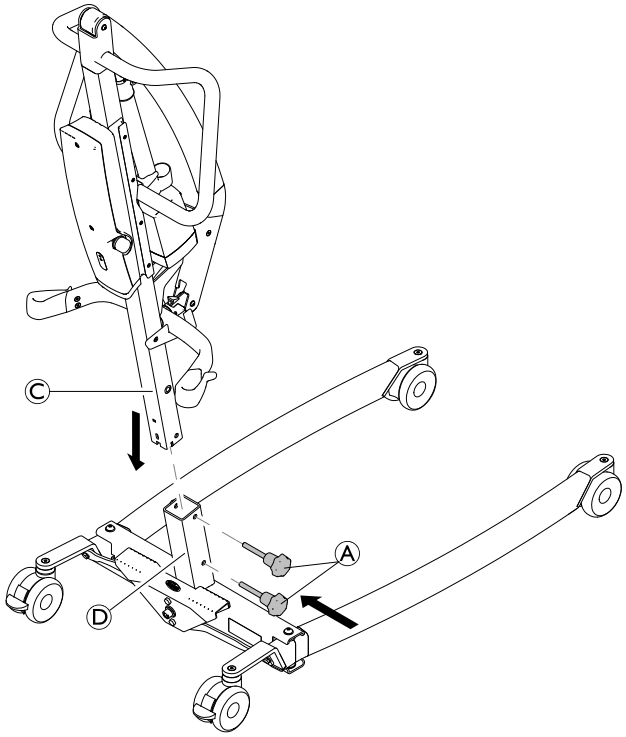

Gembę nukreipę į priekį, nuleiskite stiebą Ⓒ į pagrindo atramą Ⓓ ir vėl pritvirtinkite rankinius sraigtus Ⓐ, kad užfiksuotumėte stiebą Ⓒ prie pagrindo.

4.4 Pakabos strypo atlenkimas

1.

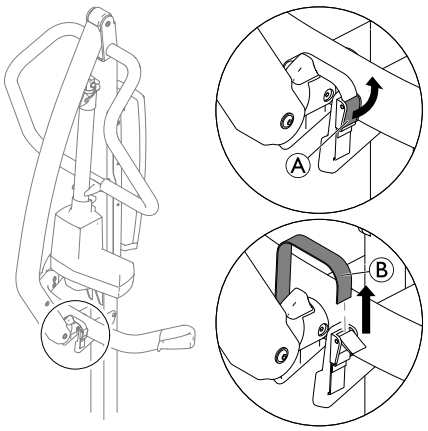

Atlenkite fiksatorių Ⓐ ir ištraukite juostelę Ⓑ iš tvirtinimo sagties.

2.

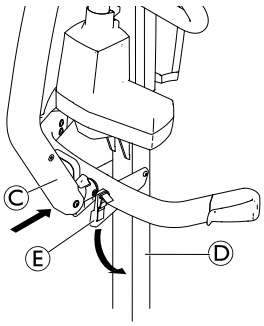

Pastumkite ir laikykite gembę Ⓒ nukreiptą link stiebo Ⓓ ir nulenkite pakabos strypo laikiklį Ⓔ.

3.

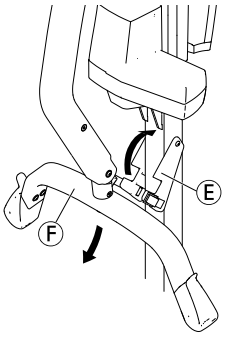

Nulenkite pakabos strypą Ⓕ ir užlenkite aukštyn pakabos strypo laikiklį Ⓔ.

4.

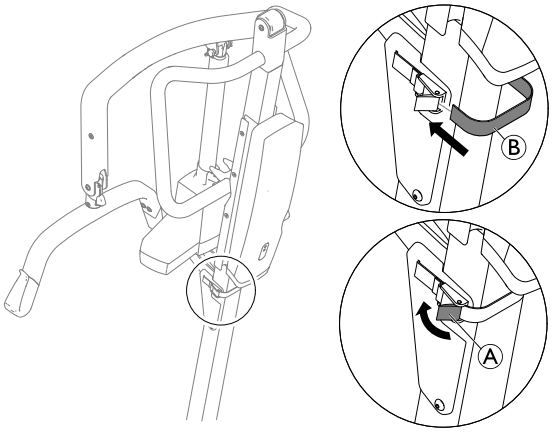

Apsukite juostelę Ⓑ apie stiebo užpakalinę pusę, įkiškite ją į tvirtinimo sagtį ir užlenkite fiksatorių Ⓐ.

4.5 Pavaros montavimas ant gembės

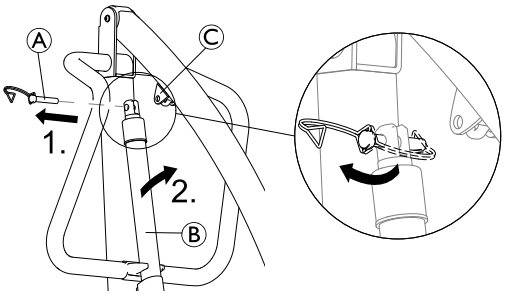

1. Atlaisvinkite D formos spaustuką ir ištraukite kaištį Ⓐ iš pavaros Ⓑ.
2. Nuimkite pavarą Ⓑ nuo stiebo laikiklio ir pritvirtinkite prie gembės montavimo laikiklio Ⓒ.
3.

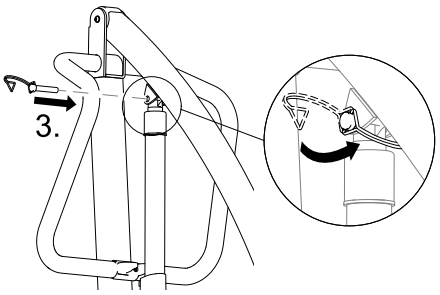

Sulygiuokite angas ir vėl įkiškite kaištį Ⓐ. Įsitikinkite, kad kaištis įkištas iki galo, ir pritvirtinkite jį D formos spaustuku.

! **SVARBU**
Dėl didesnės apkrovos „Birdie® EVO XPLUS“ reikalingas ilgesnis kaištis.
– „Birdie® EVO XPLUS“ naudokite tik su ilgesniu kaiščiu, kurį žymi juodas D formos spaustukas.

4.6 Rankinės kojelių pakabos svirties montavimas

2 x 13 mm veržliaraktis

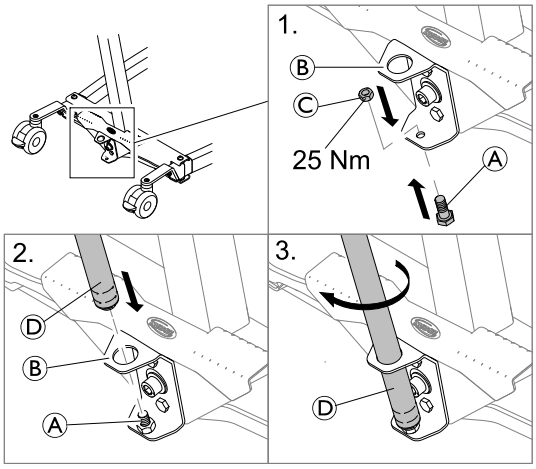

1. Įkiškite varžtą Ⓐ iš apačios į apatinę laikiklio Ⓑ angą ir priveržkite jį veržle Ⓒ.
2. Įkiškite svirties Ⓓ galą su sriegiu į viršutinę laikiklio Ⓑ angą ant fiksuoto varžto Ⓐ.
3. Pasukite svirtį Ⓓ pagal laikrodžio rodyklę, kad prisuktumėte ją prie varžto.

4.7 Techninės priežiūros indikatoriaus atstatymas

(tik valdymo blokui „CBJ Care“)

! **SVARBU!**
Jei kasdienio naudojimo metu arba po pakartotinio surinkimo techninės priežiūros indikatorius mirksi geltonai, keltuvui reikalinga techninė priežiūra.
– Dėl priežiūros atlikimo susisiekite su savo „Invacare” priežiūros teikėju.

Pirmą kartą sumontavus keltuvą ir prieš jį naudojant techninės priežiūros indikatorių reikia nustatyti iš naujo.

Atlikdami techninės priežiūros indikatoriaus pradinį nustatymą:

1. Suraskite valdymo pultą.
2. Vienu metu nuspauskite mygtukus UP ir DOWN ir laikykite nuspaudę penkias sekundes.
3. Kai techninės priežiūros indikatorius bus nustatytas iš naujo, pasigirs signalas.

5 Naudojimas

5.1 Bendroji saugos informacija

DĖMESIO!
Pavojus susižaloti arba sugadinti
Prieš naudodami keltuvą pacientui susipažinkite toliau aprašytomis procedūromis, susijusiomis su saugos informacija ir instrukcijomis:
– *2 Sauga, 71. psl*
– *6 Paciento perkėlimas, 84. psl*

5.2 Galinių ratukų blokavimas / atblokavimas

DĖMESIO!
Pavojus susižaloti arba sugadinti įrangą
Keltuvas gali apsiversti ir sukelti pavojų pacientui ir padėjėjams.
– „Invacare“ rekomenduoja atliekant kėlimo procedūras galinius ratukus palikti neužfiksuotus, kad paciento keltuvas stabilizuotųsi, kai pacientas iš pradžių pakeliamas nuo kėdės, lovos ar kito stacionaraus objekto.
– „Invacare“ rekomenduoja fiksuoti keltuvo galinius ratukus tik keičiant padėtį ar nuimant kėlimo diržą nuo paciento.

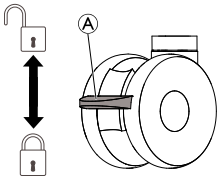

- Norėdami užfiksuoti ratuką, pėda paspauskite pedalą Ⓐ.
- Norėdami atfiksuoti ratuką, pėda kilstelėkite pedalą Ⓐ.

5.3 Elektrinio keltuvo pakėlimas / nuleidimas

Keltuvas pakeliamas ir nuleidžiamas valdymo pultu.

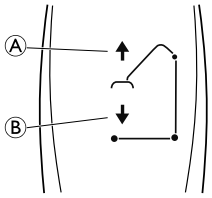

1. Keltuvo pakėlimas – norėdami pakelti gembę ir pacientą, paspauskite ir palaikykite mygtuką AUKŠTYN Ⓐ.
2. Keltuvo nuleidimas – norėdami nuleisti gembę ir pacientą, paspauskite ir palaikykite mygtuką ŽEMYN Ⓑ.

Atleiskite mygtuką, kad sustabdytumėte keltuvo kėlimą arba leidimą.

5.4 Kojelių suskleidimas / išskėtimas

DĖMESIO!
Sužalojimo pavojus
Keltuvas gali apsiversti ir sukelti pavojų pacientui ir padėjėjams.
– Keltuvo kojelės turi būti kuo plačiau išskleistos, siekiant užtikrinti optimalų stabilumą ir saugumą. Jei būtina suskleisti keltuvo kojeles kišant keltuvą po lova, keltuvo kojeles suskleiskite tik tam laikotarpiui, kiek užtrunka pastatyti keltuvą virš paciento ir pakelti pacientą nuo lovos paviršiaus. Kai keltuvo kojelės nebėra po lova, keltuvo kojeles vėl išskleiskite iki galo.

5.4.1 Elektra valdomų kojelių suskleidimas / išskėtimas

Pagrindo kojos išskečiamos arba suskleidžiamos valdymo pultu.

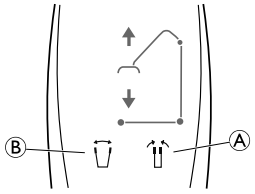

1. Norėdami suskleisti kojeles, paspauskite ir palaikykite kojų suskleidimo mygtuką Ⓐ.
2. Norėdami praskėsti kojeles, paspauskite ir palaikykite kojų praskėtimo mygtuką Ⓑ.

Atleidus mygtuką kojelių padėtis užfiksuojama.

5.4.2 Rankinis kojelių suskleidimas ir išskėtimas

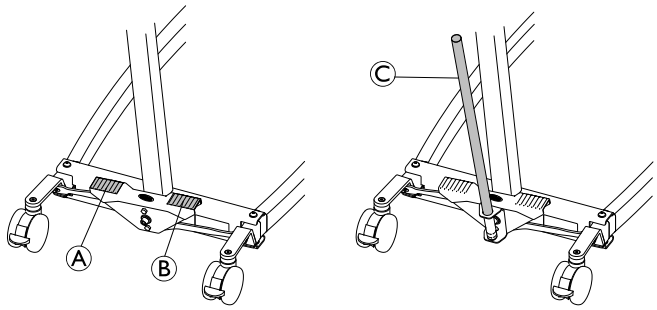

Rankinė kojelių pakaba valdoma dviem pedalais (Ⓐ ir Ⓑ) arba svirtimi Ⓒ.

1. Norėdami praskėsti kojeles, koja paspauskite dešinjįj pedalą Ⓑ.
2. Norėdami suskleisti kojeles, koja paspauskite kairjįj pedalą Ⓐ.

Naudojant svirtį:

1. Norėdami praskėsti kojeles, patraukite svirtį Ⓒ į dešinę.
2. Norėdami suskleisti kojeles, patraukite svirtį Ⓒ į kairę.

5.5 Pakabos strypo keitimas

(pakabos strypas – tik su SMARTLOCK™)

DĖMESIO!
Pavojus susižaloti
– Naudokite tik šiam keltuvui sukurtus pakabos strypus.
– Įsitikinkite, kad pakabos strypas yra tinkamas pacientui ir konkrečiai pakėlimo ar pernešimo situacijai.
– Patikrinkite, ar pakabos strypas tvirtai pritvirtintas prie gembės jungties ir jo negalima nuimti, nespaudant atleidimo mygtuko.

Pakabos strypo nuėmimas

1. 2.

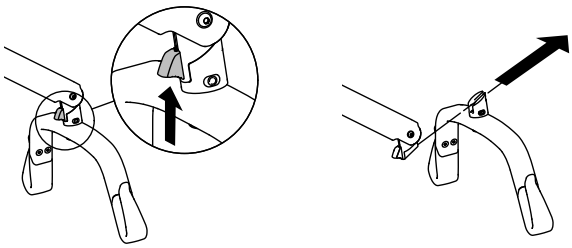

1. Paspauskite ir laikykite atleidimo mygtuką pakeltoje padėtyje.
2. Stumkite pakabos strypą į priekį ir šiek tiek į viršų.

Pakabos strypo uždėjimas

1. Stumkite pakabos strypą, kol išgirsite spragtelėjimą.
2. Patikrinkite, ar pakabos strypas tvirtai pritvirtintas prie gembės jungties ir jo negalima nuimti, nespaudant atleidimo mygtuko.

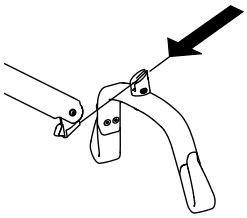

5.6 Avarinės funkcijos

5.6.1 Avarinio stabdymo atlikimas

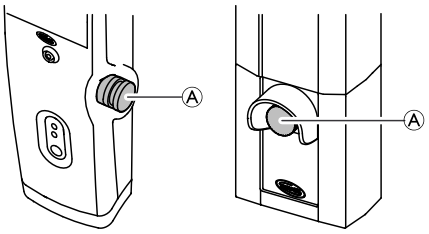

1. Norėdami sustabdyti paciento kėlimą ar leidimą, valdymo bloke nuspauskite raudoną avarinį mygtuką Ⓐ.
2. Norėdami iš naujo nustatyti mygtuką, pasukite jį pagal laikrodžio rodyklę.

5.6.2 Avarinio nuleidimo aktyvavimas (valdymo blokas „CBJ Home“)

Gembė gali būti nuleista naudojant apvalų avarinio nuleidimo jungiklį, jeigu to nepavyksta padaryti valdymo pultu.

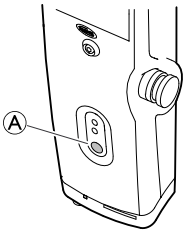

1. Nuleiskite strėlę nuspausdami ir laikydami nuspaudę mygtuką Ⓐ valdymo bloko priekyje.
2. Atleisdami mygtuką sustabdykite strėlės leidimą.

5.6.3 Avarinio nuleidimo aktyvavimas (valdymo blokas „CBJ Care”, CBJ1, CBJ2)

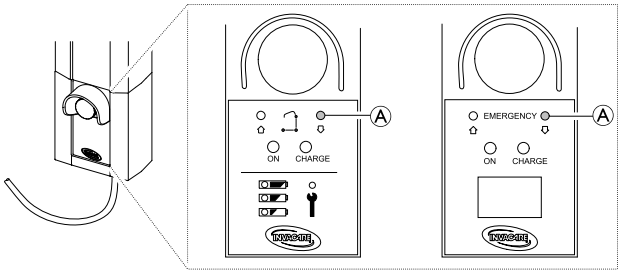

Gembė gali būti nuleista naudojant apvalų avarinio nuleidimo jungiklį, jeigu to nepavyksta padaryti valdymo pultu. Norėdami paspausti mygtuką, naudokite aštrų objektą, pvz., pieštuką.

1. Nuleiskite strėlę nuspausdami ir laikydami nuspaudę mygtuką Ⓐ valdymo bloko priekyje.
2. Atleisdami mygtuką sustabdykite strėlės leidimą.

5.6.4 Avarinio pakėlimo aktyvavimas (valdymo blokas „CBJ Care”, CBJ1)

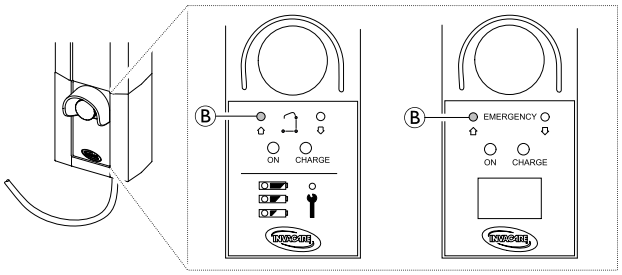

Gembė gali būti pakeliama naudojant apvalų avarinio kėlimo jungiklį, jeigu to nepavyksta padaryti valdymo pultu. Norėdami paspausti mygtuką, naudokite aštrų objektą, pvz., pieštuką.

1. Pakelkite gembę nuspausdami ir laikydami nuspaudę mygtuką Ⓑ valdymo bloko priekyje.
2. Atleisdami mygtuką sustabdykite gembės kėlimą.

5.6.5 Avarinio nuleidimo mechaninis aktyvinimas

Jei avarinis valdymo bloko nuleidimas neveikia, kaip atsarginį variantą galima naudoti mechaninį avarinį nuleidimą. Jo gali prireikti, jei akumuliatorius išsenka naudojimo metu, iš dalies ar visiškai sutrikus energijos tiekimui.

DĖMESIO!
Pavojus susižaloti arba sugadinti
Pakartotinis mechaninis avarinis nuleidimas padidina nuleidimo greitį.
– Mechaninį avarinį nuleidimą naudokite tik kaip atsarginį variantą, jei avarinis valdymo bloko nuleidimas neveikia.
– Nenaudokite mechaninio avarinio nuleidimo pakartotinai trumpais intervalais.
– Visada nuleiskite pacientą ant atraminio paviršiaus, pvz., lovos ar kėdės.
– Po to, kai buvo panaudotas mechaninis avarinis nuleidimas, reikia patikrinti keltuvą, kad būtų išspręstas valdymo bloko veikimo sutrikimas.

„Birdie® EVO" ir „Birdie® EVO PLUS / XPLUS"

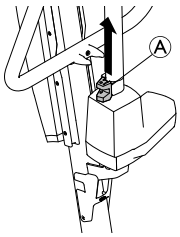

1. Suraskite raudoną avarinę rankeną Ⓐ pavaros stūmoklio apačioje.
2. Lėtai patraukite raudoną avarinę rankeną Ⓐ aukštyn ir laikykite ją toje padėtyje, kurioje bus pasiektas saugus nuleidimo greitis.
3. Jei visiškai patraukus avarinę rankeną Ⓐ nuleidimas nevyksta, tuo pačiu metu spauskite žemyn gembę.

Faktinis nuleidimo greitis priklauso nuo paciento svorio. Jei greitis yra per mažas arba per didelis, jis gali būti pritaikytas prie paciento svorio.
Nuleidimo greičio reguliavimas:

1. Suraskite varžtą raudonos avarinės rankenos Ⓐ apatinėje angoje.
2. Norėdami padidinti greitį, pasukite varžtą prieš laikrodžio rodyklę.
3. Norėdami sumažinti greitį, pasukite varžtą pagal laikrodžio rodyklę.

„Birdie® EVO COMPACT"

(pasirinktinai)

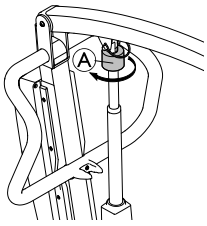

1. Suraskite avarinio paleidimo rankenėlę Ⓐ pavaros stūmoklio viršuje.
2. Pasukite avarinio paleidimo rankenėlę Ⓐ pagal laikrodžio rodyklę.

5.7 Akumuliatoriaus krovimas

SVARBU!
– Įsitikinkite, kad avarinis stabdymas neįjungtas, kol kraunamas akumuliatorius.
– Įsitikinkite, kad įkrovimas vyksta patalpoje su gera oro ventiliacija.
– Kai keltuvas prijungtas prie elektros energijos tiekimo, elektrinės funkcijos neveikia.
– Nenaudokite keltuvo, jei akumuliatoriaus korpusas pažeistas.
– Prieš tolesnį naudojimą pakeiskite sugadintą akumuliatoriaus korpusą.
– Po įkrovimo nenaudokite arba neperkelkite keltuvo prieš tai neišjungę jo iš elektros lizdo.

Rekomenduojama įkrauti akumuliatorių kasdien, siekiant užtikrinti optimalų keltuvo darbą ir pailginti akumuliatoriaus tarnavimo laiką. Be to, rekomenduojama įkrauti akumuliatorių prieš pirmąjį naudojimą.

5.7.1 Valdymo blokas „CBJ Home"

Valdymo bloke yra įrengtas garso signalas. Pyptelėjimas reiškia, kad akumuliatorius išsikrovęs, bet nuleisti pacientą vis dar įmanoma. Rekomenduojama kuo greičiau įkrauti akumuliatorius, kai pasigirsta garso signalas.

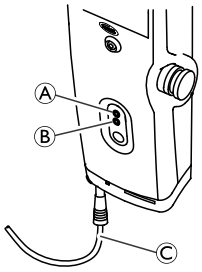

1. Prijunkite maitinimo kabelį Ⓒ prie elektros lizdo.

   Akumuliatorius krausis maždaug 4 valandas. Įkroviklis automatiškai išsijungia, kai akumuliatoriai visiškai įkrauti.
   Viršutinis geltonas diodas Ⓐ mirksės kraunant ir pradės nepertraukiamai šviesti, kai bus visiškai įkrauta.
   Žemiau esantis žalias diodas Ⓑ švies nuolat, kol valdymo blokas bus prijungtas prie elektros tinklo, ir įsižiebs, kai bus paspaustas bet kuris valdymo pulto mygtukas arba kai bus aktyvuotas elektrinis avarinis nuleidimas.

2. Atjunkite maitinimo laidą nuo maitinimo lizdo, kai akumuliatorius yra visiškai įkrautas.

5.7.2 „CBJ Care", CBJ1, CBJ2 valdymo blokas

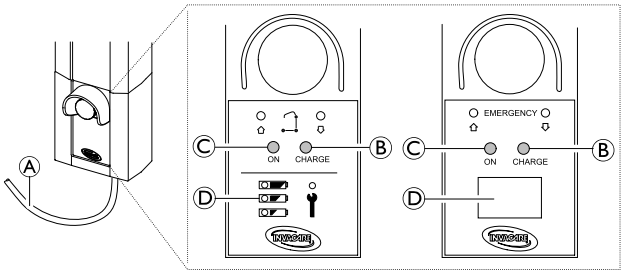

Valdymo bloke yra įrengtas garso signalas. Pyptelėjimas reiškia, kad akumuliatorius išsikrovęs, bet nuleisti pacientą

vis dar įmanoma. Rekomenduojama kuo greičiau įkrauti akumuliatorius, kai pasigirsta garso signalas.

1. Prijunkite maitinimo kabelį Ⓐ prie elektros lizdo.

   ℹ Akumuliatorius krausis maždaug 4 valandas. Įkroviklis automatiškai išsijungia, kai akumuliatoriai visiškai įkrauti.
   Dešinysis geltonas diodas Ⓑ kraunant nuolat švies ir išsijungs, kai bus visiškai įkrauta.
   Kairysis žalias diodas Ⓒ nuolat švies, kai valdymo blokas bus prijungtas prie elektros tinklo.

2. Atjunkite maitinimo laidą Ⓐ nuo maitinimo lizdo, kai akumuliatorius yra visiškai įkrautas.

Akumuliatorių indikatorių lemputės

Valdymo blokas gali turėti akumuliatoriaus indikatorius Ⓓ, nurodantis likusią akumuliatoriaus talpą.

„CBJ Care"

Akumuliatoriaus indikatoriaus tipas	Akumuliatoriaus įkrovos būklė	Aprašas
	Visiškai įkrautas	Akumuliatorius yra tinkamos būklės – įkrauti nereikia (100–50 %). Viršutinis šviesos diodas yra ŽALIAS.
	Iš dalies įkrautas	Akumuliatorių reikia įkrauti (50–25 %). Vidurinis šviesos diodas yra GELTONAS.
	Išsikrovęs	Akumuliatorių reikia įkrauti (mažiau nei 25 %). Paspaudus mygtuką, pasigirsta garsinis signalas. Apatinis šviesos diodas yra GELTONAS.
	Išsikrovęs (LED indikatorius mirksi)	Akumuliatorių reikia įkrauti. Kai kurios keltuvo funkcijos neveikia ir galima tik nuleisti strėlę.

CBJ1 ir CBJ2 su LCD

Akumuliatoriaus indikatoriaus tipas	Akumuliatoriaus įkrovos būklė	Aprašas
0 25 50 75 100% CAPACITY	Visiškai įkrautas (100 %)	Akumuliatorius yra tinkamos būklės – įkrauti nereikia (100 %).
0 25 50 75 100% CAPACITY	Iš dalies įkrautas (75 %)	Akumuliatorius yra tinkamos būklės – įkrauti nereikia (75 %).
0 25 50 75 100% CAPACITY	Iš dalies įkrautas (50 %)	Akumuliatorių reikia įkrauti (50 %).
0 25 50 75 100% CAPACITY	Išsikrovęs (25 %).	Akumuliatorių reikia įkrauti (25 %). Paspaudus mygtuką, pasigirsta garsinis signalas.
STOP 0 25 50 75 100% CAPACITY	Išsikrovęs (0 %).	Akumuliatorių reikia įkrauti. Kai kurios keltuvo funkcijos neveikia ir galima tik nuleisti strėlę.

5.7.3 Pasirenkamas valdymo pultas

Su „CBJ Care" galima naudoti pasirenkamą valdymo pultą su akumuliatoriaus indikatoriumi.

Akumuliatoriaus indikatoriaus tipas	Akumuliatoriaus įkrovos būklė	Aprašas
	Visiškai įkrautas	Akumuliatorius yra tinkamos būklės – įkrauti nereikia (100–50 %). Dešinysis šviesos diodas – ŽALIAS.
	Iš dalies įkrautas	Akumuliatorių reikia įkrauti (50–25 %). Vidurinis šviesos diodas yra GELTONAS.
	Išsikrovęs	Akumuliatorių reikia įkrauti (mažiau nei 25 %). Paspaudus mygtuką, pasigirsta garsinis signalas. Kairysis šviesos diodas – GELTONAS.
	Išsikrovęs (LED indikatorius mirksi)	Akumuliatorių reikia įkrauti. Kai kurios keltuvo funkcijos neveikia ir galima tik nuleisti strėlę.

5.7.4 Pasirenkamas akumuliatoriaus kroviklis

(skirta tik valdymo blokams su išimamu akumuliatorium)

ℹ Akumuliatoriaus išėmimo arba įdėjimo procedūra valdymo blokui ir krovikliui yra tokia pat.

Akumuliatoriaus išėmimas

1.

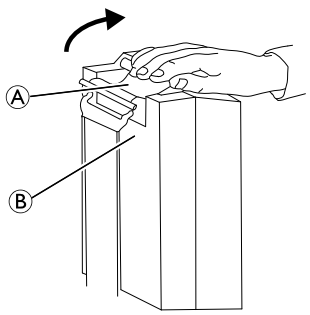

2.

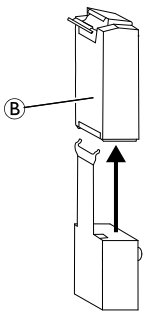

1. Pakelkite rankeną aukštyn Ⓐ akumuliatoriaus užpakalinėje dalyje Ⓑ.
2. Pakelkite akumuliatorių aukštyn ir ištraukite iš valdymo bloko arba kroviklio.

Akumuliatoriaus įdėjimas

ATSARGIAI!
Netinkamai įdėjus akumuliatorių galima sužaloti žmogų arba pažeisti gaminį.
– Įdėję akumuliatorių į valdymo pultą arba kroviklį, patikrinkite, ar pasigirdo spragtelėjimas, patvirtinantis, kad įdėta tinkamai.

1. Įdėkite akumuliatorių Ⓑ į valdymo bloką arba kroviklį, kaip parodyta, ir įsitikinkite, kad jis spragtelėjo.

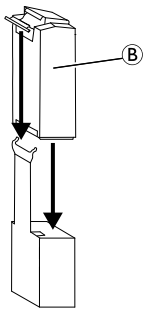

Kai akumuliatorius įdedamas į kroviklį, užsidega kroviklio šviesos diodo lemputė. Baigus krauti, kroviklio šviesos diodo lemputė išsijungs.

Visiškai išsikrovęs akumuliatorius turėtų būti įkrautas apytiksliai per keturias valandas.

6 Paciento perkėlimas

6.1 Bendroji saugos informacija

DĖMESIO!
Pavojus susižaloti arba sugadinti įrangą
Netinkamai naudojant gaminį galima sužaloti arba padaryti žalos.
– Prieš perkeldami ant stacionaraus objekto (vežimėlio, lovos, naktipuodžio ar kito paviršiaus) patikrinkite, ar keliamoji galia tinka paciento svoriui.
– Jei taip yra, prieš nuleidžiant arba iškeliant pacientą privalo būti įjungti stacionaraus objekto (vežimėlio, lovos ir pan.) ratukų fiksatoriai.

DĖMESIO!
Pavojus susižaloti arba sugadinti įrangą
Netinkamai naudojant gaminį galima sužaloti arba padaryti žalos.
– Jei norite pastumti arba patraukti keltuvą, visada naudokite ant stiebo esančias stūmimo rankenas.
– Venkite naudoti keltuvą esant nuolydžiui. „Invacare“ rekomenduoja šį gaminį naudoti tik ant plokščio paviršiaus.
– Perveždami pacientą, kuris kybo ant kėlimo diržo, pritvirtinto prie keltuvo, NEVEŽKITE keltuvo nelygiais paviršiais, dėl kurių keltuvas su pacientu galėtų apsiversti.

DĖMESIO!
Pavojus susižaloti arba sugadinti įrangą
Keltuvo dalims (valdymo pultui, ratukams ir t. t.) atsitrenkus į grindis, sienas ir kitus stacionarius objektus galima sugadinti gaminį ir sužaloti.
– NELEISKITE keltuvo dalims atsitrenkti į grindis, sienas ir kitus stacionarius objektus.
– Nenaudojamą valdymo pultą VISADA laikykite tinkamai.

DĖMESIO!
Pavojus susižaloti
Pakabos strypas gali staiga pajudėti ir sužeisti.
– Perkeldami keltuvą į kitą vietą, atidžiai stebėkite pakabos strypo ir paciento padėtį.

DĖMESIO!
Įstrigimo arba uždusimo pavojus
Netinkamai padėtas ir pritvirtintas valdymo pulto kabelis gali sužaloti.
– VISADA stebėkite valdymo pulto kabelio padėtį paciento ir slaugytojų atžvilgiu.
– NELEISKITE valdymo pulto kabeliui apsivynioti aplink pacientą ir slaugytojus.
– Valdymo pultas turi būti tinkamai pritvirtintas. Nenaudojamą valdymo pultą VISADA laikykite tinkamai.

DĖMESIO!
Įstrigimo arba uždusimo pavojus
Paciento aplinkoje esantys daiktai kėlimo metu įstrigę gali sukelti užsmaugimo pavojų. Norėdami išvengti įstrigimo arba uždusimo pavojaus:
– Prieš keldami patikrinkite, ar paciento aplinkoje nėra jokių daiktų.

DĖMESIO!
Įstrigimo pavojus
Kyla pavojus įstrigti tarp pakabos strypo kabliukų ir kėlimo diržo.
– Kelkite atsargiai.
– Kėlimo metu NIEKADA nedėkite rankų ar pirštų ant kabliukų ar šalia jų.
– Prieš keldami patikrinkite, ar paciento rankos ir pirštai yra atokiai nuo kabliukų.

SVARBU!
Visas toliau aprašytas perkėlimo procedūras gali atlikti vienas (1) padėjėjas. Tačiau „Invacare” rekomenduoja, kad, kai tik įmanoma, procedūras atliktų du (2) padėjėjai.

6.2 Pasiruošimas kelti

DĖMESIO!
Pavojus susižaloti
Perkėlimo ir kėlimo metu gembė gali sužaloti pacientą ir slaugytojus.
– Keldami VISADA stebėkite gembės padėtį.
– Įsitikinkite, kad gembė yra tokioje padėtyje, kad nesužalotų paciento ir greta esančių žmonių.
– Perkeldami VISADA stebėkite savo kūno padėtį gembės padėties atžvilgiu.

1. Prieš tęsdami, peržiūrėkite informaciją ir atkreipkite dėmesį į visus įspėjimus, nurodytus skyriuose *2 Sauga, 71. psl* ir *Paciento kėlimas*.
2. Paguldykite pacientą ant kėlimo diržo. Žr. kėlimo diržo naudojimo vadovą.
3. Atfiksuokite galinius ratukus. Žr. *5 Naudojimas, 79. psl*.
4. Praskėskite keltuvo kojeles. Žr. *5 Naudojimas, 79. psl*.
5. Naudodami stūmimo rankenas nustumkite paciento keltuvą į vietą.

   DĖMESIO!
   – Naudodami keltuvą kartu su lova arba neįgaliųjų vežimėliais, atsižvelkite į keltuvo padėtį kitų įrenginių atžvilgiu, kad keltuvas neužkliūtų.
   – Prieš pakišdami paciento keltuvo kojas po lova, įsitikinkite, kad ten nėra kliūčių.
6. Nuleiskite paciento keltuvą, kad būtų lengva pritvirtinti kėlimo diržą.
7. Užfiksuokite galinius ratukus. Žr. *5 Naudojimas, 79. psl*
8. Pritvirtinkite kėlimo diržą. Žr. *6.2.1 Kaip prijungti diržus prie keltuvo, 85. psl*

6.2.1 Kaip prijungti diržus prie keltuvo

DĖMESIO!
Pavojus susižeisti
Dėl naudojamų netinkamų arba pažeistų diržų pacientas gali nukristi, arba gali susižaloti pagalbininkai.
- Kad keliamam asmeniui būtų patogu ir saugu, naudokite „Invacare“ patvirtintus diržus, kuriuos rekomendavo asmens gydytojas, slaugytojas arba medicinos asistentas.
- „Invacare“ diržai ir pacientų keltuvų priedai specialiai suprojektuoti naudoti kartu su „Invacare“ pacientų keltuvais.
- Po kiekvieno skalbimo (laikantis diržo instrukcijų), apžiūrėkite diržą (-us), ar nesusidėvėję, nesuplyšę, ir neatsileidę siūlės.
- Išblukę, įplyšę, įkirpti, nuspurę arba pažeisti diržai yra nesaugūs ir gali sukelti sužalojimą. Nedelsdami juos išmeskite.
- NEKAITALIOKITE diržų.

DĖMESIO!
Pavojus susižeisti
Dėl netinkamai prijungtų ar sureguliuotų diržų pacientas gali nukristi, arba gali susižaloti pagalbininkai.
- Kad prieš iškeldami pacientą iš stacionaraus objekto (lovos, krėslo ar naktipuodžio kėdės) užtikrintumėte, jog diržai tinkamai prikabinti, kiekvieną kartą, kai diržai nukabinami ir pakeičiami, nepamirškite patikrinti diržų tvirtinimų.
- Skėtimo skersinis PRIVALO būti prikabintas prie keltuvo PRIEŠ prisegant diržus.
- NENAUDOKITE jokių plastikinių užpakalinių nelaikymo pagalvėlių ar sėdimųjų pagalvėlių tarp paciento ir diržų medžiagos, nes dėl to keliamas pacientas gali iš diržų išslysti.
- Keldami pacientą įsitikinkite, kad jis turi pakankamą atramą galvai.
- Nustatykite diržais parišto paciento padėtį taip, kaip nurodyta su diržais pateikiamoje instrukcijoje.
- Juos sureguliuoti taip, kad pacientui būtų saugu ir patogu, reikia prieš perkeliant pacientą.

Prie diržų juostų gali būti įrengtos spalvomis paženklintos kilpos, leidžiančios nustatyti skirtingus ilgius, kad pacientą būtų galima parišti skirtingose padėtyse. Trumpesni pečių diržai leis kelti labiau vertikaliai, tai padės pasodinti į krėslą ar neįgaliojo vežimėlį. Pailginus pečių diržus galima pasiekti labiau atloštą padėtį, geriau tinkamą perkeliant iš krėslo į lovą. Visuomet sutapdinkite atitinkamų juostų kilpų spalvas kiekvienoje diržų pusėje, kad pacientas būtų keliamas lygiai.

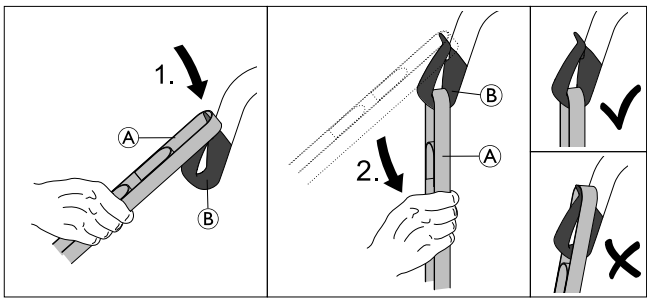

1. Užkabinkite norimą diržų kilpą Ⓐ už kablio noselės Ⓑ.
2. Patraukite diržą Ⓐ žemyn, kad kilpa visiškai įgultų kablio apačioje Ⓑ.
3. Pakartokite šiuos veiksmus kiekvienai iš likusių diržų juostų.
   a.

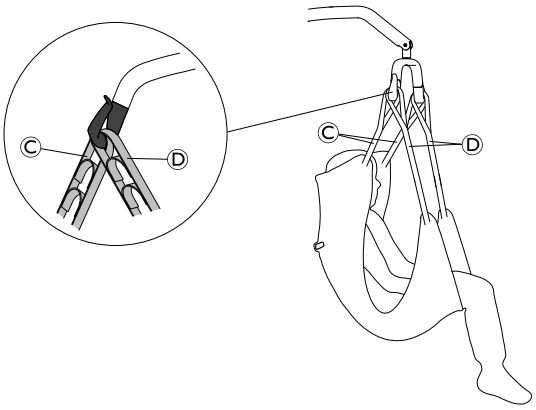

   Kai naudojamas 2 taškų skėtimo skersinis, prie kiekvieno iš kablių pečių juostą Ⓒ prikabinkite prieš kojų juostą Ⓓ.
   b.

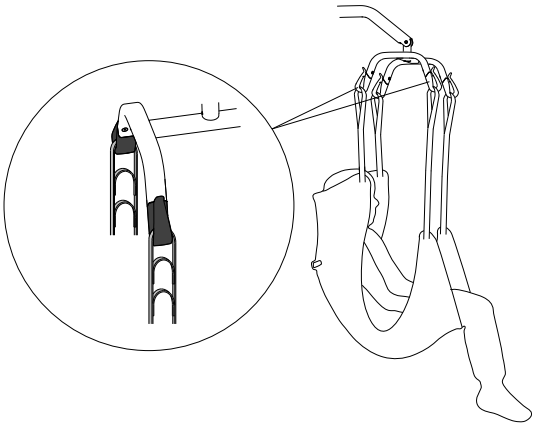

   Kai naudojamas 4 taškų skėtimo skersinis, kiekvieną juostą prikabinkite prie atskiro kablio.

6.3 Paciento perkėlimas iš lovos

1. Pasiruoškite kelti. Žr. *6.2 Pasiruošimas kelti, 84. psl*.
2. Pritvirtinkite kėlimo diržą prie keltuvo. Žr. *6.2.1 Kaip prijungti diržus prie keltuvo, 85. psl*.
3. Atfiksuokite galinius ratukus.
4.

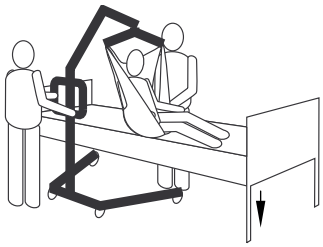

Nuleiskite lovą į žemiausią padėtį.

5.

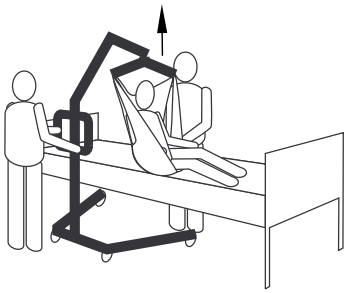

Pakelkite pacientą pakankamai aukštai, kad jis nesiremtų į stacionarų objektą ir jo visas svoris tektų keltuvui.

ℹ Gembė liks vietoje, kol nebus paspaustas mygtukas DOWN (žemyn).

6.

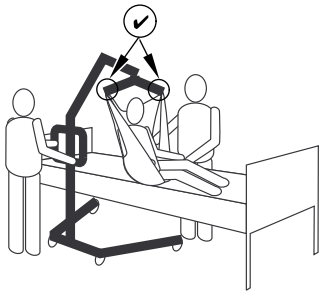

Prieš perkeldami pacientą dar kartą patikrinkite, ar kėlimo diržas tinkamai pritvirtintas prie pakabos strypo kabliukų. Žr. *6.2.1 Kaip prijungti diržus prie keltuvo, 85. psl*. Jei kurie nors priedai yra netinkamoje vietoje, vėl nuleiskite pacientą ant stacionaraus objekto ir išspręskite šią problemą.

7.

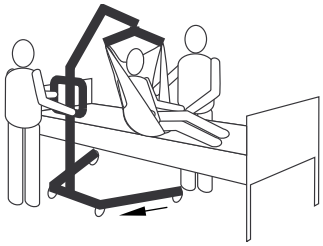

Naudodami stūmimo rankenas, patraukite keltuvą nuo stacionaraus objekto.

8.

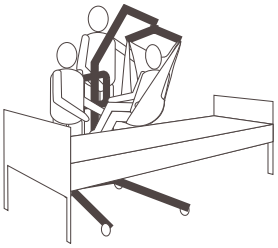

Naudodami kėlimo diržo rankenas, pasukite pacientą, kad jis (ji) būtų atsisukęs (-usi) į asistentą, valdantį paciento keltuvą.

9.

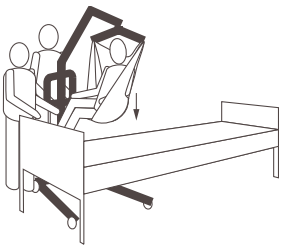

Nuleiskite pacientą, kad jis būtų apžergęs stiebą, o jo pėdos remtųsi į keltuvo pagrindą.

ℹ Žemesnis svorio centras suteikia stabilumo, todėl pacientas jaučiasi saugesnis, o keltuvą perkelti lengviau.

10.

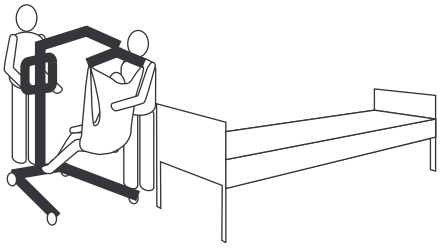

Tvirtai laikydami už stūmimo rankenų, vežkite paciento keltuvą.

11. Toliau tęskite perkėlimą ant kito stabilaus paviršiaus arba stacionaraus objekto.

6.4 Paciento perkėlimas į lovą

1. Šalia veiksmų, kurie reikalingi pakelti pacientą nuo kito stabilaus paviršiaus ar stacionaraus objekto, atlikite toliau nurodytus veiksmus.

2.

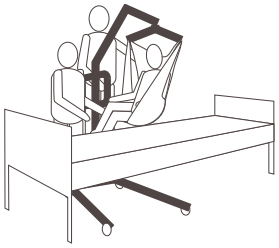

Pakelkite arba nuleiskite keltuvą, kad pacientas būtų virš stacionaraus paviršiaus. Pacientą pakelkite arba nuleiskite pakankamai, kad jis neliestų stacionaraus objekto.

3.

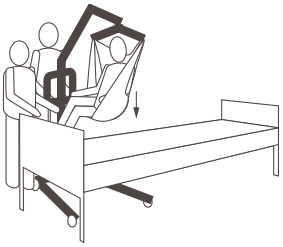

Nuleiskite pacientą ant stacionaraus paviršiaus.

4. Užtikrinkite, kad paviršius, ant kurio perkeliate pacientą, visiškai gerai jį išlaikytų.
5. Užfiksuokite galinius ratukus.
6. Pakelkite lovą iki tinkamo darbinio aukščio (paprastai sulig slaugytojų klubų aukščiu).

7.

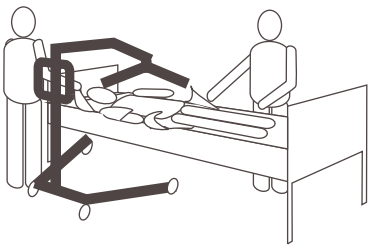

Atkabinkite kėlimo diržą nuo pakabos strypo.

8. Atfiksuokite galinius ratukus.
9.

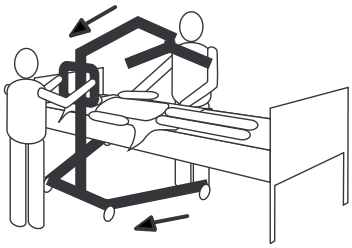

Patraukite keltuvą.

6.5 Paciento perkėlimas iš neįgaliųjų vežimėlio

1. Užspauskite neįgaliųjų vežimėlio stovėjimo stabdžius, kad vežimėlis nejudėtų.
2. Pasiruoškite kelti. Žr. *6.2 Pasiruošimas kelti, 84. psl*.
3. Patikrinkite, ar neįgaliųjų vežimėlis pastatytas tarp išskleistų keltuvo kojų, o pacientas atsisukęs į stulpą.
4. Prijunkite diržus prie keltuvo. Žr. *6.2.1 Kaip prijungti diržus prie keltuvo, 85. psl*.
5. Atlaisvinkite galinius ratukus.
6.

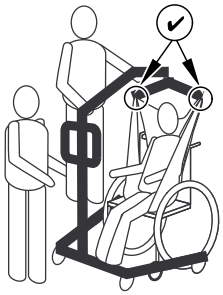

Pakelkite strėlę, kad diržų juostos įsitemptų, ir įsitikinkite, kad diržai tinkamai prijungti prie skėtimo skersinio kablių. Žr. *6.2.1 Kaip prijungti diržus prie keltuvo, 85. psl*. Jei kurie nors prijungimai nėra tinkamai savo vietose, nuleiskite pacientą atgal ant neįgaliojo vežimėlio ir ištaisykite problemą.

7.

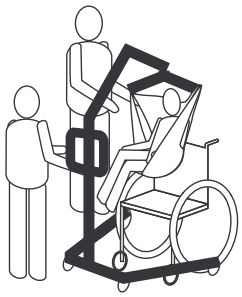

Pakelkite pacientą pakankamai aukštai, kad atlaisvintumėte neįgaliojo vežimėlio paviršių, ir paciento svorį visiškai laikytų keltuvas.

8. Naudodami stūmimo strypus patraukite keltuvą nuo neįgaliųjų vežimėlio.
9. Tęskite perkėlimą ant kito gulėjimo paviršiaus arba stacionaraus objekto.

6.6 Paciento perkėlimas į elektrinį vežimėlį

DĖMESIO!
Pavojus susižaloti
– Prieš perkeldami patikrinkite, ar neįgaliųjų vežimėlio keliamoji galia tinka paciento svoriui.
– Prieš nuleidžiant pacientą į neįgaliųjų vežimėlį norint jį transportuoti, PRIVALO būti įjungti vežimėlio ratukų fiksatoriai.

1. Šalia veiksmų, kurie reikalingi pakelti pacientą nuo kito stabilaus paviršiaus ar stacionaraus objekto, atlikite toliau nurodytus veiksmus.
2. Įjunkite neįgaliųjų vežimėlio stovėjimo stabdžius, kad vežimėlis nejudėtų.
3. Pakelkite pacientą virš sėdynės nugara į atkaltę.
4.

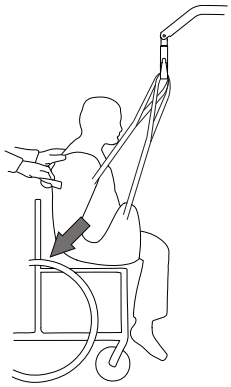

Pradėkite nuleisti pacientą, naudodami rankenas (pasirinktuose modeliuose) arba kėlimo diržo šonus, kad patrauktumėte paciento klubus kiek įmanoma atgal į tinkamą padėtį virš sėdynės. Tai padės išlaikyti pusiausvyrą ir išvengti kėdės virtimo į priekį.

6.7 Paciento perkėlimas ant naktipuodžio arba nuo jo

„Invacare“ pacientų keltuvas NESKIRTAS naudoti kaip pacientų transporto priemonė. Jei vonios patalpos yra ne šalia lovos arba jei pacientų keltuvo negalima lengvai manevruoti link naktipuodžio, pacientas turi būti perkeltas į neįgaliųjų vežimėlį ir juo vežamas į vonios patalpas, o ten, vėl naudojant pacientų keltuvą, pacientas turi būti pasodintas ant standartinio naktipuodžio.

Kėlimo diržai su naktipuodžiui skirtomis angomis gali būti naudojami kartu su naktipuodžio kėdute arba standartiniu naktipuodžiu.

Prieš perkeliant pacientą, pacientų keltuvas turi būti nustumtas į vonios patalpas, siekiant patikrinti, ar galima lengvai manevruoti link naktipuodžio.

1. Šalia veiksmų, kurie reikalingi pakelti pacientą nuo kito stabilaus paviršiaus ar stacionaraus objekto, atlikite toliau nurodytus veiksmus.
2.

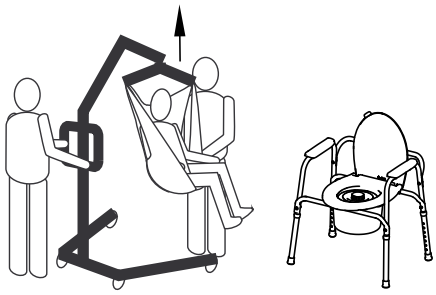

Pakelkite pacientą pakankamai aukštai, kad jis nekliūtų už naktipuodžio kėdės ranktūrių, o pacientų keltuvas laikytų visą jo svorį. Žr. *5 Naudojimas, 79. psl*

3.

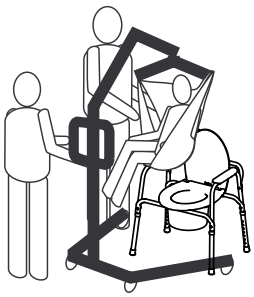

Padėkite keltuvą taip, kad kojelės būtų naktipuodžio kojų išorėje, o keltuvo stūmimo rankenos būtų priešais naktipuodį, ir kreipkite pacientą virš naktipuodžio.

4.

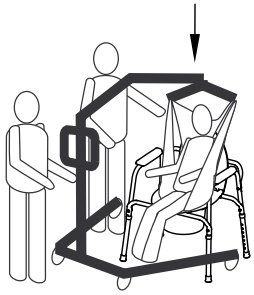

Nuleiskite pacientą ant naktipuodžio, palikdami kėlimo diržą prikabintą prie pakabos strypo kabliukų. „Invacare“ rekomenduoja palikti kėlimo diržą prikabintą prie pakabos strypo kabliukų, kai pacientas yra ant naktipuodžio kėdutės arba standartinio naktipuodžio.

5.

Kai pacientas baigia naudotis naktipuodžiu, dar kartą patikrinkite, ar kėlimo diržas pritvirtintas tinkamai.

6. Pakelkite pacientą nuo naktipuodžio.
7.

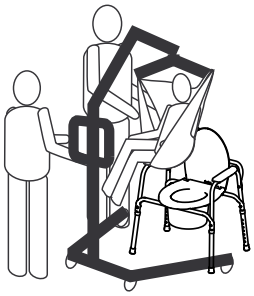

Kai pacientas pakils nuo naktipuodžio paviršiaus, naudokite stūmimo rankenas, kad nustumtumėte keltuvą toliau nuo naktipuodžio.

8. Toliau tęskite perkėlimą ant kito stabilaus paviršiaus arba stacionaraus objekto.

6.8 Paciento kėlimas nuo grindų

DĖMESIO!
Pavojus susižaloti
Keltuvas gali sužeisti ant grindų esantį pacientą ar ten dirbantį padėjėją.
– Visada būkite atsargūs, kai judančios keltuvo dalys yra šalia ant grindų esančio žmogaus.

1. Nustatykite, ar pacientas krisdamas nesusižeidė. Jei medicininės pagalbos nereikia, tęskite kėlimą.
2.

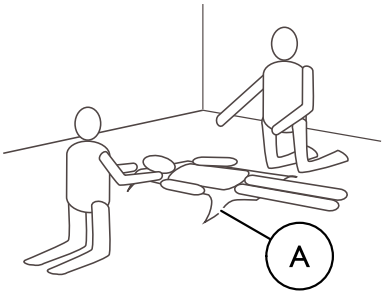

Paguldykite pacientą ant kėlimo diržo Ⓐ. Jei reikia daugiau informacijos apie tinkamos kėlimo diržų vietos parinkimą, žr. kėlimo diržo naudojimo vadovą.

3.

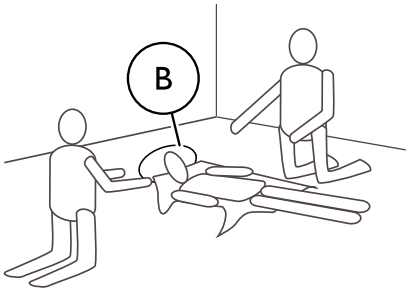

Sulenkite paciento (-ės) kelius ir pakelkite jo / jos galvą nuo grindų, paremdami galvą pagalve Ⓑ.

4. Atfiksuokite galinius ratukus. Žr. *5 Naudojimas, 79. psl*
5. Praskėskite keltuvo kojeles. Žr. *5 Naudojimas, 79. psl*

6.

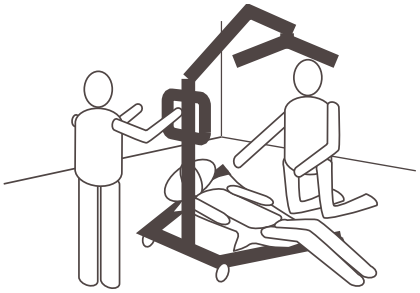

Pakiškite vieną keltuvo koją po sulenktais paciento keliais, o kitą – po paciento galva. Kėlimo diržo dirželiai turi būti keltuvo kojų vidinėje pusėje.

7.

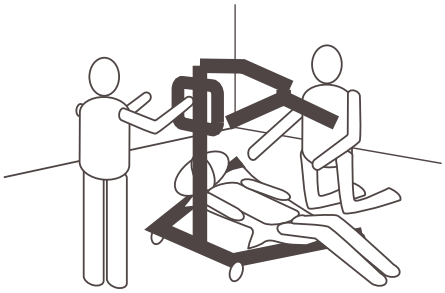

Nuleiskite gembę taip, kad pakabos strypas būtų tiesiai virš paciento krūtinės.

8.

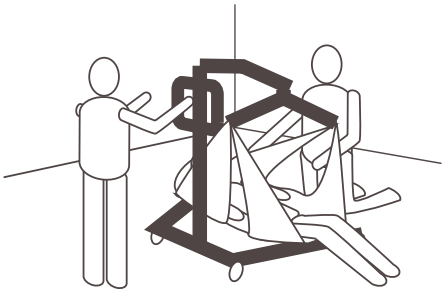

Pritvirtinkite kėlimo diržą. Žr. *6.2.1 Kaip prijungti diržus prie keltuvo, 85. psl*.

9. Pakelkite gembę, kad pakeltumėte pacientą nuo grindų.
10. Toliau tęskite perkėlimą ant kito stabilaus paviršiaus arba stacionaraus objekto.

7 Transportavimas ir sandėliavimas

7.1 Bendroji informacija

Transportuojant ar ilgesnį laiką nenaudojant pacientų keltuvo, avarinio stabdymo mygtukas turėtų būti nuspaustas.

Sulankstytą arba išrinktą keltuvą galima įdėti į pakavimo dėžę, jei norima jį transportuoti ar laikyti.

Sulankstomus keltuvus galima traukti už galinių ratukų, o keltuvus su neautomatine kojelių pakaba galima pastatyti vertikaliai, nukreipus stiebo / gembės konstrukciją į viršų.

Pacientų keltuvas turi būti sandėliuojamas kambario temperatūroje. Jei jis sandėliuojamas drėgnoje, šaltoje ar šlapioje aplinkoje, variklį bei kitas dalis gali pažeisti rūdys. Žr. *11.4 Aplinkos sąlygos, 97. psl*.

7.2 Stiebo nuardymas nuo pagrindo

(tik fiksuotam stiebui)

1. Nuimkite papildomą kojelių pakabos svirtį, jei ji pritvirtinta.
2. Nuleiskite gembę ir visiškai suskleiskite abi kojeles.
3. Aktyvinkite avarinio stabdymo mygtuką ir užfiksuokite ratukų stabdžius.
4. Atvirkštine tvarka atlikite procedūrą, nurodytą skyriuje: *4.5 Pavaros montavimas ant gembės, 77. psl*
5. Atvirkštine tvarka atlikite procedūrą, nurodytą skyriuje: *4.4 Pakabos strypo atlenkimas, 76. psl*
6. Atvirkštine tvarka atlikite procedūrą, nurodytą skyriuje: *4.3.2 Stiebo montavimas ant pagrindo, 76. psl*

7.3 Stiebo sulankstymas

(tik sulankstomam stiebui)

1. Nuimkite papildomą kojelių pakabos svirtį, jei ji pritvirtinta.
2. Nuleiskite gembę ir visiškai suskleiskite abi kojeles.
3. Aktyvinkite avarinio stabdymo mygtuką ir užfiksuokite ratukų stabdžius.
4. Atvirkštine tvarka atlikite procedūrą, nurodytą skyriuje: *4.5 Pavaros montavimas ant gembės, 77. psl*
5. Atvirkštine tvarka atlikite procedūrą, nurodytą skyriuje: *4.4 Pakabos strypo atlenkimas, 76. psl*
6. Atvirkštine tvarka atlikite procedūrą, nurodytą skyriuje *4.3.1 Stiebo išlankstymas, 75. psl* ir traukite ir laikykite saugos fiksatorių Ⓕ į viršų prieš sulankstydami stiebą.

7.4 Stiebo ilgintuvas, skirtas vertikaliai padėčiai nustatyti

(Taikoma tik „Birdie EVO“.)

Pateikiamas magnetinis stiebo ilgintuvas, kurį naudojant galima nustatyti vertikalią padėtį, jei keltuve įtaisyta elektrinė kojelių pakaba.

1.

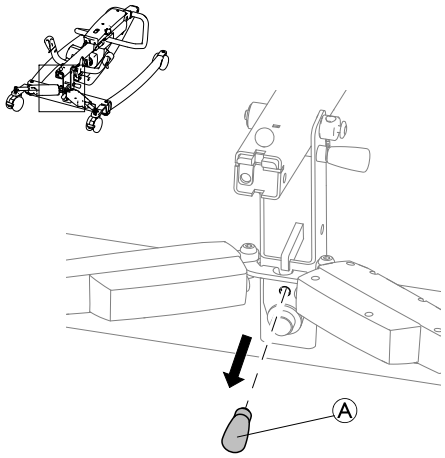

Išimkite stiebo ilgintuvą Ⓐ iš jo laikymo vietos, esančios keltuvo pagrindo dalyje.

2.

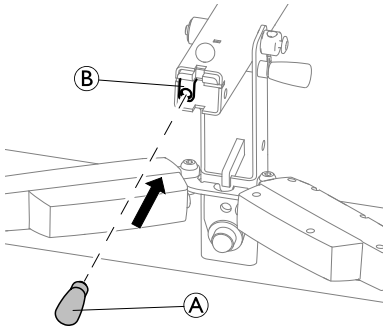

Įkiškite stiebo ilgintuvą Ⓐ į laikiklį Ⓑ, esantį sulankstyto stiebo apačioje.

3.

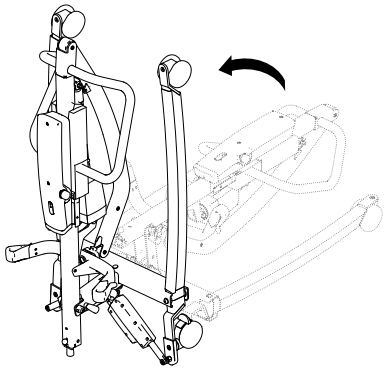

Sulankstytą keltuvą dabar galima pastatyti vertikalioje padėtyje.

8 Techninė priežiūra

8.1 Bendroji priežiūros informacija

ATSARGIAI!
Pavojus susižaloti arba sugadinti
– Netaikykite jokių priežiūros ar techninės priežiūros procedūrų, kai gaminys yra naudojamas.

Laikykitės šiame vadove pateiktų priežiūros procedūrų, kad išlaikytumėte tinkamą gaminio būklę ir galėtumėte juo nuolat naudotis.

Tolesnės techninės priežiūros ir tikrinimo procedūros, kurias turi atlikti kvalifikuotas technikas, aprašytos šio gaminio naudojimo vadove. Naudojimo vadovus galima gauti „Invacare“.

8.2 Kasdienės patikros

DĖMESIO!
Pavojus susižaloti arba sugadinti
Sugedusios arba nusidėvėjusios dalys gali turėti įtakos keltuvo saugai.
– Pacientų keltuvas turi būti tikrinamas kiekvieną kartą jį naudojant.
– Jei nustatėte, kad keltuvas pažeistas ar jums kyla abejonių dėl kurios nors keltuvo dalies saugos, jo nenaudokite. Nedelsiant susisiekite su savo „Invacare“ tiekėju ir nenaudokite keltuvo, kol jis nebus pataisytas.

Kasdienės patikros kontrolinis sąrašas

- ❑ Apžiūrėkite pacientų keltuvą. Patikrinkite visas išorines dalis – ar jos nesugadintos arba nesusidėvėjusios.
- ❑ Svarbu apžiūrėti visą įrangą, tvirtinimo taškus ir įtempių veikiamas dalis, pavyzdžiui, kėlimo diržus, kablius ir visas besisukančias detales, ir patikrinti, ar nėra nusidėvėjimo, skilimo, nudilimo, deformacijos arba gedimo požymių.
- ❑ Patikrinkite, ar veikia neautomatinis valdymas (kėlimo ir kojelių judesiai).
- ❑ Įkraukite akumuliatorių kasdien, kai naudojate keltuvą.
- ❑ Patikrinkite avarinio stabdymo funkciją.
- ❑ Patikrinkite techninės priežiūros indikatorių (tik valdymo blokui „CBJ Care“).

Techninės priežiūros indikatorių nurodo veržliarakčio simbolis valdymo bloke ir, jei taikoma, valdymo pulte.

– Jei techninės priežiūros indikatorius mirksi geltonai, keltuvui reikalinga techninė priežiūra. Nenaudokite keltuvo ir susisiekite su savo „Invacare“ tiekėju dėl techninės priežiūros.
– Jei techninės priežiūros indikatorius nešviečia, keltuvas paruoštas naudoti.

8.3 Valymas ir dezinfekavimas

8.3.1 Bendroji saugos informacija

ATSARGIAI!
Užteršimo rizika
– Imkitės atsargumo priemonių ir naudokite tinkamas apsaugos priemones.

ATSARGIAI!
Elektros smūgio ir gaminio pažeidimo pavojus
– Jei reikia, išjunkite įrenginį ir atjunkite jį nuo elektros tinklo.
– Valydami elektroninius komponentus, atsižvelkite į jų apsaugos klasę dėl vandens patekimo.
– Užtikrinkite, kad į kištuką ar sieninį lizdą nepatektų vandens.
– Nelieskite maitinimo lizdo šlapiomis rankomis.

SVARBU!
Valant netinkamais skysčiais ar netinkamu būdu galima pažeisti arba sugadinti gaminį.
– Visos naudojamos valymo priemonės ir dezinfekantai turi būti veiksmingi, suderinami vienas su kitu ir nekenkti valomoms medžiagoms.
– Nenaudokite korozinių skysčių (šarmų, rūgšties ir pan.) arba abrazyvinių valymo priemonių. Jei valymo instrukcijose nenurodyta kitaip, rekomenduojame naudoti paprastą buitinę valymo priemonę, pvz., indų plovimo skystį.
– Nenaudokite tirpiklių (celiuliozės skiediklio, acetono ir pan.), kurie gali pakeisti plastiko struktūrą arba ištirpdyti priklijuotas etiketes.
– Prieš pakartotinai naudodami gaminį atidžiai patikrinkite, ar jis visiškai sausas.

Jei reikia valyti ir dezinfekuoti klinikinėje ar ilgalaikės priežiūros aplinkoje, vadovaukitės vidaus procedūromis.

8.3.2 Valymo intervalai

SVARBU!
Reguliariai valant ir dezinfekuojant užtikrinamas sklandus veikimas, padidinama eksploatavimo trukmė ir apsaugoma nuo užteršimo.
Valykite ir dezinfekuokite gaminį
– reguliariai, kai jis naudojamas,
– prieš ir po bet kokios techninės priežiūros procedūros,
– kai jis buvo susilietęs su kūno skysčiais,
– prieš naudodami jį naujam naudotojui.

8.3.3 Valymo instrukcijos

SVARBU!
– Negalima valyti gaminio automatinėmis plovimo sistemomis arba naudoti aukšto slėgio ar valymo garais įrangos.

Keltuvo valymas

Būdas: valymas drėgnu audiniu arba minkštu šepečiu.

Didž. temperatūra: 40 °C

Tirpikliai / cheminės medžiagos: įprasti buitiniai valikliai ir vanduo.

Džiovinimas: sausai nušluostykite minkštu audiniu.

Kėlimo diržo valymas

Išsamią valymo informaciją žr. kėlimo diržo skalbimo instrukcijose ir kėlimo diržo naudojimo vadove.

8.3.4 Dezinfekavimo nurodymai

Informaciją apie rekomenduojamas dezinfekavimo priemones ir būdus galima rasti adresu https://vah-online.de/en/for-users.

Namų priežiūroje

Būdas: vadovaukitės naudojamų dezinfekavimo priemonių naudojimo instrukcijomis ir nuvalykite visus prieinamus paviršius.

Dezinfekavimo priemonė: įprastos buitinės dezinfekavimo priemonės.

Džiovinimas: leiskite gaminiui visiškai išdžiūti.

Klinikinėje ir ilgalaikėje priežiūroje

Laikykitės įstaigoje taikomos dezinfekavimo procedūrų tvarkos ir naudokite tik joje nurodytas dezinfekavimo priemones ir būdus.

8.4 Priežiūros intervalas

DĖMESIO!
Pavojus susižaloti arba sugadinti įrangą
Priežiūrą turi atlikti tik kvalifikuotas technikas.
– Dėl priežiūros atlikimo susisiekite su savo „Invacare” priežiūros teikėju.

Priežiūra turi būti atliekama ne rečiau kaip kas 12 mėnesių, jei vietos reikalavimuose nenurodyta kitaip.

9 Po naudojimo

9.1 Išmetimas

DĖMESIO!
Pavojus aplinkai
Įrenginyje yra akumuliatorių.
Šiame gaminyje gali būti medžiagų, kurios gali būti kenksmingos aplinkai, jei išmetamos vietose (sąvartynuose), kurios nėra tam tinkamos pagal teisės aktus.
- NEIŠMESKITE akumuliatorių kartu su įprastomis buitinėmis atliekomis.
- Akumuliatorius BŪTINA nuvežti į tinkamą atliekų šalinimo vietą. Grąžinimas yra nemokamas ir būtinas pagal teisės aktus.
- Išmeskite tik išsikrovusius akumuliatorius.
- Prieš išmesdami uždenkite ličio akumuliatorių gnybtus.
- Daugiau informacijos apie akumuliatoriaus tipą žr. akumuliatoriaus etiketėje arba skyriuje *11 Techniniai Duomenys, 95. psl*.

Tausokite aplinką ir pasibaigus šio gaminio eksploatacijai atiduokite jį perdirbti perdirbimo įmonei.

Išardykite gaminį ir jo dalis, kad galėtumėte atskirti skirtingas medžiagas ir jas būtų galima atskirai perdirbti.

Panaudoti gaminiai ir pakuotės turi būti išmetami ir perdirbami laikantis konkrečioje šalyje galiojančių atliekų apdorojimo teisės aktų ir taisyklių. Norėdami gauti daugiau informacijos, kreipkitės į vietos atliekų tvarkymo įmonę.

9.2 Atnaujinimas

Gaminys gali būti naudojamas pakartotinai. Atnaujinkite gaminį kitam naudotojui atlikdami toliau nurodytus veiksmus:

- Valymas ir dezinfekavimas
- Apžiūra pagal techninės priežiūros planą

Išsamios informacijos apie apžiūrą, valymą ir dezinfekciją rasite gaminio naudotojo vadove ir naudojimo vadove.

10 Trikčių diagnostika

10.1 Trikčių nustatymas ir galimi sprendimai

Požymiai	Triktys	Sprendimas
Pacientų keltuvas per laisvai juda.	Stiebo / pagrindo jungtis išklibusi.	Žr. skyrelį „Stiebo įrengimas” skyriuje „Nustatymas”.
	Sujungimas – strypai laisvi.	Kreipkitės į „Invacare“ tiekėją.
Ratukai / stabdžiai triukšmingi ar nejudrūs.	Pūkai ar teršalai guoliuose.	Išvalykite iš ratukų pūkus bei teršalus.
Sukimosi vietos skleidžia triukšmą ar šaižų garsą.	Ašys susidėvėjusios ar pažeistos	Kreipkitės į „Invacare“ tiekėją.
Elektrinė pavaros rankena nekelia ar kojelės neišsiskleidžia nuspaudus mygtuką.	Klibantis valdymo pultas ar pavaros rankenos jungtis.	Sujunkite valdymo pultą ar pavaros rankenos jungtį. Užtikrinkite, kad jungtys įstatytos tinkamai ir visiškai sujungtos.
	Akumuliatorius išsikrovęs.	Įkraukite akumuliatorių. Žr. *5.7 Akumuliatoriaus krovimas, 81. psl*
	Nuspaustas avarinio stabdymo mygtukas.	Sukite avarinio sustabdymo mygtuką pagal laikrodžio rodyklę, kol jis iškils.
	Akumuliatorius nėra tinkamai prijungtas prie valdymo bloko.	Iš naujo prijunkite akumuliatorių prie valdymo bloko. Žr. *5.7.4 Pasirenkamas akumuliatoriaus kroviklis, 82. psl*
	Kontaktai yra pažeisti.	Kreipkitės į „Invacare“ tiekėją.
	Maitinimo kabelis įjungtas į elektros lizdą.	Atjunkite maitinimo kabelį nuo elektros lizdo.
	Gembės ar kojelių pavara yra sugadinta	Kreipkitės į „Invacare“ tiekėją.
	Viršijama maksimali apkrova	Sumažinkite apkrovą.
Neįprastas triukšmas sklinda iš pavaros.	Pavara sugedusi	Kreipkitės į „Invacare“ tiekėją.
Gembė nenusileidžia iš aukščiausios padėties.	Gembei reikalinga minimali apkrova, kad nusileistų iš aukščiausios padėties.	Švelniai paspauskite gembę.
Valdymo blokas kėlimo metu pypsi ir variklis sustoja.	Viršijama maksimali apkrova	Sumažinkite apkrovą (tada keltuvas veiks normaliai).

Susisiekite su „Invacare” tiekėju, jei pateikta informacija neišsprendžia kilusių problemų.

11 Techniniai Duomenys

11.1 Didžiausioji saugi darbinė apkrova

	„Birdie® EVO”	„Birdie® EVO COMPACT”	„Birdie® EVO PLUS”	„Birdie® EVO XPLUS”
Didž. saugi darbinė apkrova (pacientas + pakabos strypas + kėlimo diržas)	180 kg	150 kg	180 kg	210 kg

11.2 Matmenys ir svoris

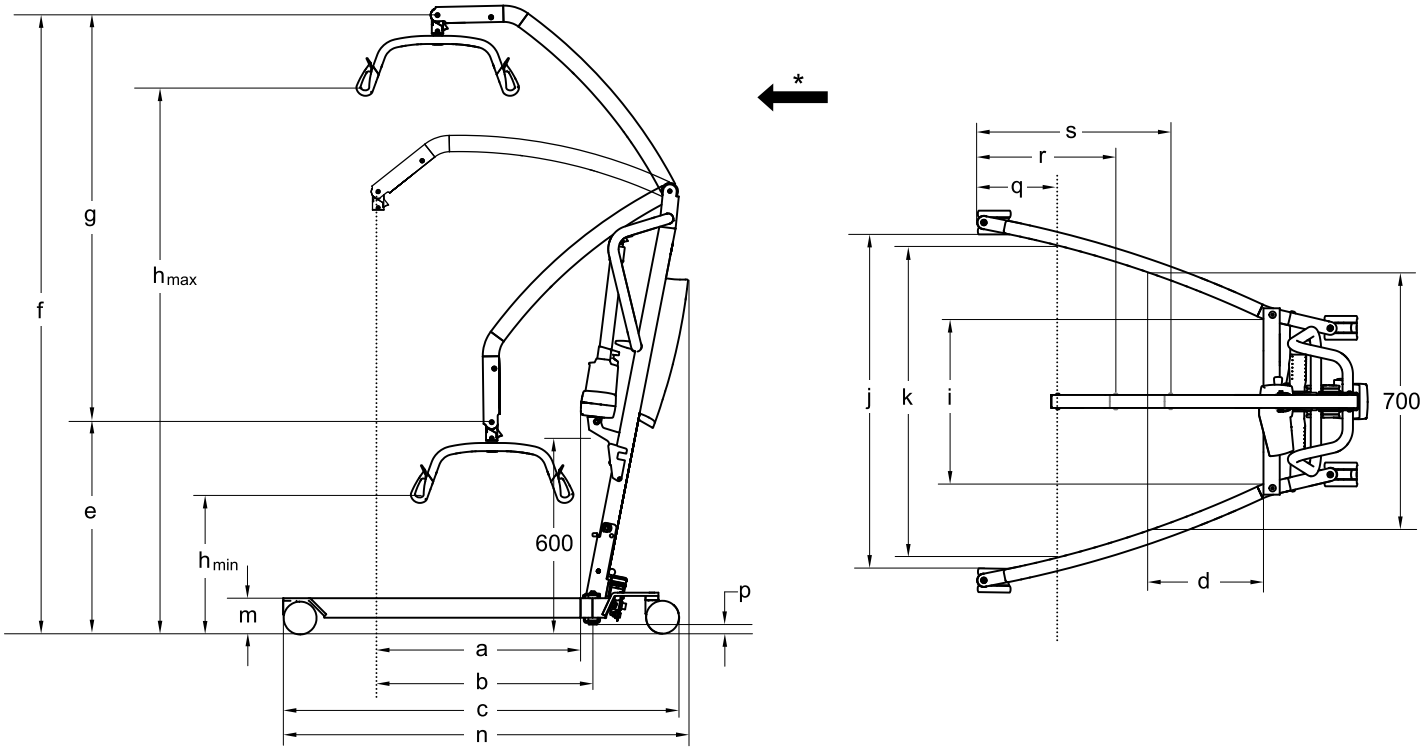

* Tiesioginė kryptis

Matmenys [mm]	Birdie® EVO		Birdie® EVO COMPACT		Birdie® EVO PLUS / XPLUS
Priekinių / galinių ratukų skersmenys	75 / 75	100 / 100	75 / 75	100 / 100	100 / 125
Didžiausias siekis ties 600 mm (a)	630	630	530	530	630
Didž. siekis nuo pagrindo (b)	630	630	530	530	630
Pagrindo ilgis (c)	1200	1220	1060	1080	1280
Bendras ilgis (n)	1250	1250	1100	1100	1280
Siekis nuo pagrindo, kai kojos praskėstos 700 mm (d)	225	225	420	420	225
CSP* min. aukštis / žemiausia padėtis (e)	630	645	730	745	645
CSP* maks. aukštis (f)	1870	1885	1805	1820	1885
Kėlimo diapazonas (g)	1240	1240	1060	1060	1240
Min. aukštis ties diržų kabliu (h_{min})	400	415	515	530	415
Maks. aukštis ties diržų kabliu (h_{max})	1645	1660	1575	1590	1660
Bendras plotis (kojos išskleistos) nuo ratuko centro iki centro	1100	1100	890	890	1100
Bendras plotis (kojos išskleistos), vidinis matmuo (j)	1040	1020	835	815	1020

Matmenys [mm]	Birdie® EVO		Birdie® EVO COMPACT		Birdie® EVO PLUS / XPLUS
Bendras plotis (kojos suglaustos), išorinis matmuo	640	640	520	520	640
Min. vidinis plotis (i)	495	495	380	380	495
Vidinis plotis esant didžiausiam siekiui (k)	960	960	765	765	960
Apsisukimo skersmuo	1400	1400	1070	1070	1430
Aukštis iki viršutinio kojų krašto (m)	100	115	100	115	115
Min. laisvas aukštis (p)	20	35	20	35	35
Mažiausias atstumas nuo sienos iki CSP* esant didžiausiam siekiui (kojos išskleistos) (q)	245	245	210	210	245
Mažiausias atstumas nuo sienos iki CSP* esant didžiausiam siekiui (kojos išskleistos) (r)	410	410	450	450	410
Mažiausias atstumas nuo sienos iki CSP* esant mažiausiam aukščiui (kojos išskleistos) (s)	615	615	395	395	615
Sulankstyto aukštis (tik sulankstomos versijos)	455	470	455	470	470
Sulankstyto ilgis (tik sulankstomos versijos)	1300	1320	1190	1210	1360

* CSP = centrinis pakabos taškas

ℹ Visi matmenys išmatuoti su 450 mm 2 taškų skėtimo skersiniu.

Pagrindinių dalių svoris [kg]			
	Birdie® EVO	Birdie® EVO COMPACT	Birdie® EVO PLUS / XPLUS
Bendras svoris išsk. skėtimo skersinį	40	31	41
Svoris, stulpo, įsk. akumuliatorių, išsk. skėtimo skersinį	19	14	19
Svoris, rankomis reguliuojamo kojų skyriaus	21	17	netaikoma
Svoris, elektrinio kojų skyriaus	21	netaikoma	22

Skėtimo skersinių svoriai [kg]	
Skėtimo skersinis, 2 taškų, 350 mm	1,3
Skėtimo skersinis, 2 taškų, 450 mm	1,4
Skėtimo skersinis, 2 taškų, 550 mm	1,6
Skėtimo skersinis, 4 taškų, 450 mm	2,8
Skėtimo skersinis, 4 taškų, 500 mm	2,9
Skėtimo skersinis, 4 taškų, 550 mm	3,0

11.3 Elektros sistema

	„Birdie® EVO”	„Birdie® EVO COMPACT“	„Birdie® EVO PLUS / XPLUS”
Išėjimo įtampa	24 V nuolatinė srovė, maks. 250 VA		
Maitinimo įtampa	100–240 V kintamoji srovė, 50/60 Hz		
Didžiausioji įėjimo srovė	400 mA (skirta CBJ1, CBJ2 ir „CBJ Care“) / 280 mA (skirta „CBJ Home”)	400 mA (skirta CBJ2) / 280 mA (skirta „CBJ Home”)	400 mA (CBJ1 ir „CBJ Care”)
Apsaugos klasė (visas įrenginys)	IPX4*		
Izoliacijos klasė	II klasės įranga		
B tipo darbinė dalis	Darbinė dalis atitinka nustatytus reikalavimus dėl apsaugos nuo elektros smūgio pagal IEC60601-1.		

	„Birdie® EVO”	„Birdie® EVO COMPACT“	„Birdie® EVO PLUS / XPLUS”
Garso lygis	45–50 dB (A)		
Darbinė geba	40 visiškų pakėlimų (kai akumuliatorius įkrautas 100 %–50 %)		
Trūkusis veikimas (periodinis variklio veikimas)	10 %, maks. 2 min. / 18 min.		
Akumuliatoriaus specifikacijos	2 x 12 V / 2,9 Ah		
Akumuliatoriaus tipas	Švino akumuliatorius (techninės priežiūros nereikalaujantis, sandarusis akumuliatorius)		
Rankinis avarinis nuleidimas	Taip (pavaros apačioje)	Pasirenkama (pavaros viršuje)	Taip (pavaros apačioje)
Elektrinis avarinis nuleidimas / pakėlimas	Taip / Taip (CBJ1 ir „CBJ Care“) Taip / Ne (CBJ2 ir „CBJ Home“)	Taip / Ne (CBJ2 ir „CBJ Home”)	Taip / Taip (CBJ1 ir „CBJ Care”)

*IPx4 – elektros sistema lieka apsaugota iš bet kurios pusės užtiškus vandens.

11.4 Aplinkos sąlygos

	Laikymas ir transportavimas	Eksploatavimas
Temperatūra	Nuo –10 °C iki +50 °C	Nuo +5 °C iki +40 °C
Santykinis drėgnis	Nuo 20 % iki 90 % esant 30 °C, kai nėra kondensacijos	
Atmosferos slėgis	800–1060 hPa	

ℹ Prieš naudodami leiskite gaminiui pasiekti eksploatavimo temperatūrą.
- Jei gaminys buvo laikomas mažiausioje laikymo temperatūroje, gali reikėti palaukti ilgiau nei 30 minučių, kol įrenginys atšils.
- Jei gaminys buvo laikomas didžiausioje laikymo temperatūroje, gali reikėti palaukti ilgiau nei 5 minutes, kol įrenginys atvės.

11.5 Medžiagos

Komponentas	Medžiaga
Pagrindas, kojelės, stiebas ir gembė	Milteliniu būdu padengtas plienas
Pakabos strypas	Milteliniu būdu padengtas plienas ir TPU
Pavaros korpusas, valdymo pultas, stiebo apsauga, ratukai ir kitos plastikinės dalys	Ženklinimo informacijoje nurodyta medžiaga (PA, PP, PE)
Gembės jungtis, varžtai ir veržlės	Plienas, dengtas chromu

Visi gaminio komponentai yra atsparūs korozijai arba apsaugoti nuo korozijos.

11.6 Valdiklių naudojimo jėga

Valdiklis	Naudojimo jėga
Valdymo bloko mygtukai	4 N
Valdymo pulto mygtukai	4 N
Pedalas, kai naudojami 100 mm ratukai*	290 N
Kojelių pakabos svirtis, kai naudojami 100 mm ratukai	45 N
Kojelių pakabos svirtis, kai naudojami 75 mm ratukai	50 N

* Jei naudojami 75 mm ratukai, kojelių pakabos svirtis yra privaloma.

12 Elektromagnetinis suderinamumas (EMS)

12.1 Bendroji EMS informacija

Medicininę elektrinę įrangą reikia montuoti ir naudoti vadovaujantis šiame vadove pateikta informacija apie elektromagnetinį suderinamumą (EMS).

Šis gaminys buvo patikrintas ir buvo nustatyta, kad jis atitinka elektromagnetinio suderinamumo ribas, nurodytas standarte IEC/EN 60601-1-2 ir taikomas B klasės įrangai.

Nešiojamoji ir mobiliojo RD ryšio įranga gali turėti įtakos šio gaminio veikimui.

Kitų įrenginių veikimas gali būti sutrikdytas net ir esant žemo lygio elektromagnetinei spinduliuotei, leistinai pagal minėtą standartą. Norėdami nustatyti, ar trukdžius sukelia šis gaminys, jį įjunkite ir išjunkite. Jei trukdžiai kitame įrenginyje liaujasi, juos sukelia šis gaminys. Tokiais retais atvejais trukdžius galima sumažinti arba panaikinti imantis vienos iš toliau nurodytų priemonių.

- Pakeiskite įrangos padėtį, perkelkite ją arba padidinkite atstumą tarp prietaisų.

12.2 Elektromagnetinė spinduliuotė

Rekomendacijos ir gamintojo deklaracija

Šis gaminys skirtas naudoti toliau nurodytoje elektromagnetinėje aplinkoje. Šio gaminio naudotojas turi užtikrinti, kad jis būtų naudojamas tinkamoje elektromagnetinėje aplinkoje.

Spinduliuotės bandymas	Atitiktis	Elektromagnetinė aplinka – rekomendacijos
Radijo dažnių spinduliuotė CISPR 11	I grupė	Šis gaminys radijo dažnių energiją naudoja tik vidinėms funkcijoms vykdyti. Todėl radijo dažnių spinduliuotė yra labai maža ir mažai tikėtina, kad galėtų trikdyti arti esančios elektroninės įrangos veikimą.
Radijo dažnių spinduliuotė CISPR 11	B klasė	Šis gaminys tinkamas naudoti visur, taip pat namuose ir įstaigose, tiesiogiai prijungtose prie viešojo žemos įtampos maitinimo tinklo, tiekiančio elektros energiją pastatams, naudojamiems buitiniais tikslais.
Harmoninė spinduliuotė IEC 61000-3-2	A klasė	
Įtampos svyravimai / mirgėjimas IEC 61000-3-3	Atitinka	

12.3 Elektromagnetinis atsparumas

Rekomendacijos ir gamintojo deklaracija

Šis gaminys skirtas naudoti toliau nurodytoje elektromagnetinėje aplinkoje. Šio gaminio naudotojas turi užtikrinti, kad jis būtų naudojamas tinkamoje elektromagnetinėje aplinkoje.

Atsparumo bandymas	Tikrinimas /atitikties lygis	Elektromagnetinė aplinka – rekomendacijos
Elektrostatinis išlydis (ESD) IEC 61000-4-2	± 8 kV kontaktas ± 2 kV, ± 4 kV, ± 8 kV, ± 15 kV oras	Grindys turėtų būti medinės, betoninės arba keraminių plytelių. Jei grindys padengtos sintetine medžiaga, santykinė drėgmė turėtų siekti bent 30 %.
Elektrostatinis pereinamasis vyksmas / pliūpsnis IEC 61000-4-4	± 2 kV elektros energijos tiekimo linijoms; 100 kHz pasikartojimo dažnis ± 1 kV įėjimo / išėjimo linijoms; 100 kHz pasikartojimo dažnis	Elektros tinklo kokybė turėtų atitikti įprastą verslo arba ligoninės aplinkos tinklo kokybę.
Viršįtampis IEC 61000-4-5	± 1 kV linija su linija ± 2 kV linija su žeme	Elektros tinklo kokybė turėtų atitikti įprastą verslo arba ligoninės aplinkos tinklo kokybę.

Atsparumo bandymas	Tikrinimas /atitikties lygis	Elektromagnetinė aplinka – rekomendacijos
Įtampos kryčiai, trumpi pertrūkiai ir įtampos kitimas elektros energijos tiekimo linijose IEC 61000-4-11	< 0 % U_T 0,5 ciklo esant 45° žingsniams 0 % U_T 1 ciklui 70 % U_T 25 / 30 ciklų < 5 % U_T 250 / 300 ciklų	Elektros tinklo kokybė turėtų atitikti įprastą verslo arba ligoninės aplinkos tinklo kokybę. Jei gaminio naudotojui būtina užtikrinti nepertraukiamą veikimą, jei nutrūktų elektros energijos tiekimas, rekomenduojama gaminį prijungti prie nenutrūkstamo maitinimo šaltinio arba akumuliatoriaus. U_T yra kintamosios srovės tinklo įtampa prieš taikant bandymo lygį.
Tinklo dažnio (50/60 Hz) magnetinis laukas IEC 61000-4-8	30 A/m	Tinklo dažnio magnetinis laukas turi atitikti įprastos komercinės arba ligoninės aplinkos tinklo charakteristikas.
Praleidžiami radijo dažniai IEC 61000-4-6 Spinduliuojamieji radijo dažniai IEC 61000-4-3	3 V 150 kHz – 80 Mhz 6 V ISM ir mėgėjų radijo juostose 10 V/m 80 Mhz – 2,7 GHz 385 MHz – 5785 MHz atsparumo RD belaidžio ryšio įrangai bandymo specifikacijos yra pateiktos IEC 60601-1-2:2014 9 lentelėje	Lauko sustiprėjimo dėl stacionarių siųstuvų, pvz., bazinių radijo stočių (mobiliojo / belaidžio ryšio) telefonų ir antžeminio mobiliojo radijo, mėgėjų radijo, AM ir FM radijo transliacijų bei TV transliacijų, teoriškai negalima tiksliai prognozuoti. Norint įvertinti stacionarių radijo dažnių siųstuvų elektromagnetinę aplinką, reikia atlikti elektromagnetinį vietos tyrimą. Jei šio gaminio naudojimo vietoje išmatuotas lauko stipris viršija pirmiau nurodytą taikomą radijo dažnių atitikties lygį, turi būti stebima, ar šis gaminys veikia normaliai. Jei yra pastebimų veikimo sutrikimų, gali reikėti imtis papildomų priemonių, pvz., pakeisti gaminio vietą arba padėtį. Trikdžiai galimi prie įrangos, pažymėtos šiuo simboliu: Nenaudokite nešiojamosios ir mobiliosios radijo dažnių (RD) įrangos arčiau nei 30 cm nuo bet kurios šio gaminio dalies, įskaitant laidus.

Šios rekomendacijos gali būti taikomos ne visais atvejais. Elektromagnetiniam sklidimui daro įtaką sugertis ir atspindėjimas nuo konstrukcijų, objektų ir žmonių.

Notes

Spis treci

Ten podręcznik MUSI BYĆ przekazany użytkownikowi produktu. PRZED rozpoczęciem korzystania z produktu należy zapoznać się z informacjami znajdującymi się w podręczniku, a podręcznik zachować, aby móc korzystać z niego w przyszłości.

1 Informacje ogólne 102
1.1 Wprowadzenie 102
1.1.1 Symbole stosowane w instrukcji 102
1.2 Okres eksploatacji 102
1.2.1 Informacje dodatkowe 102
1.3 Ograniczenie odpowiedzialności 102
1.4 Informacje dotyczące gwarancji 102
1.5 Zgodność 102
1.5.1 Normy właściwe dla produktu 102

2 Bezpieczeństwo 103
2.1 Ogólne informacje na temat bezpieczeństwa 103
2.1.1 Miejsca przytrzaśnięcia 104
2.2 Informacja dotyczące bezpieczeństwa akcesoriów 104
2.3 Informacje dotyczące bezpieczeństwa związane z zakłóceniami elektromagnetycznymi 104
2.4 Etykiety i symbole umieszczone na produkcie 105
2.4.1 Umiejscowienie etykiet 105
2.4.2 Etykieta identyfikacyjna 105
2.4.3 Inne symbole 105

3 Informacje ogólne na temat produktu 107
3.1 Przeznaczenie 107
3.2 Główne elementy podnośnika 107
3.3 Akcesoria 108

4 Uruchomienie 109
4.1 Ogólne informacje na temat bezpieczeństwa 109
4.2 Zawartość zestawu 109
4.3 Zakładanie masztu 109
4.3.1 Rozkładanie masztu 109
4.3.2 Montowanie masztu na podstawie 110
4.4 Rozkładanie poprzeczki z zaczepami 110
4.5 Montaż siłownika do ramienia 111
4.6 Instalowanie dźwigni do ręcznego mechanizmu rozszerzania nóg 111
4.7 Zerowanie wskaźnika serwisowego 111

5 Użytkowanie 113
5.1 Ogólne informacje na temat bezpieczeństwa 113
5.2 Blokowanie/odblokowywanie tylnych kółek samonastawnych 113
5.3 Elektryczne podnoszenie/opuszczanie podnośnika 113
5.4 Zsuwanie/rozsuwanie nóg 113
5.4.1 Elektryczne zsuwanie/rozsuwanie nóg 113
5.4.2 Ręczne zsuwanie/rozsuwanie nóg 113
5.5 Wymiana poprzeczki z zaczepami 113
5.6 Funkcje awaryjne 114
5.6.1 Wykonywanie zatrzymywania awaryjnego 114
5.6.2 Uruchamianie opuszczania awaryjnego (jednostka sterująca CBJ Home) 114
5.6.3 Uruchamianie opuszczania awaryjnego (jednostka sterująca CBJ Care, CBJ1, CBJ2) 114
5.6.4 Uruchamianie podnoszenia awaryjnego (jednostka sterująca CBJ Care, CBJ1) 114
5.6.5 Uruchamianie mechanicznego opuszczania awaryjnego 115
5.7 Ładowanie akumulatora 115
5.7.1 Jednostka sterująca CBJ Home 115
5.7.2 Jednostka sterująca CBJ Care, CBJ1, CBJ2 116
5.7.3 Opcjonalny pilot 116
5.7.4 Opcjonalna ładowarka do akumulatorów 117

6 Przenoszenie pacjenta 118
6.1 Ogólne informacje na temat bezpieczeństwa 118
6.2 Przygotowanie do podnoszenia pacjenta 118
6.2.1 Mocowanie nosidła do podnośnika 119
6.3 Przenoszenie pacjenta z łóżka 120
6.4 Przenoszenie pacjenta na łóżko 121
6.5 Przenoszenie pacjenta z wózka inwalidzkiego 121
6.6 Przenoszenie pacjenta na wózek inwalidzki 122
6.7 Przenoszenie pacjenta na i z sedesu 122
6.8 Podnoszenie pacjenta z podłogi 123

7 Przechowywanie i transport 124
7.1 Informacje ogólne 124
7.2 Demontaż masztu z podstawy 124
7.3 Składanie masztu 124
7.4 Element przedłużający masztu do ustawiania w pozycji pionowej 124

8 Konserwacja 125
8.1 Ogólne informacje dotyczące konserwacji urządzenia 125
8.2 Codzienne przeglądy 125
8.3 Czyszczenie i dezynfekcja 125
8.3.1 Ogólne informacje na temat bezpieczeństwa 125
8.3.2 Odstępy czyszczenia 125
8.3.3 Instrukcje czyszczenia 126
8.3.4 Instrukcje dotyczące dezynfekcji 126
8.4 Częstotliwość kontroli serwisowych 126

9 Czynności po zakończeniu użytkowania wózka 127
9.1 Utylizacja 127
9.2 Regeneracja 127

10 Rozwiązywanie problemów 128
10.1 Identyfikacja usterek i możliwe rozwiązania 128

11 Dane Techniczne 129
11.1 Maksymalne bezpieczne obciążenie robocze 129
11.2 Wymiary i masy 129
11.3 Układ elektryczny 130
11.4 Warunki otoczenia 131
11.5 Materiały 131
11.6 Siły robocze elementów sterujących 131

12 Kompatybilność elektromagnetyczna (EMC) 132
12.1 Informacje ogólne o zgodności elektromagnetycznej 132
12.2 Emisja elektromagnetyczna 132
12.3 Odporność elektromagnetyczna 132

1 Informacje ogólne

1.1 Wprowadzenie

Niniejsza instrukcja obsługi zawiera ważne informacje na temat posługiwania się produktem. W celu zapewnienia bezpieczeństwa podczas użytkowania produktu należy dokładnie przeczytać instrukcję obsługi i przestrzegać instrukcji bezpieczeństwa.

Ten dokument może zawierać części nieodnoszące się do zakupionego produktu, ponieważ jest on przeznaczony do wszystkich dostępnych (w momencie jego drukowania) modeli. Jeśli nie podano inaczej, każda część niniejszego dokumentu dotyczy wszystkich modeli produktu.

Modele i konfiguracje dostępne dla danego kraju można znaleźć w dokumentach sprzedażowych właściwych dla kraju.

Firma Invacare zastrzega sobie prawo do zmiany specyfikacji produktu bez powiadomienia.

Przed zapoznaniem się z niniejszym dokumentem należy upewnić się, że jest to wersja najnowsza. Najnowszą wersję PDF instrukcji można znaleźć na stronie internetowej firmy Invacare.

W przypadku trudności z przeczytaniem dokumentu w wersji drukowanej z powodu zbyt małej czcionki można pobrać dokument w postaci pliku w wersji PDF z witryny internetowej. Korzystając z pliku PDF, można zwiększyć czcionkę do odpowiedniej wielkości.

Aby otrzymywać dodatkowe informacje na temat produktu, na przykład powiadomienia dotyczące bezpieczeństwa i wycofywania produktów, należy skontaktować się z przedstawicielem firmy Invacare.Patrz adresy podane na końcu tego dokumentu.

W przypadku wystąpienia poważnego wypadku związanego z produktem należy poinformować producenta i właściwe organa w danym kraju.

1.1.1 Symbole stosowane w instrukcji

W niniejszej instrukcji ostrzeżenia wskazywane są przy użyciu symboli. Symbolom ostrzeżeń towarzyszą nagłówki wskazujące stopień niebezpieczeństwa.

OSTRZEŻENIE
wskazuje niebezpieczną sytuację mogącą spowodować poważne obrażenia ciała lub zgon, jeśli ostrzeżenie zostanie zignorowane.

PRZESTROGA
wskazuje niebezpieczną sytuację mogącą spowodować nieznaczne lub lekkie obrażenia ciała, jeśli przestroga zostanie zignorowana.

WAŻNE
wskazuje niebezpieczną sytuację mogącą spowodować uszkodzenie mienia, jeśli uwaga zostanie zignorowana.

Wskazówki i zalecenia
oznaczają użyteczne wskazówki, zalecenia oraz informacje umożliwiające wydajne, bezproblemowe użytkowanie produktu.

1.2 Okres eksploatacji

Przewidywany czas użytkowania tego produktu wynosi osiem lat pod warunkiem codziennego użytkowania zgodnie z przeznaczeniem i przestrzegania zasad bezpieczeństwa oraz okresów konserwacji podanych w niniejszej instrukcji. Faktyczny czas użytkowania tego produktu może być inny zależnie od częstotliwości oraz intensywności użytkowania.

1.2.1 Informacje dodatkowe

Oczekiwany okres eksploatacji opiera się na szacowanych średnio 4 cyklach podnoszenia na dobę.

1.3 Ograniczenie odpowiedzialności

Firma Invacare nie ponosi odpowiedzialności za uszkodzenia powstałe w wyniku:

- niestosowania się do zaleceń podanych w instrukcji obsługi;
- użytkowania w sposób niewłaściwy;
- naturalnego zużycia;
- nieprawidłowego montażu lub konfiguracji produktu przez nabywcę albo inną osobę;
- modyfikacji technicznych;
- niedozwolonych modyfikacji i/lub użycia nieodpowiednich części zamiennych.

1.4 Informacje dotyczące gwarancji

Zapewniamy gwarancję producenta na produkt zgodnie z naszymi ogólnymi warunkami i postanowieniami prowadzenia działalności gospodarczej w odpowiednich krajach.

Roszczenia gwarancyjne należy kierować wyłącznie do bezpośredniego dostawcy produktu.

1.5 Zgodność

Fundamentem działania firmy jest jakość oraz działanie zgodne z wymogami norm ISO 13485.

Niniejszy produkt jest oznaczony znakiem CE zgodnie z rozporządzeniem w sprawie wyrobów medycznych 2017/745 klasy 1. Data wydania tego produktu jest podana w deklaracji zgodności CE.

Stale dokładamy wszelkich starań, aby zmniejszyć do minimum wpływ na środowisko, zarówno w znaczeniu lokalnym, jak i globalnym.

Stosowane są wyłącznie materiały i elementy spełniające wymagania dyrektywy REACH.

Zachowujemy zgodność z aktualnymi przepisami WEEE i RoHS.

1.5.1 Normy właściwe dla produktu

Produkt został przetestowany i spełnia normę ISO 10535 (Podnośniki do przenoszenia osób niepełnosprawnych) i wszystkie powiązane normy.

W celu uzyskania dodatkowych informacji na temat miejscowych norm i przepisów należy skontaktować się z miejscowym przedstawicielem firmy Invacare. Patrz adresy podane na końcu tego dokumentu.

2 Bezpieczeństwo

2.1 Ogólne informacje na temat bezpieczeństwa

Niniejszy rozdział instrukcji obsługi zawiera ogólne informacje na temat bezpieczeństwa dotyczące produktu. Określone informacje dotyczące bezpieczeństwa można znaleźć w odpowiednich rozdziałach niniejszej instrukcji obsługi i zamieszczonych w tych rozdziałach opisach procedur.

OSTRZEŻENIE!
Ryzyko obrażeń ciała lub uszkodzenia urządzenia
- Nie należy używać produktu ani żadnego dostępnego urządzenia opcjonalnego bez uprzedniego przeczytania w całości i zrozumienia niniejszej instrukcji oraz wszystkich dodatkowych materiałów zawierających instrukcje, takich jak instrukcje obsługi lub arkusze informacyjne dołączone do produktu lub urządzeń opcjonalnych. W przypadku niezrozumienia ostrzeżeń, przestróg lub instrukcji, przed użyciem produktu należy skontaktować się z lekarzem, dostawcą firmy Invacare lub wykwalifikowanym technikiem.
- Nie dokonywać w produkcie żadnych nieuprawnionych zmian ani modyfikacji.

OSTRZEŻENIE!
Nie należy przekraczać maksymalnego bezpiecznego obciążenia roboczego.
- Nie należy przekraczać maksymalnego bezpiecznego obciążenia roboczego tego produktu lub stosowanych akcesoriów, takich jak nosidła, poprzeczki z zaczepami itd. Deklarowane maksymalne bezpieczne obciążenie robocze znajduje się w dokumentacji lub na etykietach.
- Element z najniższym dopuszczalnym obciążeniem określa maksymalne bezpieczne obciążenie robocze całego systemu.

OSTRZEŻENIE!
Ryzyko obrażeń ciała lub uszkodzenia urządzenia
Nieprawidłowe używanie tego produktu może spowodować obrażenia ciała lub uszkodzenie urządzenia.
- Nie należy podejmować prób przenoszenia pacjenta bez zgody jego lekarza.
- Należy zapoznać się z instrukcjami w niniejszej instrukcji obsługi i obserwować przeszkolony personel wykonujący procedury przenoszenia. Następnie należy przećwiczyć przenoszenie pod nadzorem i z wykwalifikowaną osobą w roli pacjenta.
- Należy zachować szczególną ostrożność w przypadku osób niepełnosprawnych, które nie mogą współpracować podczas przenoszenia.
- Podnośnika nie należy stosować jako urządzenia transportowego. Jest on przeznaczony do przenoszenia osób z jednej powierzchni spoczynkowej na inną powierzchnię spoczynkową.

OSTRZEŻENIE!
Ryzyko obrażeń ciała lub uszkodzenia urządzenia
Nieodpowiednie postępowanie z kablami może spowodować porażenie prądem elektrycznym i awarię produktu.
- Nie należy zaginać, rozdzierać ani w inny sposób uszkadzać kabli tego produktu.
- Należy upewnić się, że podczas użytkowania produktu żadne przewody nie są zablokowane ani uszkodzone.
- Upewnić się, że przewody i połączenia są prawidłowe.
- Nie należy stosować nieautoryzowanego sprzętu.

OSTRZEŻENIE!
Ryzyko obrażeń ciała lub uszkodzenia urządzenia
Nadmierna wilgotność może spowodować uszkodzenie produktu oraz porażenie prądem elektrycznym.
- Podnośnik dla pacjenta może być stosowany w wannie lub w obszarze prysznica, ale NIE może być stosowany pod prysznicem. Pacjent musi zostać przeniesiony na prysznicowy wózek inwalidzki lub inne urządzenie prysznicowe.
- W przypadku stosowania podnośnika dla pacjenta w środowisku wilgotnym należy upewnić się, że po skorzystaniu z pomieszczenia pacjent został dokładnie wytarty z wszelkiej wilgoci.
- Nie należy podłączać ani odłączać przewodu zasilającego w środowisku wilgotnym lub mokrymi rękami.
- Nie należy przechowywać produktu w wilgotnym miejscu lub wilgotnych warunkach.
- Wszystkie części produktu należy okresowo sprawdzać pod kątem korozji lub uszkodzenia. Skorodowane lub uszkodzone części należy wymienić.
- Patrz rozdział *11.4 Warunki otoczenia, strona 131*

OSTRZEŻENIE!
Ryzyko obrażeń ciała lub uszkodzenia urządzenia
Źródła zapłonu mogą spowodować oparzenia lub pożar.
- Przenoszenie pacjenta należy przeprowadzić z bezpieczną przestrzenią między podnośnikiem i możliwymi źródłami zapłonu (grzejnik, piec, palenisko itd.)
- Pacjent i asystenci nie mogą palić podczas przenoszenia.
- Nosidło nie może być umieszczone nad źródłami ciepła (grzejnik, piec, palenisko itd.)

OSTRZEŻENIE!
Ryzyko obrażeń ciała lub uszkodzenia urządzenia
Aby uniknąć obrażeń ciała lub uszkodzenia urządzenia podczas obsługi produktu:
- W przypadku korzystania produktu w pobliżu dzieci lub zwierząt domowych konieczny jest ścisły nadzór.
- Nie zezwalać dzieciom na zabawę produktem.

UWAGA!
Ryzyko obrażeń ciała lub uszkodzenia urządzenia
Produkt narażony na światło słoneczne lub inne źródła ciepła może stać się gorący.
– Nie należy przez dłuższy czas narażać produktu na bezpośrednie światło słoneczne.
– Produkt należy trzymać z dala od źródeł ciepła.

WAŻNE!
Nagromadzenie włókien, pyłu lub innych zabrudzeń może pogorszyć działanie produktu.
– Utrzymywać produkt w czystości.

2.1.1 Miejsca przytrzaśnięcia

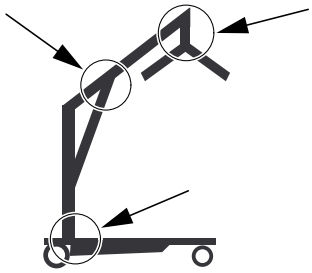

OSTRZEŻENIE!
Niebezpieczeństwo obrażeń ciała
W kilku miejscach podnośnika istnieje zagrożenie przytrzaśnięcia palców.
– Nie należy zbliżać palców do ruchomych części podnośnika.

2.2 Informacja dotyczące bezpieczeństwa akcesoriów

UWAGA!
Ryzyko obrażeń ciała
Nieoryginalne lub nieprawidłowe akcesoria mogą wpływać na działanie i bezpieczeństwo tego produktu.
– Ze względu na różnice regionalne, informacje na temat dostępnych akcesoriów można uzyskać na lokalnej stronie internetowej firmy Invacare lub kontaktując się z lokalnym dostawcą firmy Invacare.
– Dodatkowe informacje i instrukcje znajdują się w instrukcji dostarczonej z akcesorium.
– Należy używać wyłącznie oryginalnych akcesoriów przeznaczonych do stosowanego produktu. W określonych okolicznościach, możliwe jest stosowanie nosideł innych producentów. Patrz dodatkowe informacje w tej części.
– Przed wydaniem sprzętu podnoszącego specjalista powinien przeprowadzić ocenę ryzyka. W ocenie ryzyka należy wziąć pod uwagę czynniki związane z wykonywanym zadaniem, pacjentem, obciążeniem, otoczeniem i sprzętem.
– Należy zawsze wybierać nosidła o konstrukcji i rozmiarze odpowiednim do masy ciała, rozmiaru i stopnia sprawności fizycznej pacjenta, biorąc jednocześnie pod uwagę rodzaj wykonywanej operacji przenoszenia.

UWAGA!
Zgodność nosideł z systemem mocowania
Firma Invacare stosuje wspólny system mocowania oparty na zaczepach i pętlach. Pętle na nosidłach są mocowane do zaczepów na poprzeczkach z zaczepami (z zaczepami wieszakowym). W związku z tym na tym podnośniku można również stosować odpowiednie nosidła innych producentów.
– Należy stosować wyłącznie nosidła z mocowaniami pętli, które są odpowiednie do poprzeczek z zaczepami (z zaczepami wieszakowymi) z zaczepami.
– Nie należy używać nosideł opracowanych do „Systemów z mocowaniem dziurkowym lub zaczepowym” lub „Systemami z odchylaną ramą”.

2.3 Informacje dotyczące bezpieczeństwa związane z zakłóceniami elektromagnetycznymi

OSTRZEŻENIE!
Ryzyko usterki związanej z zakłóceniami elektromagnetycznymi
Mogą występować zakłócenia elektromagnetyczne między tym produktem i innym sprzętem elektrycznym oraz zakłócać funkcje regulacji elektrycznych tego produktu. Aby temu zapobiec, należy ograniczyć lub wyeliminować takie zakłócenie elektromagnetyczne:
– Należy stosować jedynie oryginalne kable, akcesoria i części zamienne, aby nie zwiększać emisji elektromagnetycznej lub zmniejszyć odporność elektromagnetyczną tego produktu.
– Nie należy używać przenośnego sprzętu komunikacyjnego wykorzystującego fale radiowe (RF) w odległości bliższej niż 30 cm od dowolnej części tego produktu (w tym kabli).
– Niniejszego produktu nie należy używać w pobliżu aktywnego sprzętu chirurgicznego wysokiej częstotliwości i ekranowanych pod względem RF salach systemów obrazowania metodą rezonansu magnetycznego, gdzie natężenie zakłóceń elektromagnetycznych jest wysokie.
– Jeżeli wystąpi zakłócenie, należy zwiększyć odległość między tym produktem i innym sprzętem lub wyłączyć go.
– Należy zapoznać się ze szczegółowymi informacjami i postępować zgodnie z wytycznymi w rozdziale *12 Kompatybilność elektromagnetyczna (EMC), strona 132*

OSTRZEŻENIE!
Ryzyko usterki
Zakłócenia elektromagnetyczne mogą powodować nieprawidłowe działanie.
– Nie należy używać tego produktu w pobliżu lub układanego piętrowo z innym sprzętem elektrycznym. Jeżeli takie stosowanie jest niezbędne, produkt i inny sprzęt musi być ściśle obserwowany w celu zweryfikowania prawidłowego działania.

2.4 Etykiety i symbole umieszczone na produkcie

2.4.1 Umiejscowienie etykiet

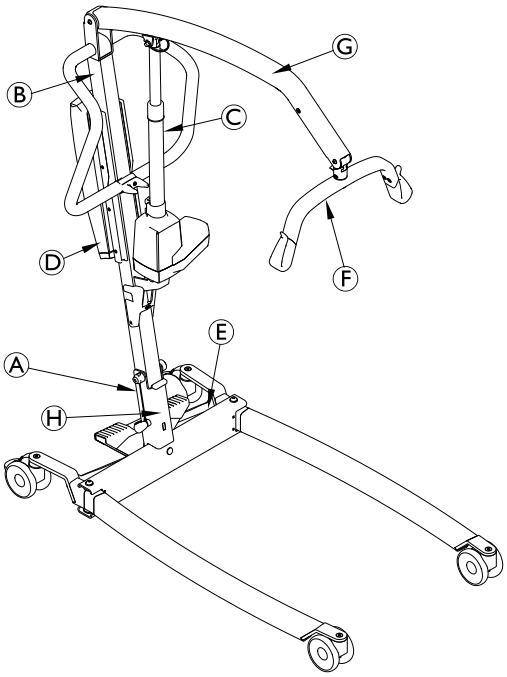

Ⓐ	Etykieta identyfikacyjna
Ⓑ	Etykieta Przeczytać instrukcję obsługi
Ⓒ	Etykieta ostrzegawcza na siłowniku
Ⓓ	Etykieta o unieważnieniu gwarancji — tylko na jednostce sterującej CBJ1 i CBJ2
Ⓔ	Etykieta warunków otoczenia i maksymalnej masy całkowitej
Ⓕ	Bezpieczne obciążenie robocze poprzeczki z zaczepami
Ⓖ	Nazwa i bezpieczne obciążenie robocze podnośnika — tekst zależnie od modelu
Ⓗ	Bezpieczne obciążenie robocze podnośnika — tekst zależnie od modelu (tylko maszt stały)

2.4.2 Etykieta identyfikacyjna

Etykieta identyfikacyjna zawiera główne informacje dotyczące produktu, włączając dane techniczne.

Oznaczenia

SN	Numer seryjny
REF	Numer referencyjny
	Producent
	Data produkcji
	Maks. bezpieczne obciążenie robocze
	Urządzenie klasy II
	Część aplikacyjna typu B
	Produkt podlega dyrektywie WEEE
CE	Zgodność z normami europejskimi
MD	Wyrób medyczny

Skróty użyte w danych technicznych:

- Iin = prąd wejściowy
- Uin = napięcie wejściowe
- Int. = praca przerywana
- AC = prąd przemienny
- Max = wartość maksymalna
- min = minuta

Więcej informacji na temat danych technicznych, patrz *11 Dane Techniczne, strona 129*.

2.4.3 Inne symbole

	Zapoznać się z instrukcją obsługi.
	Masa całkowita produktu z zastosowanym maksymalnym bezpiecznym obciążeniem roboczym
	Nie należy używać siłownika jako uchwytu do pchania
	Nie usuwać Zdjęcie lub przerwanie powoduje utratę gwarancji
	Ograniczenie temperatury
	Ograniczenie wilgotności
	Ograniczenie ciśnienia atmosferycznego

	Warunki przechowywania i transportu
	Warunki podczas pracy

3 Informacje ogólne na temat produktu

3.1 Przeznaczenie

Mobilny podnośnik pacjenta to urządzenie zasilane z akumulatora przeznaczone do przenoszenia i umieszczania jednej osoby z jednej powierzchni spoczynkowej na inną. Na przykład:

- przenoszenia pacjenta między łóżkiem a wózkiem inwalidzkim,
- przenoszenia pacjenta do i z toalety,
- opuszczania pacjenta na podłogę lub podnoszenia go z niej.

Maksymalne bezpieczne obciążenie robocze podano w części *11 Dane Techniczne, strona 129*

Mobilny podnośnik pacjenta jest opracowany do stosowania w pomieszczeniach na równej powierzchni, w szpitalach, ośrodkach pielęgniarskich i gospodarstwach domowych. Mobilny podnośnik dla pacjenta można obracać wokół własnej osi w celu przenoszenia pacjentów przy ograniczonej powierzchni podłogi.

Docelowym operatorem tego produktu jest pracownik opieki zdrowotnej lub osoba prywatna, która przeszła odpowiednie przeszkolenie.

Wskazania

Mobilny podnośnik dla pacjenta jest wskazany dla pacjentów całkowicie lub częściowo unieruchomionych, których nie można przenosić przy użyciu innych podnośników ani urządzeń wspomagających przenoszenie pacjenta.

Podnośnik umożliwia dokonywanie wszelkich zmian pozycji pacjenta bez jego współudziału.

Brak jest znanych przeciwwskazań do stosowania tego produktu.

3.2 Główne elementy podnośnika

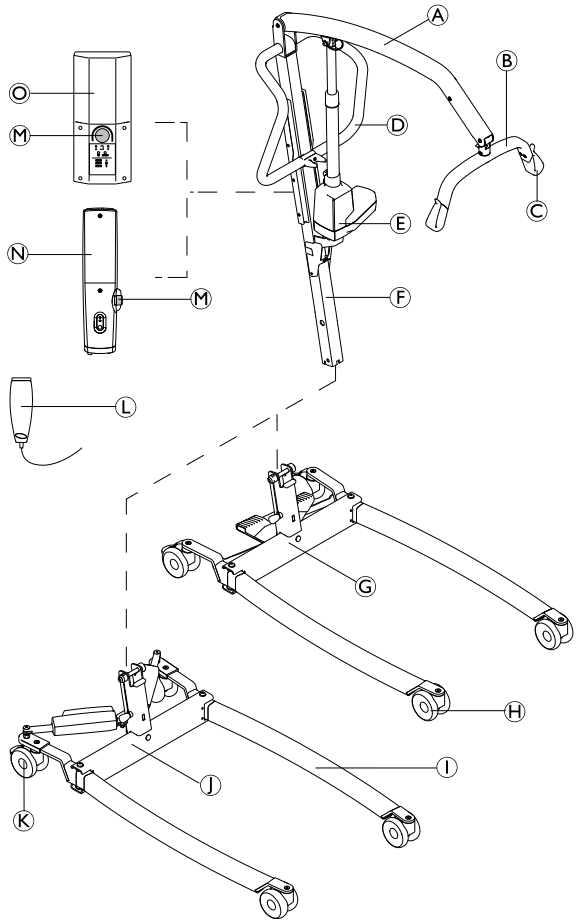

Ⓐ	Ramię
Ⓑ	Poprzeczka z zaczepami — z lub bez SMARTLOCK™
Ⓒ	Zaczep nosidła
Ⓓ	Uchwyt do pchania
Ⓔ	Siłownik podnośnika
Ⓕ	Masz — składany lub stały
Ⓖ	Podstawa z pedałem nożnym do ręcznego mechanizmu rozsuwania nóg
Ⓗ	Przednie kółka samonastawne
Ⓘ	Noga
Ⓙ	Podstawa z siłownikami do elektrycznego mechanizmu rozsuwania nóg — z lub bez pokryw siłownika
Ⓚ	Tylne kółka samonastawne z hamulcem
Ⓛ	Pilot
Ⓜ	Zatrzymywanie awaryjne
Ⓝ	Jednostka sterująca CBJ Home ze zintegrowanym akumulatorem
Ⓞ	Jednostka sterująca CBJ Care, CBJ1 lub CBJ2 z odłączanym akumulatorem

3.3 Akcesoria

Ze względu na różnice regionalne, szczegółowe informacje na temat dostępnych akcesoriów można uzyskać na lokalnej stronie internetowej firmy Invacare lub kontaktując się z lokalnym dostawcą firmy Invacare.

- Poprzeczka z 4 zaczepami (z zaczepami wieszakowymi) szerokość 450, 500 lub 550 mm.
- Poprzeczka z 2 zaczepami (z zaczepami wieszakowymi) szerokość 350, 450 lub 550 mm.
- Waga mocowana z poprzeczką z zaczepami
- Dźwignia do ręcznego mechanizmu rozszerzania nóg
- Ładowarka ścienna do odłączanego akumulatora
- Dodatkowy akumulator
- Osłony ochronne na nogi
- Wyściółki na poprzeczce z zaczepami

Modele nosideł z mocowaniami pętli, odpowiednie do poprzeczek z zaczepami (z zaczepami wieszakowymi) z zaczepami:

- Nosidła do podtrzymywania całego ciała — bez podpory pod głowę
- Nosidła do podtrzymywania całego ciała — z podporą pod głowę
- Nosidła do ubierania/toalety — z podporą lub bez podpory pod głowę
- Nosidła dla pacjentów po amputacjach

4 Uruchomienie

4.1 Ogólne informacje na temat bezpieczeństwa

OSTRZEŻENIE!
– Przed użyciem należy sprawdzić wszystkie części pod kątem uszkodzeń transportowych.
– W przypadku stwierdzenia uszkodzeń nie należy używać urządzenia. Należy skontaktować się z dostawcą produktów firmy Invacare w celu uzyskania dalszych instrukcji.

OSTRZEŻENIE!
Niebezpieczeństwo obrażeń ciała
Niewłaściwy montaż może spowodować obrażenia ciała lub uszkodzenie produktu.
– Podczas montażu podnośnika dla pacjenta należy używać wyłącznie części wyprodukowanych przez firmę Invacare.
– Po każdym montażu sprawdzić, czy wszystkie elementy mocujące są odpowiednio dokręcone i czy wszystkie części działają prawidłowo.
– Nie zaciskać zbyt mocno elementów montażowych. Mogłoby to uszkodzić wsporniki mocujące.

Montaż podnośnika dla pacjenta nie wymaga użycia narzędzi.

W przypadku jakichkolwiek problemów lub pytań dotyczących montażu należy skontaktować się z lokalnym dostawcą produktów firmy Invacare.

4.2 Zawartość zestawu

Elementy zawarte w opakowaniu zależą od modeli i konfiguracji dostępnych dla danego kraju. Patrz rozdział *1.1 Wprowadzenie, strona 102*

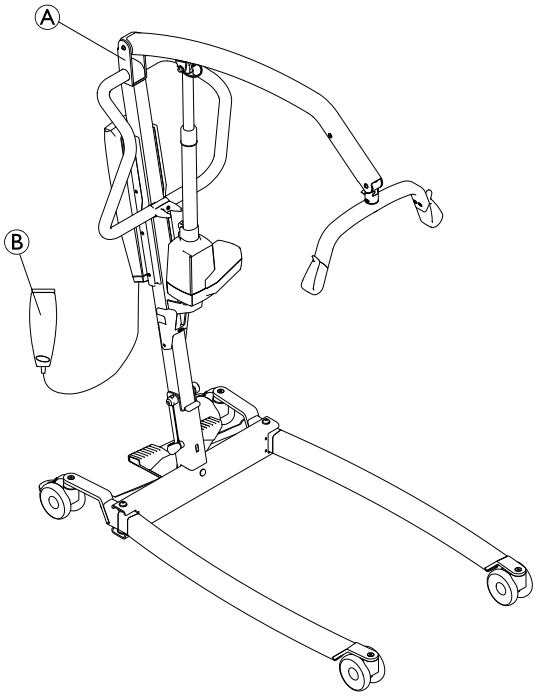

Ⓐ	Podnośnik — zawiera podstawę, maszt, poprzeczkę z zaczepami, jednostkę sterującą i siłowniki • ze składanym masztem (1 szt.) • ze stałym masztem (2 szt.) — podstawa jako oddzielna część
Ⓑ	Ręczny element sterujący (1 sztuka)
	Przewód zasilania (1 sztuka)
	Instrukcja obsługi (1 sztuka)
	Akumulator (1 szt.)* — tylko CBJ Care, CBJ1 i CBJ2
	Dźwignia do ręcznego mechanizmu rozszerzania nóg (1 szt.)*
	Nosidło (1 szt.)*

* Zależnie od modelu i/lub konfiguracji

Jeżeli podnośnik jest dostarczany z nosidłem, instrukcje stosowania, zakładania, konserwowania i mycia znajdują się w instrukcji obsługi nosidła.

4.3 Zakładanie masztu

4.3.1 Rozkładanie masztu

(tylko maszt składany)

OSTRZEŻENIE!
– Maszt można składać na czas transportu i przechowywania. Przy każdym złożeniu masztu NALEŻY KONIECZNIE odpowiednio przymocować go do podstawy.
– Przed montażem sprawdzić wszystkie części pod kątem widocznych wad i uszkodzeń. W przypadku stwierdzenia jakichkolwiek uszkodzeń należy zaprzestać użytkowania produktu i skontaktować się ze swoim dostawcą firmy Invacare.
– Przed montażem lub demontażem należy upewnić się, że wyłączona została funkcja zatrzymywania awaryjnego.
– Zachować ostrożność przy podnoszeniu elementów w trakcie montażu. Niektóre części są ciężkie. Należy zawsze pamiętać o odpowiedniej pozycji przy ich podnoszeniu.

Operacje rozpakowywania i montażu należy prowadzić na poziomie podłoża.

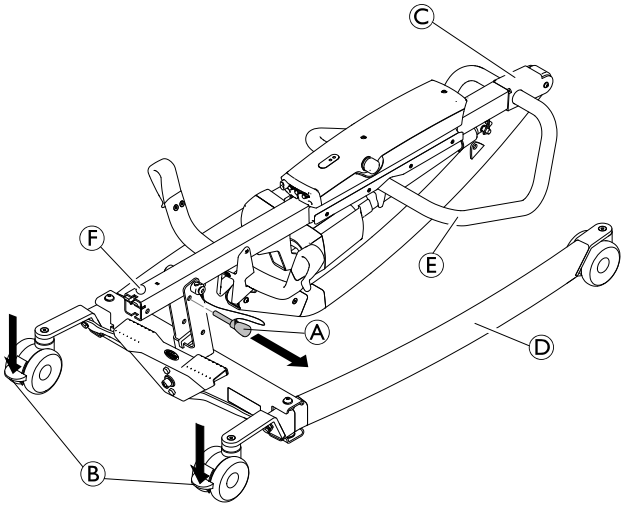

1. Zablokować oba tylne kółka samonastawne Ⓑ. Wyjąć bolec blokujący Ⓐ.
2. Podnieść zespół masztu Ⓒ do pozycji pionowej, stając stopą na nodze Ⓓ i pociągając do góry za uchwyt Ⓔ do momentu zatrzaśnięcia na miejscu zapięcia bezpieczeństwa Ⓕ.
3.

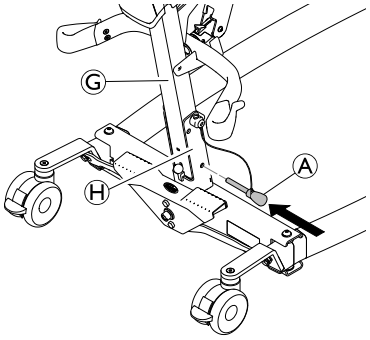

Ponownie założyć bolec blokujący Ⓐ w poprzek masztu Ⓖ i podstawy Ⓗ. Upewnić się, że bolec blokujący został poprawnie wprowadzony.

4.3.2 Montowanie masztu na podstawie

(tylko maszty stałe)

OSTRZEŻENIE!
Ryzyko obrażeń ciała lub uszkodzenia urządzenia
Maksymalne bezpieczne obciążenie robocze podane na wysięgniku i podstawie musi być takie samo.
– Należy zawsze porównywać wartości maksymalnego bezpiecznego obciążenia roboczego podane na podstawie i na wysięgniku.

1.

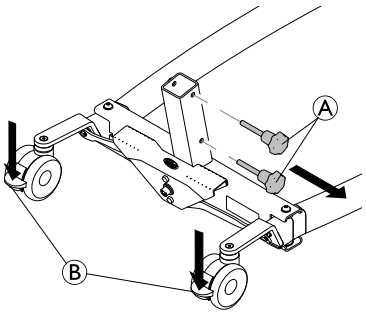

Zablokować oba tylne kółka samonastawne Ⓑ i obracać ręcznie śruby w kierunku przeciwnym do ruchu wskazówek zegara Ⓐ, aby wyjąć je z podstawy

2.

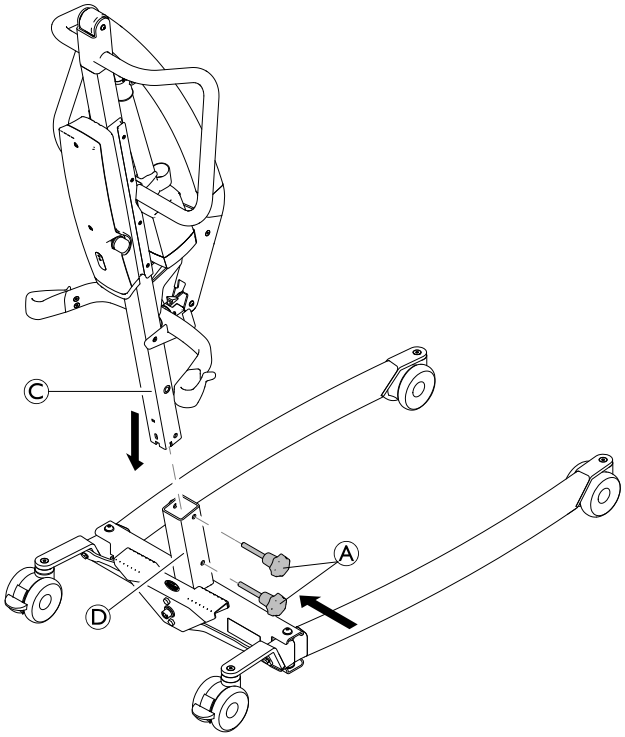

Gdy wysięgnik jest skierowany w kierunku przednim, opuścić maszt Ⓒ na leże podstawy Ⓓ i ponownie założyć ręką śruby Ⓐ, aby zamocować maszt Ⓒ do podstawy.

4.4 Rozkładanie poprzeczki z zaczepami

1.

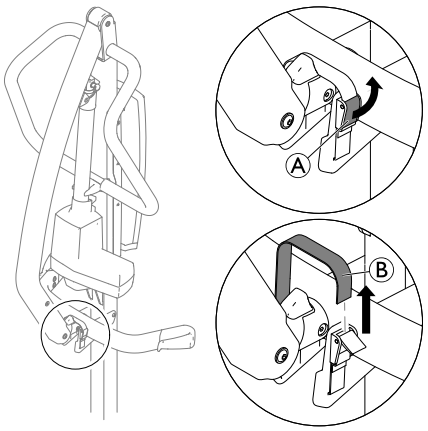

Odpiąć taśmę mocującą Ⓐ i zdjąć opaskę Ⓑ ze sprzączką zaciskową.

2.

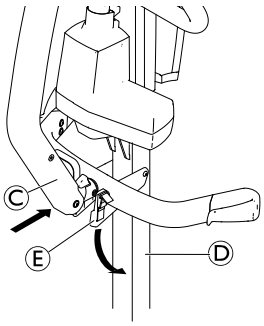

Popchnąć i przytrzymać ramię Ⓒ w stronę masztu Ⓓ i złożyć w dół uchwytu poprzeczki z zaczepami Ⓔ.

3.

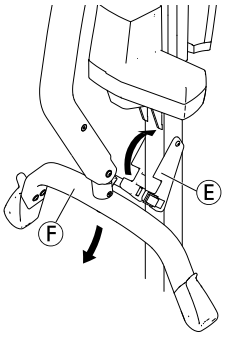

Złożyć poprzeczkę z zaczepami Ⓕ i rozłożyć uchwyt poprzeczki z zaczepami Ⓔ.

4.

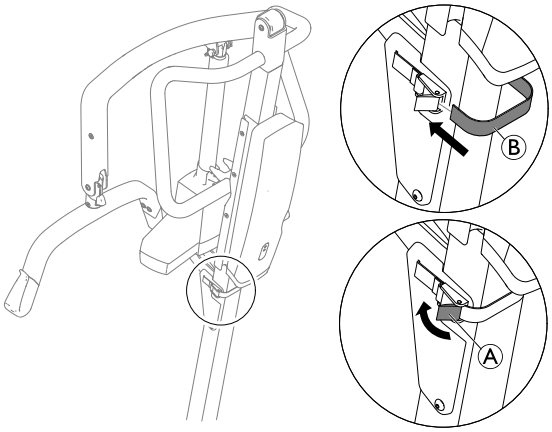

Owinąć opaskę Ⓑ wokół tyłu masztu, włożyć ją do sprzączki zaciskowej i zamknąć taśmę mocującą Ⓐ.

4.5 Montaż siłownika do ramienia

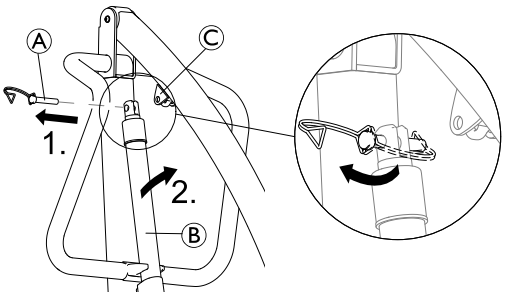

1. Zwolnić zacisk D i wyjąć bolec Ⓐ z siłownika Ⓑ.
2. Wyjąć siłownik Ⓑ ze wspornika na maszcie i zamocować go do wspornika montażowego masztu Ⓒ.
3.

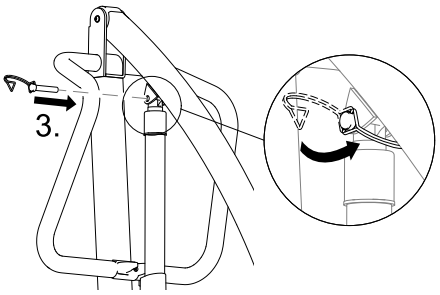

Wyrównać otwory i zainstalować ponownie bolec Ⓐ. Upewnić się, że bolec jest całkowicie włożony i zamocować go zaciskiem D.

WAŻNE
Ze względu na większe obciążenia, model Birdie® EVO XPLUS wymaga dłuższego bolca.
– Model Birdie® EVO XPLUS należy stosować jedynie z dłuższym bolcem wskazanym przez czarny zacisk D.

4.6 Instalowanie dźwigni do ręcznego mechanizmu rozszerzania nóg

klucz 2 x 13 mm

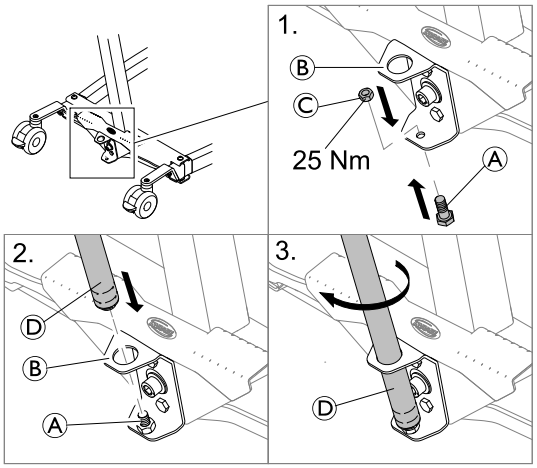

1. Umieścić śrubę Ⓐ od spodu w dolnym otworze wspornika Ⓑ i przymocować ją nakrętką Ⓒ.
2. Umieścić gwintowany koniec dźwigni Ⓓ w górnym otworze wspornika Ⓑ na przymocowanej śrubie Ⓐ.
3. Obracać dźwignię Ⓓ zgodnie z ruchem wskazówek zegara na śrubie.

4.7 Zerowanie wskaźnika serwisowego

(dotyczy tylko jednostki sterującej CBJ)

WAŻNE!
Jeżeli kontrolka serwisowa miga na żółto w trakcie codziennego użytkowania lub po złożeniu, podnośnik wymaga serwisowania.
– Należy skontaktować się ze swoim dostawcą firmy Invacare w celu serwisowania.

Po początkowym złożeniu podnośnika, wskaźnik serwisowy wymaga wyzerowania przed użyciem podnośnika.

Aby przeprowadzić początkowe zerowanie wskaźnika serwisowego:

1. Zlokalizować ręczny element sterujący.
2. Jednocześnie nacisnąć i przytrzymać przez pięć sekund przyciski W GÓRĘ i W DÓŁ.
3. Po wyzerowaniu wskaźnika serwisowego rozlegnie się sygnał dźwiękowy.

5 Użytkowanie

5.1 Ogólne informacje na temat bezpieczeństwa

OSTRZEŻENIE!
Ryzyko obrażeń ciała lub uszkodzenia urządzenia
Przed użyciem podnośnika do przemieszczania pacjenta należy zapoznać się z następującymi informacjami i instrukcjami dotyczącymi bezpieczeństwa:
– *2 Bezpieczeństwo, strona 103*
– *6 Przenoszenie pacjenta, strona 118*

5.2 Blokowanie/odblokowywanie tylnych kółek samonastawnych

OSTRZEŻENIE!
Ryzyko obrażeń ciała lub uszkodzenia urządzenia
Podnośnik może się przechylić i spowodować zagrożenie dla pacjenta i opiekunów.
– Firma Invacare zaleca, aby podczas procedury podnoszenia pacjenta tylne kółka samonastawne podnośnika nie były zablokowane — umożliwi to ustabilizowanie się podnośnika w początkowym okresie podnoszenia pacjenta z wózka, łóżka lub jakiegokolwiek nieruchomego podłoża.
– Firma Invacare zaleca blokowanie tylnych kółek samonastawnych podnośnika tylko w czasie umieszczania nosidła pod pacjentem lub usuwania nosidła spod niego.

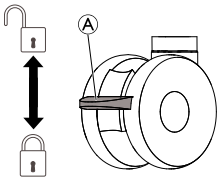

- Aby zablokować kółko samonastawne, nacisnąć nogą pedał Ⓐ.
- Aby odblokować kółko samonastawne, podnieść nogą pedał Ⓐ.

5.3 Elektryczne podnoszenie/opuszczanie podnośnika

Do podnoszenia lub opuszczania podnośnika służy ręczny element sterujący.

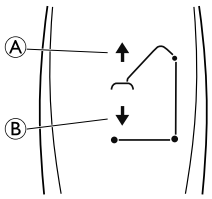

1. Aby podnieść podnośnik, należy nacisnąć i przytrzymać przycisk W GÓRĘ (strzałka w górę) Ⓐ. Spowoduje to podniesienie ramienia i pacjenta.
2. Aby opuścić podnośnik, należy nacisnąć i przytrzymać przycisk W DÓŁ (strzałka w dół) Ⓑ. Spowoduje to opuszczenie ramienia i pacjenta.

Zwolnienie przycisku spowoduje przerwanie podnoszenia lub opuszczania podnośnika.

5.4 Zsuwanie/rozsuwanie nóg

OSTRZEŻENIE!
Niebezpieczeństwo obrażeń ciała
Podnośnik może się przechylić i spowodować zagrożenie dla pacjenta i opiekunów.
– Nogi podnośnika muszą być całkowicie rozsunięte w celu zapewnienia optymalnej stabilności urządzenia oraz bezpieczeństwa jego użytkowania. Konieczne jest zsunięcie nóg podnośnika w celu manewrowania pod łóżkiem. Nogi należy utrzymywać w stanie zsuniętym aż do umieszczenia ramienia podnośnika nad pacjentem i uniesienia pacjenta z powierzchni łóżka. Gdy nogi podnośnika nie znajdują się już pod łóżkiem, należy z powrotem całkowicie je rozsunąć.

5.4.1 Elektryczne zsuwanie/rozsuwanie nóg

Do rozsuwania lub zsuwania nóg podstawy służy ręczny element sterujący.

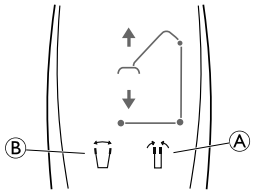

1. Aby zsunąć nogi, należy nacisnąć i przytrzymać przycisk zsuwania nóg Ⓐ.
2. Aby rozsunąć nogi, należy nacisnąć i przytrzymać przycisk rozsuwania nóg Ⓑ.

Zwolnienie przycisku spowoduje przerwanie ruchu nóg.

5.4.2 Ręczne zsuwanie/rozsuwanie nóg

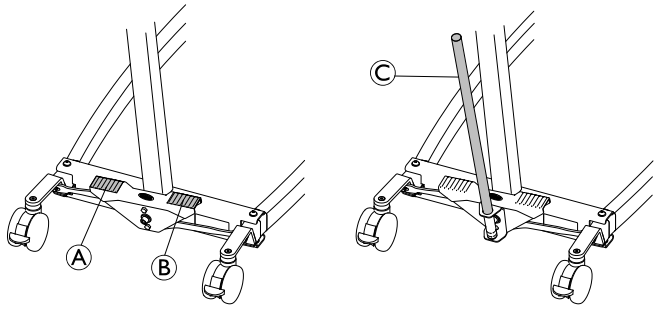

Ręczny mechanizm rozsuwania nóg jest obsługiwany przy użyciu dwóch pedałów (Ⓐ i Ⓑ) lub dźwigni Ⓒ.

1. Aby rozsunąć nogi, należy nacisnąć stopą prawy pedał Ⓑ.
2. Aby zsunąć nogi, należy nacisnąć stopą lewy pedał Ⓐ.

W przypadku użycia dźwigni:

1. Aby rozsunąć nogi, należy pociągnąć dźwignię Ⓒ w prawo.
2. Aby zsunąć nogi, należy popchnąć dźwignię Ⓒ w lewo.

5.5 Wymiana poprzeczki z zaczepami

(tylko poprzeczka z zaczepami z SMARTLOCK™)

OSTRZEŻENIE!
Ryzyko obrażeń ciała
- Należy używać tylko poprzeczek z zaczepami przeznaczonych do danego podnośnika.
- Należy upewnić się, że poprzeczka z zaczepami jest odpowiednia dla pacjenta i wymaganej operacji podnoszenia lub przenoszenia.
- Należy sprawdzić, czy poprzeczka z zaczepami jest dobrze zamocowana do złącza ramienia i nie może być wyjęta bez naciśnięcia przycisku zwalniania.

Demontowanie poprzeczki z zaczepami

1. 2.

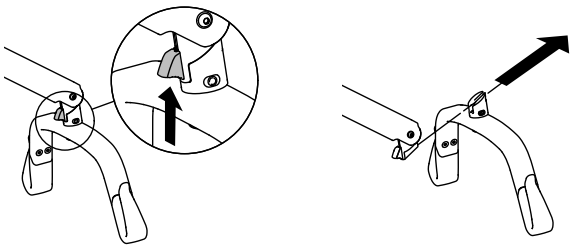

1. Nacisnąć i przytrzymać do góry przycisk zwolnienia.
2. Wysunąć poprzeczkę z zaczepami do przodu i lekko do góry.

Mocowanie poprzeczki z zaczepami

1. Wsuwać poprzeczkę z zaczepami, aż będzie słyszalne kliknięcie.
2. Należy sprawdzić, czy poprzeczka z zaczepami jest dobrze zamocowana do złącza ramienia i nie może być wyjęta bez naciśnięcia przycisku zwalniania.

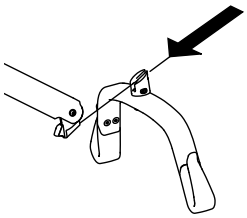

5.6 Funkcje awaryjne

5.6.1 Wykonywanie zatrzymywania awaryjnego

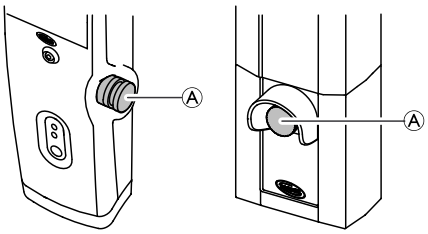

1. Aby zatrzymać podnoszenie lub opuszczanie ramienia i pacjenta, należy nacisnąć czerwony przycisk awaryjny Ⓐ na jednostce sterującej.
2. W celu zwolnienia przycisku należy go przekręcić w kierunku zgodnym z ruchem wskazówek zegara.

5.6.2 Uruchamianie opuszczania awaryjnego (jednostka sterująca CBJ Home)

W przypadku awarii ręcznego elementu sterującego ramię można opuścić przy użyciu okrągłego przełącznika zwalniania awaryjnego.

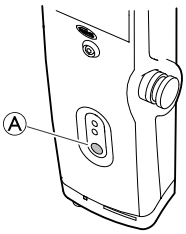

1. Aby opuścić ramię, należy nacisnąć i przytrzymać przycisk Ⓐ na przodzie jednostki sterującej.
2. Aby zatrzymać opuszczanie ramienia, należy zwolnić przycisk.

5.6.3 Uruchamianie opuszczania awaryjnego (jednostka sterująca CBJ Care, CBJ1, CBJ2)

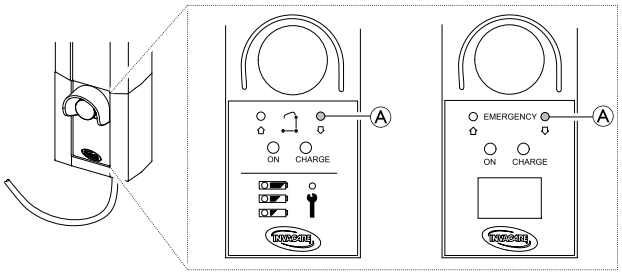

W przypadku awarii ręcznego elementu sterującego ramię można opuścić przy użyciu okrągłego przełącznika zwalniania awaryjnego. Użyć ostrego przedmiotu, takiego jak ołówek, aby nacisnąć przycisk.

1. Aby opuścić ramię, należy nacisnąć i przytrzymać przycisk Ⓐ na przodzie jednostki sterującej.
2. Aby zatrzymać opuszczanie ramienia, należy zwolnić przycisk.

5.6.4 Uruchamianie podnoszenia awaryjnego (jednostka sterująca CBJ Care, CBJ1)

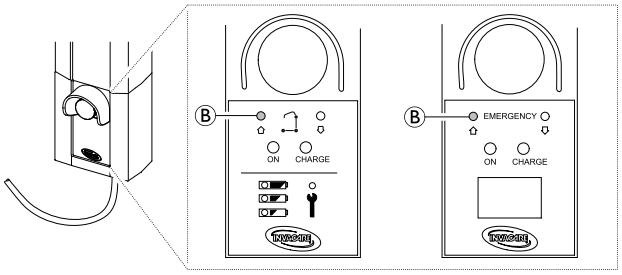

W przypadku awarii ręcznego elementu sterującego ramię można podnieść przy użyciu okrągłego przełącznika podnoszenia awaryjnego. Użyć ostrego przedmiotu, takiego jak ołówek, aby nacisnąć przycisk.

1. Aby podnieść ramię, należy nacisnąć i przytrzymać przycisk Ⓑ na przodzie jednostki sterującej.
2. Aby zatrzymać podnoszenie ramienia, należy zwolnić przycisk.

5.6.5 Uruchamianie mechanicznego opuszczania awaryjnego

Jeżeli opuszczanie awaryjne na jednostce sterującej nie działa, jako mechanizm zapasowy dostępne jest mechaniczne opuszczanie awaryjne. Może tak się stać w przypadku częściowej lub całkowitej awarii zasilania lub rozładowania akumulatora w trakcie stosowania.

OSTRZEŻENIE!
Ryzyko obrażeń ciała lub uszkodzenia urządzenia
Powtarzane mechaniczne opuszczanie awaryjne prowadzi do dużego zwiększenia prędkości opuszczania.
- Mechaniczne opuszczanie awaryjne należy stosować wyłącznie jako mechanizm awaryjny, gdy nie działa opuszczanie awaryjne na jednostce sterującej.
- Nie należy wielokrotnie stosować mechanicznego opuszczania awaryjnego w krótkich odstępach.
- Zawsze należy opuszczać pacjenta na powierzchnię podtrzymującą, taką jak łóżko lub krzesło.
- Po tym jak wymagane jest mechaniczne opuszczanie awaryjne, podnośnik musi zostać sprawdzony w celu usunięcia awarii jednostki sterującej.

Birdie® EVO and Birdie® EVO PLUS / XPLUS

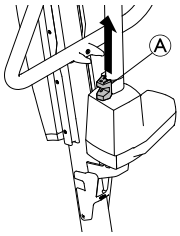

1. Zlokalizować czerwony uchwyt awaryjny Ⓐ u dołu tłoka siłownika.
2. Powoli pociągnąć czerwony uchwyt awaryjny Ⓐ i podtrzymać go w miejscu po osiągnięciu bezpiecznej prędkości opuszczania.
3. Jeżeli opuszczanie nie następuje z w pełni pociągniętym uchwytem awaryjnym Ⓐ, jednocześnie docisnąć wysięgnik ku dołowi.

Uzyskana prędkość opuszczania zależy od masy ciała pacjenta. Jeżeli prędkość jest za mała lub zbyt wysoka, można ją dostosować do masy ciała pacjenta.
Regulacja prędkości opuszczania:

1. Zlokalizować śrubę w dolnym otworze czerwonego uchwytu awaryjnego Ⓐ.
2. Obrócić śrubę w kierunku przeciwnym do ruchu wskazówek zegara w celu zwiększenia szybkości.
3. Obrócić śrubę w kierunku zgodnym z ruchem wskazówek zegara w celu zmniejszenia szybkości.

Birdie® EVO COMPACT

(element opcjonalny)

1. Zlokalizować pokrętło zwolnienia awaryjnego Ⓐ u góry tłoka siłownika.
2. Obracać pokrętło zwolnienia awaryjnego Ⓐ w kierunku zgodnym z ruchem wskazówek zegara.

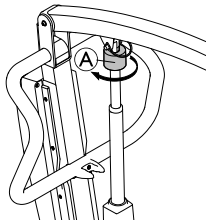

5.7 Ładowanie akumulatora

WAŻNE!
- Podczas ładowania akumulatora nie powinna być włączona funkcja zatrzymania awaryjnego.
- Ładowanie powinno odbywać się w dobrze wentylowanym pomieszczeniu.
- Funkcje elektryczne nie działają, gdy podnośnik jest podłączony do zasilacza.
- Nie używać podnośnika ze zniszczoną obudową akumulatora.
- Przed dalszym użyciem należy wymienić uszkodzoną obudowę akumulatora.
- Nie należy przesuwać podnośnika bez odłączenia go od gniazda sieciowego.

W celu zapewnienia optymalnego działania podnośnika i wydłużenia okresu eksploatacji akumulatora zaleca się codzienne ładowanie akumulatora. Ponadto zaleca się naładowanie akumulatora przed pierwszym użyciem.

5.7.1 Jednostka sterująca CBJ Home

Jednostka sterująca ma zaprogramowany sygnał dźwiękowy. Sygnał ten wskazuje niski poziom naładowania akumulatora, jednak w takim przypadku nadal możliwe jest opuszczenie pacjenta. Zaleca się naładowanie akumulatora od razu po usłyszeniu sygnału dźwiękowego.

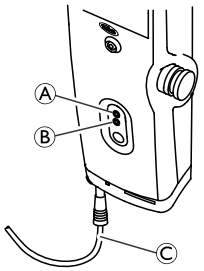

1. Podłączyć przewód zasilający Ⓒ do gniazda zasilania.

   Ładowanie akumulatora trwa około 4 godzin. Ładowarka automatycznie przerywa pracę po całkowitym naładowaniu akumulatora.
   Podczas ładowania miga żółta górna dioda Ⓐ; migające światło zmienia się na ciągłe po całkowitym naładowaniu akumulatora.
   Dolna zielona dioda Ⓑ świeci ciągłym światłem przez czas, w którym jednostka sterująca jest podłączona do sieci oraz zapala się po każdym naciśnięciu przycisku na ręcznej jednostce sterującej lub po włączeniu elektrycznego opuszczania awaryjnego.

2. Po całkowitym naładowaniu akumulatora należy odłączyć przewód zasilający od gniazda zasilania.

5.7.2 Jednostka sterująca CBJ Care, CBJ1, CBJ2

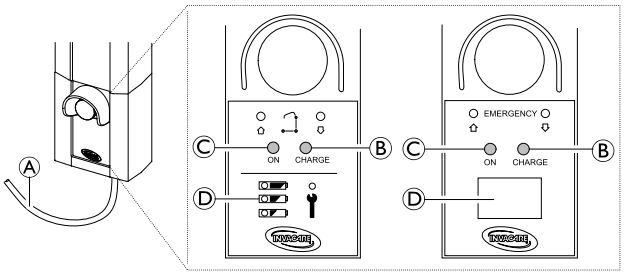

Jednostka sterująca ma zaprogramowany sygnał dźwiękowy. Sygnał ten wskazuje niski poziom naładowania akumulatora, jednak w takim przypadku nadal możliwe jest opuszczenie pacjenta. Zaleca się naładowanie akumulatora od razu po usłyszeniu sygnału dźwiękowego.

1. Podłączyć przewód zasilający Ⓐ do gniazda zasilania.

   ℹ Ładowanie akumulatora trwa około 4 godzin. Ładowarka automatycznie przerywa pracę po całkowitym naładowaniu akumulatora.
   Podczas ładowania ciągle świeci żółta prawa dioda Ⓑ, która zgaśnie po całkowitym naładowaniu akumulatora.
   Lewa zielona dioda Ⓒ świeci ciągle, gdy jednostka sterująca jest podłączona do sieci zasilającej.

2. Po całkowitym naładowaniu akumulatora należy odłączyć przewód zasilający Ⓐ od gniazda zasilania.

Wskaźnik naładowania akumulatora

Jednostka sterująca może być wyposażona we wskaźnik akumulatora Ⓓ wskazujący pozostałą pojemność akumulatora.

CBJ Care

Typ wskaźnik naładowania akumulatora	Stan akumulatora	Opis
	Całkowicie naładowany	Akumulator jest w dobrym stanie — nie ma potrzeby ładowania (50–100%). Górna dioda świeci na ZIELONO.
	Częściowo naładowany	Akumulator wymaga naładowania (25–50%). Środkowa dioda świeci na ŻÓŁTO
	Niski poziom naładowania	Akumulator wymaga naładowania (poniżej 25%). Sygnał dźwiękowy po naciśnięciu przycisku. Dolna dioda świeci na ŻÓŁTO
	Niski poziom naładowania (dioda miga)	Akumulator wymaga naładowania. Niektóre funkcje podnośnika zostały wyłączone; możliwe jest jedynie opuszczenie ramienia.

CBJ1 i CBJ2 z ekranem LCD

Typ wskaźnik naładowania akumulatora	Stan akumulatora	Opis
0 25 50 75 100% CAPACITY	Całkowicie naładowany (100%)	Akumulator jest w dobrym stanie — nie ma potrzeby ładowania (100%).
0 25 50 75 100% CAPACITY	Częściowo naładowany (75%)	Akumulator jest w dobrym stanie — nie ma potrzeby ładowania (75%).
0 25 50 75 100% CAPACITY	Częściowo naładowany (50%)	Akumulator wymaga naładowania (50%).
0 25 50 75 100% CAPACITY	Niski poziom naładowania (25%)	Akumulator wymaga naładowania (25%). Sygnał dźwiękowy po naciśnięciu przycisku.
STOP 0 25 50 75 100% CAPACITY	Niski poziom naładowania (0%)	Akumulator wymaga naładowania. Niektóre funkcje podnośnika zostały wyłączone; możliwe jest jedynie opuszczenie ramienia.

5.7.3 Opcjonalny pilot

W przypadku jednostki sterującej CBJ Care dostępny jest opcjonalny pilot ze wskaźnikiem naładowania akumulatora.

Typ wskaźnika naładowania akumulatora	Stan akumulatora	Opis
	Całkowicie naładowany	Akumulator jest w dobrym stanie — nie ma potrzeby ładowania (100–50%). Prawa dioda świeci na ZIELONO.
	Częściowo naładowany	Akumulator wymaga naładowania (50–25%). Środkowa dioda świeci na ŻÓŁTO
	Niski poziom naładowania	Akumulator wymaga naładowania (poniżej 25%). Sygnał dźwiękowy po naciśnięciu przycisku. Lewa dioda świeci na ŻÓŁTO.
	Niski poziom naładowania (dioda miga)	Akumulator wymaga naładowania. Niektóre funkcje podnośnika zostały wyłączone; możliwe jest jedynie opuszczenie ramienia.

5.7.4 Opcjonalna ładowarka do akumulatorów

(tylko do jednostek sterujących z odłączanym akumulatorem)

Procedura wyjmowania lub wkładania akumulatora jest taka sama dla jednostki sterującej i ładowarki.

Wyjmowanie akumulatora

1.

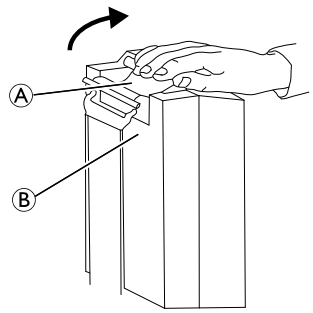

2.

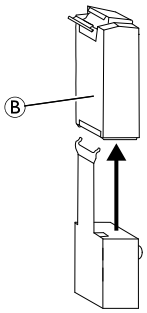

1. Podnieść uchwyt Ⓐ z tyłu akumulatora Ⓑ.
2. Podnieść akumulator i wyjąć go z jednostki sterującej lub ładowarki.

Wkładanie akumulatora

UWAGA!
Nieprawidłowe wkładanie akumulatora może spowodować obrażenia lub uszkodzenia.
– Podczas wkładania akumulatora na jednostkę sterującą lub ładowarkę należy upewnić się, że słychać kliknięcie, aby potwierdzić prawidłową instalację.

1. Umieścić akumulator Ⓑ na jednostce sterującej lub ładowarce jak wskazano i upewnić się, że słychać kliknięcie.

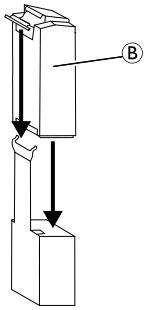

Gdy akumulator jest umieszczony na ładowarce, dioda ładowania będzie świecić. Po zakończeniu ładowania, dioda ładowania zgaśnie.

Pełne naładowanie akumulatora potrwa około cztery godziny.

6 Przenoszenie pacjenta

6.1 Ogólne informacje na temat bezpieczeństwa

OSTRZEŻENIE!
Ryzyko obrażeń ciała lub uszkodzenia urządzenia
Nieprawidłowe używanie tego produktu może spowodować obrażenia ciała lub uszkodzenie urządzenia.
- Przed przeniesieniem pacjenta na obiekt nieruchomy (wózek inwalidzki, łóżko, sedes lub inna powierzchnia) należy sprawdzić, czy wózek inwalidzki jest w stanie utrzymać pacjenta o danej masie.
- Jeżeli ma to zastosowanie, kółka lub kółka samonastawne obiektu nieruchomego (wózka inwalidzkiego, łóżka itd.) muszą zostać zablokowane przed opuszczeniem pacjenta lub jego podniesieniem.

OSTRZEŻENIE!
Ryzyko obrażeń ciała lub uszkodzenia urządzenia
Nieprawidłowe używanie tego produktu może spowodować obrażenia ciała lub uszkodzenie urządzenia.
- Należy zawsze używać uchwytów na maszcie w celu popchnięcia lub pociągnięcia podnośnika.
- Należy unikać używania podnośnika na wzniesieniu. Firma Invacare zaleca używanie produktu wyłącznie na płaskiej powierzchni.
- Podczas przemieszczania pacjenta znajdującego się w nosidle przymocowanym do podnośnika, NIE NALEŻY przesuwać podnośnika po niestabilnych powierzchniach, ponieważ mogłoby to spowodować przewrócenie podnośnika.

OSTRZEŻENIE!
Ryzyko obrażeń ciała lub uszkodzenia urządzenia
Uszkodzenie części podnośnika (ręcznego elementu sterującego, kółek samonastawnych itp.) w wyniku uderzenia o podłogę, ściany lub inne nieruchome obiekty może spowodować uszkodzenie produktu i skutkować obrażeniami ciała.
- NIE WOLNO dopuszczać do uderzenia jakiejkolwiek części podnośnika o podłogę, ściany lub inne nieruchome obiekty.
- Gdy ręczny element sterujący nie jest używany, ZAWSZE należy go właściwie przechowywać.

OSTRZEŻENIE!
Niebezpieczeństwo obrażeń ciała
Istnieje ryzyko nagłego przesunięcia poprzeczki z zaczepami, co może skutkować obrażeniami ciała.
- Ustawiając podnośnik w wymaganej pozycji, należy zwracać uwagę na pozycję poprzeczki z zaczepami i pacjenta.

OSTRZEŻENIE!
Ryzyko uwięźnięcia lub uduszenia
W razie nieprawidłowego umieszczenia lub zabezpieczenia przewodu ręcznego elementu sterującego może on spowodować uraz.
- ZAWSZE należy zwracać uwagę na pozycję przewodu ręcznego elementu sterującego względem pacjenta i opiekunów.
- NIE WOLNO dopuszczać do zaplątania się przewodu ręcznego elementu sterującego dookoła pacjenta i opiekunów.
- Ręczny element sterujący musi zostać prawidłowo zabezpieczony. Gdy ręczny element sterujący nie jest używany, ZAWSZE należy go właściwie przechowywać.

OSTRZEŻENIE!
Ryzyko uwięźnięcia lub uduszenia
Podczas podnoszenia, przedmioty w pobliżu pacjenta mogą spowodować uwięźnięcie/uduszenie. Aby uniknąć uwięźnięcia lub uduszenia:
- Przed podniesieniem pacjenta, należy się upewnić, że w jego otoczeniu nie ma elementów blokujących ruch.

OSTRZEŻENIE!
Ryzyko uwięźnięcia
Istnieje ryzyko uwięźnięcia między zaczepami poprzeczki z zaczepami a nosidłem.
- Należy zachować ostrożność podczas podnoszenia.
- Podczas podnoszenia NIGDY nie wolno umieszczać rąk ani palców na zaczepach lub w ich pobliżu.
- Przed rozpoczęciem podnoszenia należy sprawdzić, czy ręce i palce pacjenta są z dala od zaczepów.

WAŻNE!
Wszystkie niżej opisane procedury przenoszenia mogą być przeprowadzone przez jednego (1) asystenta. Jednak firma Invacare zaleca, aby w miarę możliwości procedury były wykonywane przez dwóch (2) asystentów.

6.2 Przygotowanie do podnoszenia pacjenta

OSTRZEŻENIE!
Niebezpieczeństwo obrażeń ciała
Podczas przemieszczania pacjenta i działania podnośnika ramię podnośnika może uderzyć pacjenta lub opiekunów, co może skutkować obrażeniami ciała.
- Podczas przemieszczania pacjenta należy ZAWSZE zwracać uwagę na pozycję ramienia.
- Należy upewnić się, że ramię jest ustawione w taki sposób, aby nie mogło uderzyć pacjenta ani stojących w pobliżu osób.
- Podczas przemieszczania pacjenta należy ZAWSZE zwracać uwagę na ustawienie ciała względem ramienia.

1. Przed kontynuowaniem, należy przejrzeć informacje i przestrzegać wszystkich ostrzeżeń wskazanych w częściach *2 Bezpieczeństwo, strona 103* oraz *Podnoszenie pacjenta*.
2. Ułożyć pacjenta na nosidle. Zapoznać się z instrukcją obsługi nosidła.
3. Odblokować tylne kółka samonastawne. Patrz rozdział *5 Użytkowanie, strona 113*
4. Rozsunąć nogi podnośnika. Patrz rozdział *5 Użytkowanie, strona 113*
5. Aby przesunąć podnośnik dla pacjenta we właściwym miejscu, należy popchnąć uchwyty.

OSTRZEŻENIE!
- Korzystając z podnośnika wraz z łóżkami lub wózkami inwalidzkimi, należy zwrócić uwagę na odpowiednie ustawienie podnośnika w stosunku do innych urządzeń, aby nie doszło do kolizji.
- Przed umieszczeniem nóg podnośnika dla pacjenta pod łóżkiem należy się upewnić, że nie ma tam żadnych przeszkód.

6. Opuścić ramię podnośnika dla pacjenta, aby ułatwić zamocowanie nosidła.
7. Zablokować tylne kółka samonastawne. Patrz rozdział *5 Użytkowanie, strona 113*
8. Mocowanie nosidła Patrz rozdział *6.2.1 Mocowanie nosidła do podnośnika, strona 119*

6.2.1 Mocowanie nosidła do podnośnika

OSTRZEŻENIE!
Niebezpieczeństwo obrażeń ciała
Użycie nieprawidłowego lub uszkodzonego nosidła może spowodować upadek pacjenta lub obrażenia ciała opiekunów.
- Dla zapewnienia wygody i bezpieczeństwa podnoszonego pacjenta należy stosować zatwierdzone przez firmę Invacare nosidła zalecone przez jego lekarza, pielęgniarkę lub opiekuna medycznego.
- Nosidła i akcesoria do podnośników dla pacjenta firmy Invacare zostały zaprojektowane w celu używania z podnośnikami firmy Invacare.
- Po każdym praniu (zgodnie z instrukcją nosidła) należy sprawdzić nosidło/-a pod kątem zużycia, rozerwania oraz rozprucia szwów.
- Poddane działaniu wybielaczy, rozdarte, przecięte, postrzępione lub uszkodzone nosidła nie są bezpieczne w stosowaniu i mogą powodować obrażenia ciała. Nosidła takie należy niezwłocznie wyrzucić.
- NIE NALEŻY przerabiać nosideł.

OSTRZEŻENIE!
Niebezpieczeństwo obrażeń ciała
Nieprawidłowo zamocowane lub wyregulowane nosidła mogą spowodować upadek pacjenta lub obrażenia ciała opiekunów.
- Po każdym zdjęciu i ponownym założeniu nosidła należy sprawdzać jego mocowanie, aby upewnić się, że jest ono prawidłowo zamocowane, przed przeniesieniem pacjenta z nieruchomej powierzchni (łóżka, wózka lub sedesu).
- Poprzeczkę z zaczepami NALEŻY KONIECZNIE zamocować na podnośniku PRZED przymocowaniem nosidła.
- NIE WOLNO używać żadnej plastikowej, nieprzymocowanej podkładki ani poduszki między pacjentem a materiałem nosidła, która mogłaby spowodować wysunięcie się pacjenta z nosidła podczas przemieszczania.
- Podczas podnoszenia pacjenta upewnić się, że głowa spoczywa na odpowiednim podparciu.
- Należy ułożyć pacjenta w nosidle zgodnie z instrukcjami dostarczonymi z nosidłem.
- Przed przemieszczeniem pacjenta należy dopasować nosidło, aby zapewnić pacjentowi bezpieczeństwo i wygodę.

Paski nosideł mogą być wyposażone w pętle oznaczone kolorami o różnej długości, aby umieszczać pacjenta w różnych pozycjach. Krótsze paski na ramionach zapewnią bardziej pionowe podnoszenie, co pomoże w umieszczeniu na krześle lub wózku inwalidzkim. Wydłużając paski na ramionach można osiągnąć pozycję bardziej odchyloną, która lepiej nadaje się do przenoszenia z krzesła na łóżko. W celu zapewnienia równomiernego podnoszenia pacjenta należy zawsze dopasować kolory pętli odpowiednich pasków po obu stronach nosidła w tych samych miejscach.

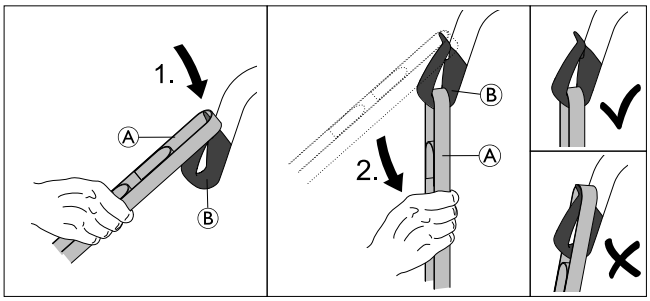

1. Umieścić żądaną pętlę paska Ⓐ na nosie haczyka Ⓑ.
2. Pociągnąć w dół pasek Ⓐ, aż pętla będzie w pełni osadzona na spodzie haczyka Ⓑ.
3. Powtarzać czynności dla każdego z pozostałych pasków nosidła.
   a.

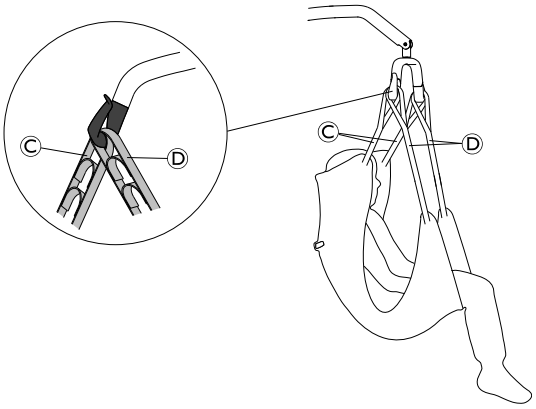

   Na poprzeczce z 2 zaczepami przymocować pasek na ramię Ⓒ przed paskiem na nogę Ⓓ na każdym z haczyków.
   b.

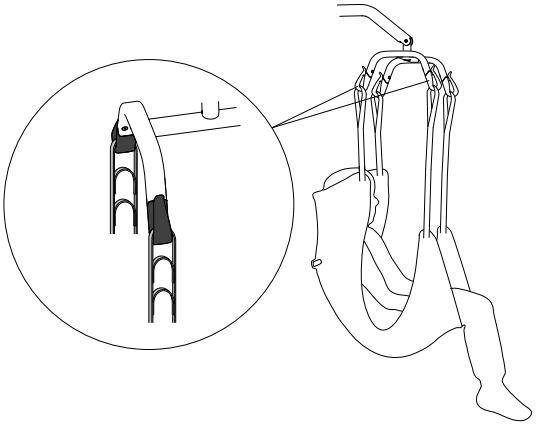

Na poprzeczce z 4 zaczepami przymocować każdy z pasków na oddzielnym haczyku.

6.3 Przenoszenie pacjenta z łóżka

1. Przygotowanie podnośnika. Patrz rozdział *6.2 Przygotowanie do podnoszenia pacjenta, strona 118*
2. Przymocować nosidło do podnośnika. Patrz rozdział *6.2.1 Mocowanie nosidła do podnośnika, strona 119*
3. Odblokować tylne kółka samonastawne.
4.

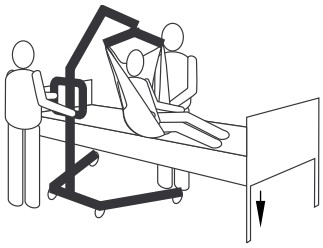

Ustawić łóżko w najniższym położeniu.

5.

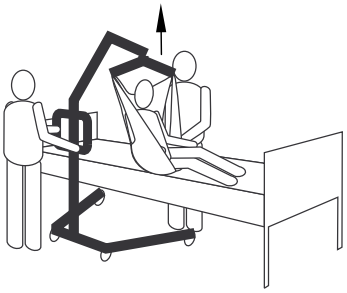

Podnieść pacjenta wystarczająco wysoko, aby nie dotykał nieruchomego podłoża i był całkowicie podtrzymywany przez podnośnik.

ℹ Ramię pozostanie w tej pozycji do momentu naciśnięcia przycisku W DÓŁ.

6.

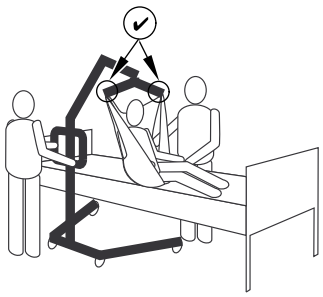

Przed przeniesieniem pacjenta należy ponownie sprawdzić, czy nosidło jest prawidłowo przymocowane do zaczepów poprzeczki z zaczepami. Patrz rozdział *6.2.1 Mocowanie nosidła do podnośnika, strona 119*. Jeśli którykolwiek zaczep nie znajduje się na właściwym miejscu, opuścić pacjenta z powrotem na nieruchomą powierzchnię i skorygować problem.

7.

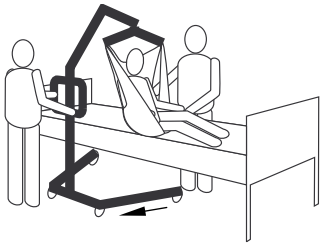

Używając uchwytów, odsunąć podnośnik od nieruchomej powierzchni.

8.

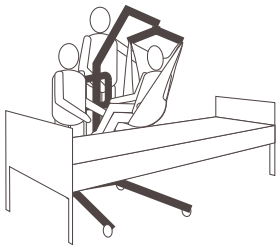

Za pomocą uchwytów na nosidle obrócić pacjenta tak, aby był zwrócony przodem do osoby obsługującej podnośnik dla pacjenta.

9.

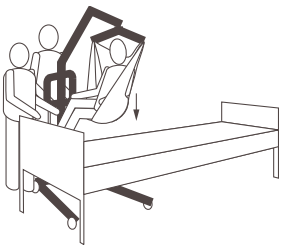

Opuścić pacjenta, aby jego/jej stopy spoczęły na podstawie podnośnika po obu stronach masztu.

ℹ Obniżenie środka ciężkości zapewnia stabilność, sprawiając, że pacjent czuje się bezpieczniejszy, oraz ułatwia przesuwanie podnośnika.

10.

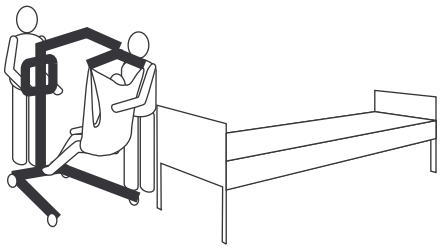

Przesunąć podnośnik dla pacjenta, mocno trzymając obiema rękami uchwyty.

11. Przejść do przenoszenia na inną pozycję spoczynkową lub obiekt nieruchomy.

6.4 Przenoszenie pacjenta na łóżko

1. Wykonać następujące czynności oprócz wymaganych do podniesienia pacjenta z innej powierzchni spoczynkowej lub obiektu nieruchomego
2.

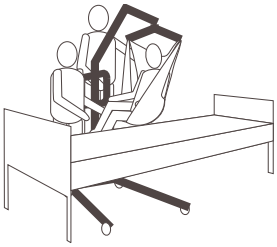

Podnieść lub obniżyć podnośnik, aby umieścić pacjenta nad nieruchomą powierzchnią. Upewnić się, że pacjent został umieszczony na odpowiedniej wysokości, aby nie dotykał bocznych części nieruchomej powierzchni.

3.

Opuścić pacjenta na nieruchomą powierzchnię.

4. Upewnić się, że pacjent ma pełne oparcie powierzchni, na którą jest przenoszony.
5. Zablokować tylne kółka samonastawne.
6. Podnieść łóżko na dobrą wysokość roboczą (zazwyczaj wysokość bioder opiekunów).
7.

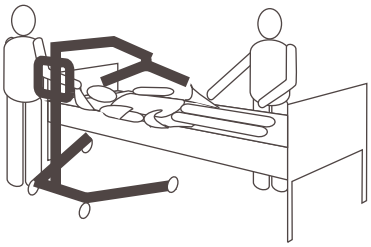

Odczepić nosidło od poprzeczki z zaczepami.

8. Odblokować tylne kółka samonastawne.
9.

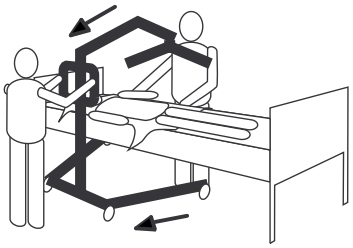

Odsunąć podnośnik od pacjenta.

6.5 Przenoszenie pacjenta z wózka inwalidzkiego

1. Włączyć hamulce parkowania wózka inwalidzkiego, aby uniknąć przemieszczenia się wózka.
2. Przygotowanie podnośnika. Patrz rozdział *6.2 Przygotowanie do podnoszenia pacjenta, strona 118*
3. Upewnić się, że wózek inwalidzki jest umieszczony między otwartymi nogami podnośnika z pacjentem skierowanym w stronę masztu.
4. Przymocować nosidło do podnośnika. Patrz rozdział *6.2.1 Mocowanie nosidła do podnośnika, strona 119*
5. Odblokować tylne kółka samonastawne.
6.

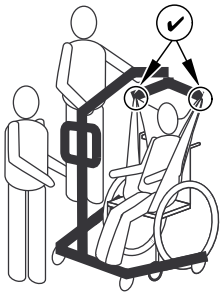

Podnosić ramię, aż będzie naprężenie między paskami nosidła i sprawdzić, czy nosidło jest prawidłowo przymocowane do zaczepów poprzeczki z zaczepami. Patrz rozdział *6.2.1 Mocowanie nosidła do podnośnika, strona 119*. Jeśli którykolwiek zaczep nie znajduje się na właściwym miejscu, opuścić pacjenta z powrotem na wózek inwalidzki i skorygować problem.

7.

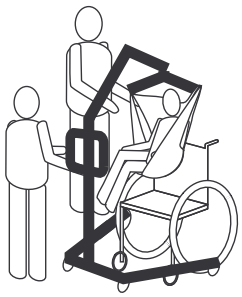

Podnieść pacjenta wystarczająco wysoko, aby nie dotykał powierzchni wózka inwalidzkiego i był całkowicie podtrzymywany przez podnośnik.

8. Używając uchwytów, odsunąć podnośnik od wózka inwalidzkiego.
9. Przejść do przenoszenia na inną pozycję spoczynkową lub obiekt nieruchomy.

6.6 Przenoszenie pacjenta na wózek inwalidzki

OSTRZEŻENIE!
Niebezpieczeństwo obrażeń ciała
– Przed przeniesieniem pacjenta należy sprawdzić, czy wózek inwalidzki jest w stanie utrzymać pacjenta o danej masie.
– Kółka wózka inwalidzkiego MUSZĄ zostać zablokowane przed umieszczeniem pacjenta na wózku inwalidzkim w celu transportu.

1. Wykonać następujące czynności oprócz wymaganych do podniesienia pacjenta z innej powierzchni spoczynkowej lub obiektu nieruchomego
2. Włączyć hamulce parkowania wózka inwalidzkiego, aby uniknąć przemieszczenia się wózka.
3. Umieścić pacjenta nad siedziskiem plecami zwróconymi do oparcia wózka.
4. 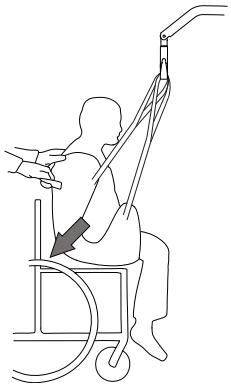

   Rozpocząć obniżanie pacjenta i użyć uchwytów (w wybranych modelach) lub boków nosidła w celu przemieszczenia bioder pacjenta tak daleko, jak to możliwe w kierunku tyłu siedziska w celu uzyskania właściwej pozycji. Zapewni to właściwe położenie środka ciężkości i zapobiegnie przechyleniu wózka inwalidzkiego do przodu.

6.7 Przenoszenie pacjenta na i z sedesu

Podnośnik dla pacjenta firmy Invacare NIE służy jako urządzenie transportowe. Jeśli łazienka NIE znajduje się w pobliżu łóżka lub jeśli nie można swobodnie manewrować podnośnikiem dla pacjenta względem sedesu, pacjent MUSI zostać najpierw przeniesiony na wózek inwalidzki i przetransportowany do łazienki przed ponownym użyciem podnośnika w celu umieszczenia pacjenta na standardowym sedesie.

Nosidła z otworami toaletowymi są przeznaczone do użytku z krzesłem toaletowym lub standardowym sedesem.

Przed przystąpieniem do przenoszenia pacjenta należy wjechać podnośnikiem dla pacjenta do łazienki, aby sprawdzić, czy można nim swobodnie manewrować względem sedesu.

1. Wykonać następujące czynności oprócz wymaganych do podniesienia pacjenta z innej powierzchni spoczynkowej lub obiektu nieruchomego
2. 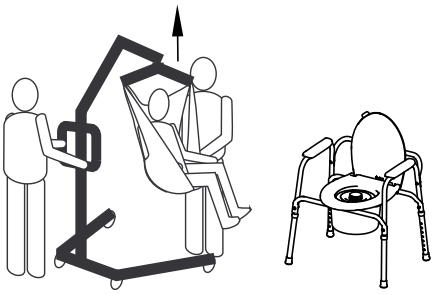

   Podnieść pacjenta dostatecznie wysoko w celu zwolnienia podłokietników krzesła toaletowego i wsparcia ich przez podnośnik dla pacjenta. Patrz rozdział *5 Użytkowanie, strona 113*
3. 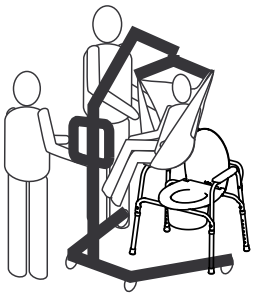

   Umieścić podnośnik w ten sposób, aby nogi były poza nogami sedesu, a uchwyty podnośnika przeciwnie do sedesu i kierowały pacjenta nad sedesem.
4. 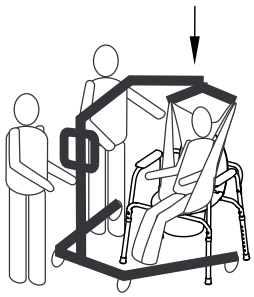

   Opuścić pacjenta na sedes, pozostawiając nosidło przymocowane do zaczepów poprzeczki z zaczepami. Firma Invacare zaleca pozostawienie nosidła przymocowanego do zaczepów poprzeczki z zaczepami podczas użytkowania przez pacjenta krzesła toaletowego lub standardowego sedesu.
5.

   Po zakończeniu tej czynności należy ponownie sprawdzić, czy mocowanie nosidła jest prawidłowe.
6. Unieść pacjenta z sedesu.

7.

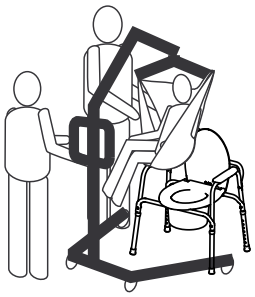

Po podniesieniu pacjenta z powierzchni sedesu, należy użyć uchwytów w celu odsunięcia podnośnika znad sedesu.

8. Przejść do przenoszenia na inną pozycję spoczynkową lub obiekt nieruchomy.

6.8 Podnoszenie pacjenta z podłogi

OSTRZEŻENIE!
Niebezpieczeństwo obrażeń ciała
Podnośnik może spowodować obrażenia ciała leżącego na podłodze pacjenta lub pracującego na podłodze opiekuna.
– Podczas przesuwania części podnośnika blisko osoby na podłodze należy zawsze zachowywać ostrożność.

1. Sprawdzić, czy pacjent nie odniósł obrażeń w związku z upadkiem. Jeśli nie jest potrzebna pomoc medyczna, należy rozpocząć przenoszenie pacjenta.
2.

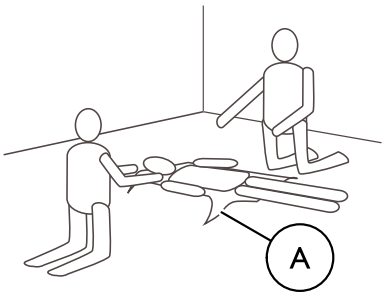

Umieścić nosidło Ⓐ pod pacjentem. Więcej informacji na temat umieszczania nosideł można znaleźć w instrukcji obsługi nosidła.

3.

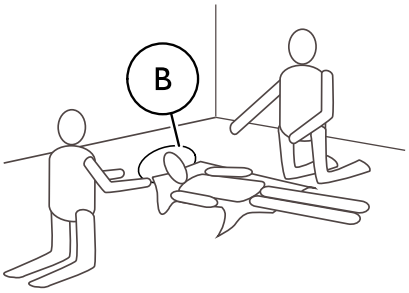

Pacjent powinien zgiąć nogi w kolanach i podnieść głowę z podłogi podtrzymując ją poduszką Ⓑ.

4. Odblokować tylne kółka samonastawne. Patrz rozdział *5 Użytkowanie, strona 113*
5. Rozsunąć nogi podnośnika. Patrz rozdział *5 Użytkowanie, strona 113*
6.

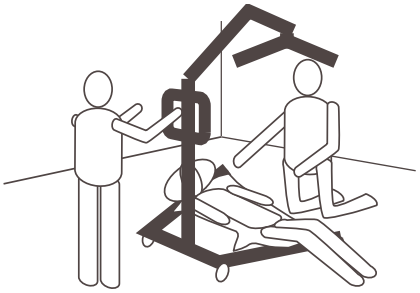

Ustawić podnośnik tak, aby jedna noga znajdowała się pod zgiętym kolanem pacjenta, a druga pod jego głową. Paski nosidła powinny znajdować się między nogami podnośnika.

7.

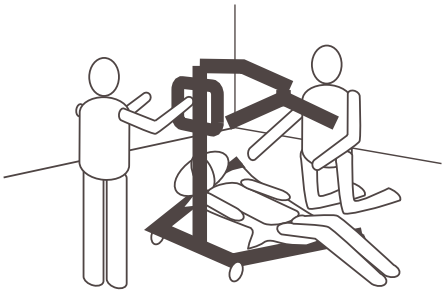

Obniżyć ramię, aby poprzeczka z zaczepami znalazła się bezpośrednio nad klatką piersiową pacjenta.

8.

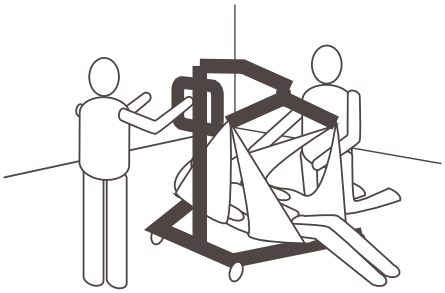

Mocowanie nosidła Patrz rozdział *6.2.1 Mocowanie nosidła do podnośnika, strona 119*

9. Unieść ramię, aby podnieść pacjenta z podłogi.
10. Przejść do przenoszenia na inną pozycję spoczynkową lub obiekt nieruchomy.

7 Przechowywanie i transport

7.1 Informacje ogólne

Podczas transportu lub w sytuacji dłuższego nieużywania podnośnika dla pacjenta przycisk awaryjnego zatrzymywania powinien być wciśnięty.

Złożony lub zdemontowany podnośnik w celu transportowania lub przechowywania można umieścić w pudełku transportowym.

Złożone podnośniki można pociągać za tylne koła, a podnośniki z ręcznym mechanizmem rozsuwania nóg można zaparkować w pozycji pionowej z zespołem masztu/ramienia skierowanym ku górze.

Podnośnik dla pacjenta należy przechowywać w normalnej temperaturze pokojowej. W przypadku przechowywania w wilgotnym, chłodnym lub mokrym otoczeniu silnik i inne części mocujące mogą ulegać korozji. Patrz rozdział *11.4 Warunki otoczenia, strona 131*

7.2 Demontaż masztu z podstawy

(tylko maszty stałe)

1. Zdjąć dźwignię mechanizmu rozsuwania nóg, jeśli był dołączony.
2. Opuścić ramię i całkowicie zsunąć obie nogi.
3. Nacisnąć przycisk zatrzymania awaryjnego i docisnąć hamulce kółek samonastawnych.
4. Odwrócić procedurę opisaną w części *4.5 Montaż siłownika do ramienia, strona 111*
5. Odwrócić procedurę opisaną w części *4.4 Rozkładanie poprzeczki z zaczepami, strona 110*
6. Odwrócić procedurę opisaną w części *4.3.2 Montowanie masztu na podstawie, strona 110*

7.3 Składanie masztu

(tylko maszt składany)

1. Zdjąć dźwignię mechanizmu rozsuwania nóg, jeśli był dołączony.
2. Opuścić ramię i całkowicie zsunąć obie nogi.
3. Nacisnąć przycisk zatrzymania awaryjnego i docisnąć hamulce kółek samonastawnych.
4. Odwrócić procedurę opisaną w części *4.5 Montaż siłownika do ramienia, strona 111*
5. Odwrócić procedurę opisaną w części *4.4 Rozkładanie poprzeczki z zaczepami, strona 110*
6. Odwrócić procedurę opisaną w części *4.3.1 Rozkładanie masztu, strona 109* i pociągnąć oraz przytrzymać zapięcie Ⓕ do góry przed złożeniem masztu.

7.4 Element przedłużający masztu do ustawiania w pozycji pionowej

(tylko Birdie EVO)

Magnetyczny element przedłużający masztu zapewniono, aby umożliwić ustawienie w pozycji pionowej, jeżeli podnośnik jest wyposażony w elektryczny mechanizm rozsuwania nóg.

1.

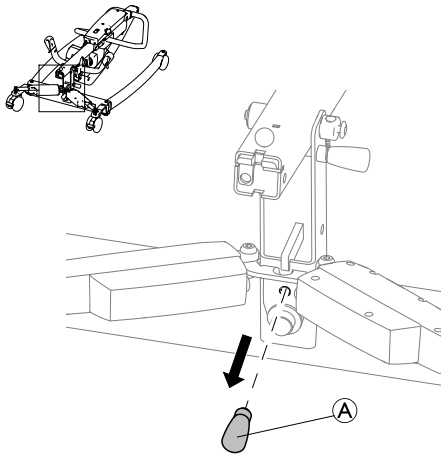

Wyjąć element przedłużający masztu Ⓐ z jego miejsca przechowywania u podstawy podnośnika.

2.

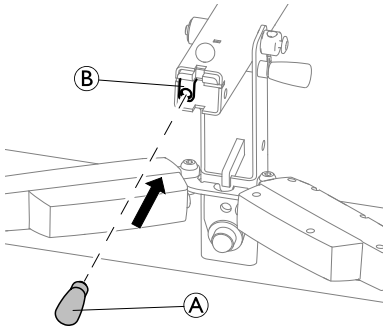

Umieścić element przedłużający masztu Ⓐ w uchwycie Ⓑ na dole złożonego masztu.

3.

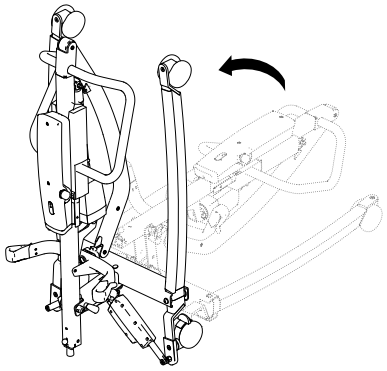

Złożony podnośnik można teraz umieścić w pozycji pionowej.

8 Konserwacja

8.1 Ogólne informacje dotyczące konserwacji urządzenia

UWAGA!
Ryzyko obrażeń ciała lub uszkodzenia urządzenia
– Nie należy wykonywać żadnych procedur konserwacyjnych ani serwisowych, gdy produkt jest w użyciu.

Aby utrzymać produkt w stanie ciągłej sprawności należy postępować zgodnie z procedurami konserwacji opisanymi w niniejszej instrukcji.

Dodatkowe procedury konserwacyjne i kontrolne wykonywane przez wykwalifikowanego technika są opisane w instrukcji serwisowania niniejszego produktu. Instrukcje serwisowania można uzyskać w firmie Invacare.

8.2 Codzienne przeglądy

OSTRZEŻENIE!
Ryzyko obrażeń ciała lub uszkodzenia urządzenia
Uszkodzone lub zużyte części mogą wpływać na bezpieczeństwo podnośnika.
– Podnośnik dla pacjenta należy sprawdzać przed każdym użyciem.
– Nie należy używać podnośnika w przypadku stwierdzenia uszkodzenia lub wątpliwości dotyczących bezpieczeństwa jakiejkolwiek jego części. Należy niezwłocznie skontaktować się z dostawcą firmy Invacare i upewnić się, że podnośnik nie jest używany do momentu dokonania napraw.

Lista kontrolna codziennych przeglądów

- ❑ Sprawdzić wzrokowo podnośnik dla pacjenta. Sprawdzić wszystkie części pod kątem zużycia i uszkodzeń zewnętrznych.
- ❑ Sprawdzić cały sprzęt, punkty mocowania i obciążane części, takie jak nosidła, haki oraz punkty mocowania sworzni pod kątem zużycia, pęknięć, wytarcia, deformacji i zniszczenia.
- ❑ Sprawdzić, czy działa ręczny element sterujący (ruchy podnośnika i nóg).
- ❑ Akumulator należy ładować każdego dnia, w którym używany jest podnośnik.
- ❑ Sprawdzić funkcję zatrzymywania awaryjnego.
- ❑ Sprawdzić kontrolkę serwisową (dotyczy tylko jednostki sterującej CBJ).

Kontrola serwisowa jest wskazana przez symbol klucza na jednostce sterującej i, jeżeli ma to zastosowanie, na pilocie.

– Jeśli kontrolka serwisowa miga na żółto, podnośnik wymaga serwisowania. Nie używać podnośnika i skontaktować się z dostawcą firmy Invacare w celu serwisowania.
– Jeśli kontrolka nie miga, podnośnik jest gotowy do użycia.

8.3 Czyszczenie i dezynfekcja

8.3.1 Ogólne informacje na temat bezpieczeństwa

UWAGA!
Ryzyko zanieczyszczenia
– Należy podjąć środki ostrożności i stosować odpowiednie środki ochrony indywidualnej.

UWAGA!
Ryzyko porażenia prądem i uszkodzenia produktu
– Wyłączyć urządzenie i odłączyć od sieci zasilającej, jeżeli dotyczy.
– Podczas czyszczenia elementów elektronicznych należy uwzględnić ich stopień zabezpieczenia przed wnikaniem wody.
– Należy upewnić się, że woda nie jest rozchlapywana na wtyczkę ani gniazdko ścienne.
– Nie należy dotykać wilgotnymi rękami gniazdka zasilania.

WAŻNE!
Zastosowanie niewłaściwych płynów lub metod może negatywnie wpłynąć na produkt lub spowodować jego uszkodzenie.
– Wszystkie stosowane środki czyszczące i dezynfekcyjne muszą być skuteczne, nie wchodzić w interakcje i nie uszkadzać czyszczonych powierzchni.
– Nie wolno używać płynów korozyjnych (zasad, kwasów itd.) lub środków czyszczących o właściwościach ściernych. Jeżeli w instrukcjach czyszczenia nie określono inaczej, zaleca się zwykły środek czyszczący do gospodarstwa domowego, taki jak płyn do mycia naczyń.
– Nie wolno używać rozpuszczalnika (rozcieńczalnik celulozowy, aceton itd.) mogącego zmienić strukturę plastiku bądź rozpuścić zamieszczone etykiety.
– Przed ponownym skorzystaniem z produktu należy zawsze całkowicie osuszyć go.

W przypadku czyszczenia i dezynfekcji w warunkach klinicznych lub opieki długookresowej, należy przestrzegać procedur wewnętrznych.

8.3.2 Odstępy czyszczenia

WAŻNE!
Regularne czyszczenie i dezynfekowanie poprawia płynność operacji, wydłuża okres eksploatacji i zapobiega zanieczyszczeniu.
Czyścić i dezynfekować produkt
– regularnie podczas jego stosowania,
– przed i po każdej procedurze serwisowej,
– gdy miał styczność z jakimikolwiek płynami ustrojowymi,
– przed użyciem przez nowego użytkownika.

8.3.3 Instrukcje czyszczenia

WAŻNE!
– Produktu nie wolno czyścić w systemach do automatycznego mycia, przy użyciu urządzeń wysokociśnieniowych lub pary.

Czyszczenie podnośnika

Sposób: Przetrzeć wilgotną ściereczką lub miękką szczotką.

Maks. temperatura: 40°C

Rozpuszczalnik/środki chemiczne: Zwykły domowy środek czyszczący i woda.

Suszenie: Wytrzeć do sucha miękką ściereczką.

Czyszczenie nosidła

Szczegółowe informacje na temat czyszczenia znajdują się w instrukcjach dotyczących prania zamieszczonych na nosidle i w instrukcji dołączonej do nosidła.

8.3.4 Instrukcje dotyczące dezynfekcji

Informacje na temat zalecanych metod i środków dezynfekujących można znaleźć pod adresem https://vah-online.de/en/for-users.

W warunkach opieki domowej

Sposób: Przestrzegać uwag stosowania dotyczących stosowanego środka dezynfekującego i wytrzeć środkiem dezynfekującym wszystkie ogólnodostępne powierzchnie.

Środek dezynfekujący: Zwykły domowy środek dezynfekujący.

Suszenie: Umożliwić wyschnięcie produktu na powietrzu.

W warunkach klinicznych i opiece długoterminowej

Przestrzegać wewnętrznych procedur dezynfekcyjnych i stosować wyłącznie określone tu metody i środki dezynfekujące.

8.4 Częstotliwość kontroli serwisowych

OSTRZEŻENIE!
Ryzyko obrażeń ciała lub uszkodzenia urządzenia
Serwisowanie może być przeprowadzane wyłącznie przez wykwalifikowanego technika.
– Należy skontaktować się ze swoim dostawcą firmy Invacare w celu serwisowania.

O ile inaczej nie określono w wymogach lokalnych, serwisowanie musi być przeprowadzane co przynajmniej 12 miesięcy.

9 Czynności po zakończeniu użytkowania wózka

9.1 Utylizacja

OSTRZEŻENIE!
Zagrożenie dla środowiska
Urządzenie zawiera akumulatory.
Produkt ten może zawierać substancje, które mogłyby być szkodliwe dla środowiska w przypadku jego utylizacji w miejscach (składowiskach), które zgodnie z prawem nie nadają się do tego celu.
- NIE NALEŻY wyrzucać akumulatorów razem z odpadami komunalnymi.
- Akumulatory MUSZĄ zostać dostarczone do miejsca właściwej utylizacji. Zwrot jest wymagany przez prawo i bezpłatny.
- Utylizować należy wyłącznie rozładowane akumulatory.
- Przed utylizacją należy osłonić styki akumulatorów litowych.
- Informacje na temat typu akumulatora, patrz etykieta akumulatora lub rozdział *11 Dane Techniczne, strona 129*.

Aby dbać o środowisko naturalne, po upływie okresu eksploatacji produktu należy poddać go recyklingowi w odpowiednim zakładzie.

Rozmontować produkt i jego podzespoły w celu oddzielenia różnych materiałów i poddania ich odrębnemu recyklingowi.

Utylizacja i recykling używanych produktów i opakowań musi odbywać się zgodnie z obowiązującymi w danym kraju przepisami i uregulowaniami prawnymi dotyczącymi postępowania z odpadami. W celu uzyskania szczegółowych informacji należy skontaktować się z lokalnym zakładem gospodarki odpadami.

9.2 Regeneracja

Produkt nadaje się do wielokrotnego użycia. Aby zregenerować produkt dla nowego użytkownika, należy wykonać następujące czynności:

- Czyszczenie i dezynfekcja
- Przeglądy zgodnie z planem serwisowym.

Szczegółowe informacje dotyczące przeglądów, czyszczenia i dezynfekcji zawiera instrukcja obsługi i instrukcja serwisowania niniejszego produktu.

10 Rozwiązywanie problemów

10.1 Identyfikacja usterek i możliwe rozwiązania

Objawy	Usterki	Rozwiązanie
Podnośnik nie zachowuje sztywności.	Obluzowane połączenie masztu/podstawy.	Patrz „Zakładanie masztu transportowej” w rozdziale „Przygotowanie”.
	Poluzowane bolce mocujące.	Należy skontaktować się z dostawcą produktów firmy Invacare.
Kółka samonastawne/hamulce wydają dźwięki lub zacinają się.	Zanieczyszczenia lub cząstki stałe w łożyskach.	Oczyścić kółka samonastawne z zanieczyszczeń i cząstek stałych.
Głośne dźwięki lub skrzypienie sworzni.	Sworznie są zużyte lub uszkodzone	Należy skontaktować się z dostawcą produktów firmy Invacare.
Elektryczny siłownik nie podnosi ramienia lub nie rozsuwa nóg po naciśnięciu.	Obluzowany łącznik ręcznego elementu sterującego lub siłownika.	Podłączyć łącznik ręcznego elementu sterującego lub siłownika. Upewnić się, że łączniki są mocno osadzone i w pełni podłączone.
	Niski poziom naładowania akumulatora.	Naładować akumulator. Patrz rozdział *5.7 Ładowanie akumulatora, strona 115*
	Wciśnięty przycisk zatrzymywania awaryjnego.	Przekręcić przycisk zatrzymania awaryjnego w kierunku zgodnym z ruchem wskazówek zegara aż do zwolnienia przycisku.
	Akumulator nieprawidłowo podłączony do jednostki sterującej.	Ponownie podłączyć akumulator do jednostki sterującej. Patrz rozdział *5.7.4 Opcjonalna ładowarka do akumulatorów, strona 117*
	Uszkodzone styki łączące.	Należy skontaktować się z dostawcą produktów firmy Invacare.
	Przewód zasilający podłączony do gniazda zasilania.	Odłączyć przewód zasilający od gniazda zasilania.
	Uszkodzone ramię lub siłownik nogi	Należy skontaktować się z dostawcą produktów firmy Invacare.
	Przekroczono obciążenie maksymalne	Zmniejszyć obciążenie.
Nietypowy dźwięk z wnętrza siłownika.	Siłownik jest uszkodzony	Należy skontaktować się z dostawcą produktów firmy Invacare.
Nie można opuścić ramienia z maksymalnie podniesionej pozycji.	Aby możliwe było opuszczenie ramienia z maksymalnie podniesionej pozycji, ramię musi być obciążone odpowiednią masą minimalną.	Lekko pociągnąć ramię w dół.
Jednostka sterująca wydaje podczas podnoszenia sygnał dźwiękowy, a następnie wyłącza silnik.	Przekroczono obciążenie maksymalne	Zmniejszyć obciążenie (podnośnik będzie funkcjonował prawidłowo).

Jeśli powyższe propozycje nie rozwiązują problemów, należy skontaktować się z dostawcą firmy Invacare.

11 Dane Techniczne

11.1 Maksymalne bezpieczne obciążenie robocze

	Birdie® EVO	Birdie® EVO COMPACT	Birdie® EVO PLUS	Birdie® EVO XPLUS
Maks. bezpieczne obciążenie robocze (pacjent + poprzeczka z zaczepami + nosidło)	180 kg	150 kg	180 kg	210 kg

11.2 Wymiary i masy

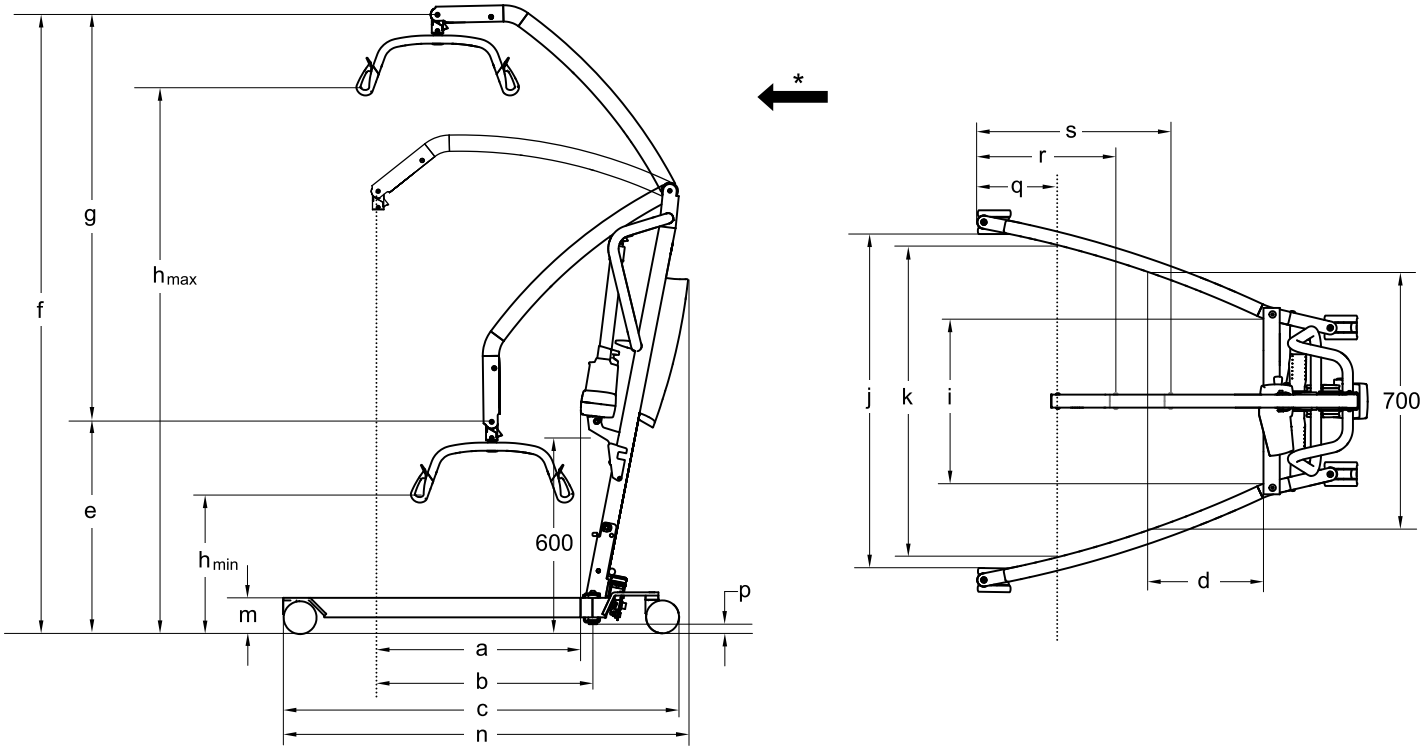

* Kierunek do przodu

Wymiary [mm]	Birdie® EVO		Birdie® EVO COMPACT		Birdie® EVO PLUS / XPLUS
Średnica przedniego/tylnego kółka samonastawnego	75 / 75	100 / 100	75 / 75	100 / 100	100 / 125
Maks. zasięg na wys. 600 mm (a)	630	630	530	530	630
Maks. zasięg od podstawy (b)	630	630	530	530	630
Długość podstawy (c)	1200	1220	1060	1080	1280
Długość całkowita (n)	1250	1250	1100	1100	1280
Zasięg od podstawy przy nogach rozsuniętych na szerokość 700 mm (d)	225	225	420	420	225
Minimalna wysokość ŚPZ*/najniższa pozycja e)	630	645	730	745	645
Minimalna wysokość ŚPZ* (f)	1870	1885	1805	1820	1885
Zakres podnoszenia (g)	1240	1240	1060	1060	1240
Min. wysokość przy podwieszaniu nosidła (h_{min})	400	415	515	530	415
Maks. wysokość przy podwieszaniu nosidła (h_{max})	1645	1660	1575	1590	1660
Szerokość całkowita (nogi rozsunięte), między środkami kółek samonastawnych	1100	1100	890	890	1100

Wymiary [mm]	Birdie® EVO		Birdie® EVO COMPACT		Birdie® EVO PLUS / XPLUS
Szerokość całkowita (nogi rozsunięte), wymiar wewnętrzny (j)	1040	1020	835	815	1020
Szerokość całkowita (nogi zsunięte), wymiar zewnętrzny	640	640	520	520	640
Min. szerokość wewnętrzna (i)	495	495	380	380	495
Szerokość wewnętrzna przy maksymalnym zasięgu (k)	960	960	765	765	960
Średnica nawrotu	1400	1400	1070	1070	1430
Wysokość do górnej krawędzi nóg (m)	100	115	100	115	115
Min. wysokość prześwitu (p)	20	35	20	35	35
Minimalna odległość od ściany do ŚPZ* przy maksymalnym zasięgu (nogi rozsunięte) (q)	245	245	210	210	245
Minimalna odległość od ściany do ŚPZ* przy maksymalnej wysokości (nogi rozsunięte) (r)	410	410	450	450	410
Minimalna odległość od ściany do ŚPZ* przy minimalnej wysokości (nogi rozsunięte) (s)	615	615	395	395	615
Wysokość po złożeniu (tylko wersja składana)	455	470	455	470	470
Długość po złożeniu (tylko wersja składana)	1300	1320	1190	1210	1360

* ŚPZ = Środkowy punkt zawieszenia

Wszystkie podane wartości obowiązują w przypadku poprzeczki 450 mm z 2 zaczepami.

Masa głównych elementów [kg]			
	Birdie® EVO	Birdie® EVO COMPACT	Birdie® EVO PLUS / XPLUS
Masa całkowita bez poprzeczki z zaczepami	40	31	41
Masa masztu z akumulatorem, bez poprzeczki z zaczepami	19	14	19
Masa nóg manualnych	21	17	nd.
Masa nóg elektrycznych	21	nd.	22

Masa poprzeczki z zaczepami [kg]	
Poprzeczka z 2 zaczepami, 350 mm	1,3
Poprzeczka z 2 zaczepami, 450 mm	1,4
Poprzeczka z 2 zaczepami, 550 mm	1,6
Poprzeczka z 4 zaczepami, 450 mm	2,8
Poprzeczka z 4 zaczepami, 500 mm	2,9
Poprzeczka z 4 zaczepami, 550 mm	3,0

11.3 Układ elektryczny

	Birdie® EVO	Birdie® EVO COMPACT	Birdie® EVO PLUS / XPLUS
Napięcie wyjściowe	24 V (prąd stały), maks. 250 VA		
Zasilanie	100–240 V (prąd przemienny), 50/60 Hz		
Maksymalne natężenie wejściowe	400 mA (w przypadku CBJ1, CBJ2 i CBJ Care) / 280 mA (w przypadku CBJ Home)	400 mA (w przypadku CBJ2) / 280 mA (w przypadku CBJ Home)	400 mA (CBJ1 i CBJ Care)

	Birdie® EVO	Birdie® EVO COMPACT	Birdie® EVO PLUS / XPLUS
Klasa ochronności (całe urządzenie)	IPX4*		
Klasa izolacji	Urządzenie klasy II		
Część aplikacyjna typu B	Część aplikacyjna jest zgodna z wymogami dotyczącymi ochrony przed porażeniem prądem elektrycznym określonymi w normie IEC 60601-1.		
Poziom natężenia dźwięku	45–50 dB (A)		
Wydajność	40 pełnych podniesień (z akumulatorem w zakresie 100%–50% pojemności)		
Praca przerywana (okresowa praca silnika)	10%, maks. 2 min/18 min		
Dane techniczne akumulatora	2 x 12 V / 2,9 Ah		
Typ akumulatora	Kwasowo-ołowiowy (bezobsługowy, szczelny)		
Ręczne opuszczanie awaryjne	Tak (u dołu siłownika)	Opcjonalnie (u góry siłownika)	Tak (u dołu siłownika)
Elektryczne opuszczanie/podnoszenie awaryjne	Tak / Tak (w przypadku CBJ1 i CBJ Care) Tak / Nie (w przypadku CBJ2 i CBJ Home)	Tak / Nie (w przypadku CBJ2 i CBJ Home)	Tak / Tak (CBJ1 i CBJ Care)

*IPx4 — System jest zabezpieczony przed rozpryskami wody z dowolnego kierunku.

11.4 Warunki otoczenia

	Przechowywanie i transport	Podczas pracy
Temperatura	od -10°C do +50°C	od +5°C do +40°C
Wilgotność względna	od 20% do 90% w temperaturze 30°C, bez kondensacji	
Ciśnienie atmosferyczne	od 800 hPa do 1060 hPa	

Przed użyciem produktu odczekać, aż osiągnie temperaturę roboczą:
- Ogrzewanie z minimalnej temperatury przechowywania może potrwać ponad 30 minut.
- Schładzanie z maksymalnej temperatury przechowywania może potrwać ponad 5 minut.

11.5 Materiały

Element	Materiał
Podstawa, nogi, maszt i ramię	Stal powlekana proszkowo
Poprzeczka z zaczepami	Stal powlekana proszkiem i TPU
Obudowa siłownika, ręczny element sterujący, ochraniacz masztu, kółka samonastawne i inne części z tworzyw sztucznych	Materiał zgodny z oznakowaniem (PA, PP, PE)
Złącze ramienia, śruby i nakrętki	Stal cynkowana

Wszystkie elementy produktu są odporne na korozję lub zabezpieczone przed korozją.

11.6 Siły robocze elementów sterujących

Element sterujący	Siła robocza
Przyciski na jednostce sterującej	4 N
Przyciski na pilocie	4 N
Pedał nożny z kółkami samonastawnymi 100 mm*	290 N
Dźwignia rozsuwania nóg z kółkami samonastawnymi 100 mm	45 N
Dźwignia rozsuwania nóg z kółkami samonastawnymi 75 mm	50 N

* Jeżeli wyposażono w kółka samonastawne 75 mm, dźwignia rozsuwania nóg jest obowiązkowa.

12 Kompatybilność elektromagnetyczna (EMC)

12.1 Informacje ogólne o zgodności elektromagnetycznej

Medyczne urządzenia elektryczne powinny być instalowane i użytkowane zgodnie z informacją dotyczącą zgodności elektromagnetycznej zamieszczoną w niniejszej instrukcji obsługi.

Produkt ten przetestowano i stwierdzono, że jego parametry odpowiadają zakresom wartości określonym w normie IEC/EN 60601-1-2 dla urządzeń klasy B.

Przenośny i mobilny sprzęt komunikacyjny wykorzystujący fale radiowe może zakłócać pracę tego produktu.

Praca innych urządzeń może zostać zakłócona nawet przez promieniowanie elektromagnetyczne o niewielkim natężeniu dozwolonym przez opisaną wyżej normę. Aby sprawdzić, czy emisje tego produktu powodują zakłócenia, należy go uruchomić, a następnie wyłączyć. Jeśli zakłócenia pracy innych urządzeń zostaną w ten sposób wyeliminowane, należy założyć, że powodował je ten produkt. W takich rzadkich przypadkach zakłócenia można zmniejszyć lub skorygować za pomocą poniższych działań:

- Przesunąć lub przestawić urządzenia albo zwiększyć odległość między nimi.

12.2 Emisja elektromagnetyczna

Wytyczne i oświadczenie producenta

Ten produkt jest przeznaczony do użytkowania w opisanym poniżej środowisku elektromagnetycznym. Nabywca lub użytkownik tego produktu powinien korzystać z niego wyłącznie w takim środowisku.

Badanie emisji	Zgodność	Środowisko elektromagnetyczne — wytyczne
Emisje fal radiowych CISPR 11	Grupa I	Ten produkt wykorzystuje energię fal radiowych tylko do wewnętrznego działania. Tym samym emisje fal radiowych mają niską częstotliwość i nie powinny powodować zakłóceń w działaniu znajdujących się w pobliżu urządzeniach elektronicznych.
Emisje fal radiowych CISPR 11	Klasa B	Ten produkt nadaje się do użytku we wszystkich miejscach, w tym tych podłączonych bezpośrednio do publicznych sieci niskiego napięcia, zaopatrujących w energię elektryczną gospodarstwa domowe.
Emisja harmonicznych prądu IEC 61000-3-2	Klasa A	
Wahania napięcia/migotanie IEC 61000-3-3	Zgodność	

12.3 Odporność elektromagnetyczna

Wytyczne i oświadczenie producenta

Ten produkt jest przeznaczony do użytkowania w opisanym poniżej środowisku elektromagnetycznym. Nabywca lub użytkownik tego produktu powinien korzystać z niego wyłącznie w takim środowisku.

Badanie odporności	Poziom testu / zgodności	Środowisko elektromagnetyczne — wytyczne
Wyładowanie elektrostatyczne (ESD) IEC 61000-4-2	±8 kV stykowe ±2 kV, ±4 kV, ±8 kV, ±15 kV w powietrzu	Podłogi powinny być drewniane, betonowe lub pokryte płytkami ceramicznymi. Jeżeli podłogi są pokryte tworzywem sztucznym, wilgotność względna powinna wynosić co najmniej 30%.
Szybkozmienne zakłócenia przejściowe IEC 61000-4-4	±2 kV dla linii energetycznych; częstotliwość powtarzania 100 kHz ±1 kV dla linii wejścia/wyjścia; częstotliwość powtarzania 100 kHz	Instalacja zasilająca powinna spełniać normy jakościowe typowe dla budynków komercyjnych lub szpitalnych.

Badanie odporności	Poziom testu / zgodności	Środowisko elektromagnetyczne — wytyczne
Przepięcie IEC 61000-4-5	±1 kV z linii do linii ±2 kV z linii do ziemi	Instalacja zasilająca powinna spełniać normy jakościowe typowe dla budynków komercyjnych lub szpitalnych.
Zapady napięcia, krótkie zakłócenia i zmiany napięcia w liniach zasilania wejściowego IEC 61000-4-11	<0% U_T dla 0,5 cyklu przy 45° 0% U_T dla 1 cyklu 70% U_T dla 25 / 30 cykli <5% U_T dla 250 / 300 cykli	Instalacja zasilająca powinna spełniać normy jakościowe typowe dla budynków komercyjnych lub szpitalnych. Jeżeli wymagane jest użytkowanie tego produktu podczas zakłóceń dostawy energii, zaleca się podłączenie produktu do zasilania bezprzerwowego lub akumulatora. U_T to napięcie sieciowe przed zastosowaniem poziomu testowego.
Pole magnetyczne o częstotliwości sieci elektroenergetycznej (50/60 Hz) IEC 61000-4-8	30 A/m	Pola magnetyczne o częstotliwości sieci elektroenergetycznej powinny być na poziomach charakterystycznym dla typowych lokalizacji w budynkach komercyjnych lub szpitalnych.
Przewodzone zakłócenia o częstotliwościach radiowych IEC 61000-4-6	3 V 150 kHz do 80 Mhz 6 V w pasmach ISM oraz radiostacji amatorskich	Nie można przewidzieć teoretycznie z należytą dokładnością natężenia pola pochodzącego z nadajników o stałej częstotliwości radiowej, takich jak stacje bazowe dla telefonów przenośnych (komórkowych/bezprzewodowych) i naziemne nadajniki mobilne, radio amatorskie, nadajniki radiowe AM i FM oraz nadajniki TV. Aby dokonać oceny środowiska elektromagnetycznego z uwzględnieniem nadajników o stałych częstotliwościach, należy rozważyć przeprowadzenie badania terenowego fal elektromagnetycznych. Jeżeli natężenie pola zmierzone w miejscu użytkowania tego produktu przekracza określony powyżej poziom zgodności częstotliwości, należy obserwować działanie tego produktu. W przypadku zauważenia nieprawidłowego działania konieczne może być zastosowanie dodatkowych środków, takich jak zmiana ustawienia lub przestawienie tego produktu. Zakłócenia mogą wystąpić w pobliżu urządzeń oznaczonych następującym symbolem:
Emitowane zakłócenia o częstotliwościach radiowych IEC 61000-4-3	10 V/m 80 Mhz do 2,7 GHz	
	Specyfikacje testowe 385–5785 MHz dla odporności na sprzęt do bezprzewodowej łączności radiowej, patrz tabela 9 normy IEC 60601-1-2:2014	Przenośny i mobilny sprzęt komunikacyjny wykorzystujący fale radiowe powinien być stosowany w odległości nie bliższej niż 30 cm od dowolnej części tego produktu, w tym kabli.

Niniejsze wytyczne mogą nie mieć zastosowania w niektórych sytuacjach. Wpływ na propagację fal elektromagnetycznych mają pochłanianie i odbicie fal od konstrukcji, przedmiotów i ludzi.

Notes

Содержание

Инструкция ДОЛЖНА быть передана пользователю продукта. Прочитайте эту инструкцию ПЕРЕД использованием продукта и сохраните для последующего использования.

1 Общие сведения . . . 136
1.1 Введение . . . 136
1.1.1 Символы в этой инструкции . . . 136
1.2 Срок службы . . . 136
1.2.1 Дополнительная информация . . . 136
1.3 Ограничение ответственности . . . 136
1.4 Информация о гарантии . . . 136
1.5 Соответствие стандартам . . . 136
1.5.1 Стандарты качества продукции . . . 136

2 Безопасность . . . 137
2.1 Общие сведения о безопасности . . . 137
2.1.1 Места возможного защемления . . . 138
2.2 Информация о технике безопасности при обращении с дополнительными принадлежностями . . . 138
2.3 Информация по технике безопасности: электромагнитные помехи . . . 139
2.4 Товарные этикетки и символы на изделии . . . 139
2.4.1 Расположение этикеток . . . 139
2.4.2 Идентифицирующая этикетка . . . 139
2.4.3 Другие символы . . . 140

3 Обзор изделия . . . 141
3.1 Назначение . . . 141
3.2 Основные компоненты подъемного устройства . . . 141
3.3 Дополнительные принадлежности . . . 142

4 Ввод в эксплуатацию . . . 143
4.1 Общие сведения о безопасности . . . 143
4.2 Комплектация . . . 143
4.3 Установка стойки . . . 143
4.3.1 Раскладывание стойки . . . 143
4.3.2 Установка стойки на основание . . . 144
4.4 Раскладывание подвесного крепления . . . 144
4.5 Установка привода на стреле . . . 145
4.6 Установка рычага для ручной траверсы изножья . . . 145
4.7 Сброс индикатора обслуживания . . . 146

5 Эксплуатация . . . 147
5.1 Общие сведения о безопасности . . . 147
5.2 Блокирование и разблокирование задних колес . . . 147
5.3 Подъем и опускание электрического подъемного устройства . . . 147
5.4 Закрытие и раскрытие опор . . . 147
5.4.1 Закрытие и раскрытие электрических опор . . . 147
5.4.2 Закрытие и раскрытие опор вручную . . . 147
5.5 Замена подвесного крепления . . . 147
5.6 Функции экстренного срабатывания . . . 148
5.6.1 Экстренная остановка: процедура . . . 148
5.6.2 Включение функции экстренного опускания (блок управления CBJ Home) . . . 148
5.6.3 Включение функции экстренного опускания (блок управления CBJ Care, CBJ1, CBJ2) . . . 148
5.6.4 Включение функции экстренного подъема (блок управления CBJ Care, CBJ1) . . . 148
5.6.5 Активация механического экстренного опускания . . . 148
5.7 Зарядка аккумулятора . . . 149
5.7.1 Блок управления CBJ Home . . . 149
5.7.2 Блока управления CBJ Care, CBJ1, CBJ2 . . . 150
5.7.3 Дополнительный пульт управления . . . 151
5.7.4 Зарядное устройство, приобретаемое отдельно . . . 151

6 Перенос пациента . . . 152
6.1 Общие сведения о безопасности . . . 152
6.2 Подготовка к подъему . . . 152
6.2.1 Прикрепление стропового ремня к подъемному устройству для пациента . . . 153
6.3 Перемещение пациента с кровати . . . 154
6.4 Перемещение пациента на кровать . . . 155
6.5 Перемещение пациента с инвалидной коляски . . . 155
6.6 Перемещение пациента на инвалидную коляску . . . 156
6.7 Перенос пациента на стульчак и с него . . . 156
6.8 Поднятие пациента с пола . . . 157

7 Транспортировка и хранение . . . 159
7.1 Общая информация . . . 159
7.2 Снятие стойки с основания . . . 159
7.3 Складывание стойки . . . 159
7.4 Удлинитель стойки для вертикального положения . . . 159

8 Техническое обслуживание . . . 160
8.1 Общая информация о техническом обслуживании . . . 160
8.2 Ежедневные проверки . . . 160
8.3 Чистка и дезинфекция . . . 160
8.3.1 Общие сведения о безопасности . . . 160
8.3.2 Периодичность очистки . . . 161
8.3.3 Инструкции по очистке . . . 161
8.3.4 Инструкции по дезинфекции . . . 161
8.4 Периодичность обслуживания . . . 161

9 По завершении эксплуатации . . . 162
9.1 Утилизация . . . 162
9.2 Восстановление . . . 162

10 Устранение неполадок . . . 163
10.1 Выявление неполадок и способы их устранения . . . 163

11 Технические Характеристики . . . 164
11.1 Максимальная безопасная рабочая нагрузка . . . 164
11.2 Размеры и вес . . . 164
11.3 Электрическая система . . . 165
11.4 Условия окружающей среды . . . 166
11.5 Материалы . . . 166
11.6 Усилия для срабатывания элементов управления . . . 166

12 Электромагнитная совместимость (ЭМС) . . . 167
12.1 Общая информация об электромагнитной совместимости (ЭМС) . . . 167
12.2 Электромагнитное излучение . . . 167
12.3 Устойчивость к электромагнитному излучению . . . 167

1 Общие сведения

1.1 Введение

Настоящая инструкция по эксплуатации содержит важные сведения об обращении с изделием. С целью обеспечения безопасности при использовании изделия внимательно прочитайте инструкцию по эксплуатации и соблюдайте правила безопасности.

Обратите внимание, что в настоящем документе возможно наличие разделов, которые не относятся к вашему изделию, поскольку настоящий документ применим ко всем существующим моделям (на момент публикации).Если не указано иное, каждый раздел настоящего документа относится ко всем моделям изделия.

Сведения о доступных для конкретной страны моделях и конфигурациях можно найти в соответствующих торговых документах.

Компания Invacare оставляет за собой право менять характеристики изделия без дополнительного уведомления.

Перед прочтением настоящего документа убедитесь, что это — последняя версия. Последнюю версию в формате PDF можно найти на веб-сайте Invacare.

Если печатную версию документа трудно читать из-за размера шрифта, можно загрузить ее в формате PDF с веб-сайта.Документ в формате PDF можно будет масштабировать на экране, чтобы установить оптимальный размер шрифта.

Для получения дополнительной информации об изделии, например правил безопасного использования изделия и его возврата, обращайтесь к представителю компании Invacare. См. адреса, приведенные в конце этого документа.

В случае серьезного инцидента с изделием необходимо сообщить об этом производителю и компетентному органу в вашей стране.

1.1.1 Символы в этой инструкции

В данной инструкции по эксплуатации сообщения, требующие внимания, обозначены символами. Символы внимания сопровождаются сообщением, которое указывает на степень опасности.

ВНИМАНИЕ
Указывает на опасную ситуацию, которая может привести к серьезной травме или смерти, если ее не предотвратить.

ОСТОРОЖНО
Указывает на опасную ситуацию, которая может привести к незначительной или легкой травме, если ее не предотвратить.

ВАЖНО
Указывает на опасную ситуацию, которая может привести к повреждению имущества, если ее не предотвратить.

Полезные советы и рекомендации
Дает полезные советы, рекомендации и информацию для эффективной и безопасной эксплуатации.

1.2 Срок службы

Предполагаемый срок службы изделия — восемь лет при условии ежедневного использования с соблюдением мер безопасности, интервалов технического обслуживания и правил эксплуатации, приведенных в данной инструкции. Эффективный срок службы зависит от частоты и интенсивности использования.

1.2.1 Дополнительная информация

Предполагаемый срок службы рассчитан на основе 4 циклов подъема за день (в среднем).

1.3 Ограничение ответственности

Invacare не берет на себя никакой ответственности в связи с повреждениями, причиной которых является:

- несоблюдение инструкции по эксплуатации;
- неправильное использование;
- естественный износ;
- неправильная сборка или наладка изделия покупателем или третьим лицом;
- технические модификации;
- неразрешенные модификации и/или использование неподходящих запасных деталей.

1.4 Информация о гарантии

Мы предоставляем гарантию производителя на данное изделие в соответствии с нашими Общими условиями и положениями коммерческой деятельности в соответствующих странах.

Гарантийные претензии могут быть предъявлены только через поставщика, у которого было приобретено изделие.

1.5 Соответствие стандартам

Качество имеет фундаментальное значение для деятельности компании, которая работает в соответствии с требованиями стандартов ISO 13485.

Данное изделие имеет маркировку CE в соответствии с Положением о медицинском оборудовании 2017/745, класс 1. Дата выпуска изделия указана в заявлении о соответствии CE.

Мы постоянно работаем над тем, чтобы воздействие деятельности нашей компании на окружающую среду — как локальное, так и глобальное — было минимальным.

Мы используем только материалы и компоненты, соответствующие стандартам REACH.

Мы соблюдаем текущие законодательные акты по охране окружающей среды WEEE и RoHS.

1.5.1 Стандарты качества продукции

В результате испытаний изделия подтверждено его соответствие стандарту ISO 10535 («Подъемники для перемещения людей с ограниченными возможностями») и всем связанным с ним стандартам.

Дополнительную информацию о местных стандартах и нормативах можно узнать у местного представителя компании Invacare. См. адреса, приведенные в конце этого документа.

2 Безопасность

2.1 Общие сведения о безопасности

В данном разделе инструкции содержится общая информация по технике безопасности при обращении с изделием. Для получения информации по технике безопасности при обращении с конкретным компонентом системы см. соответствующий раздел инструкции и процедуры в этом разделе.

ПРЕДУПРЕЖДЕНИЕ!
Риск травмы или повреждения
- Не используйте это изделие или другое доступное дополнительное оборудование без предварительного полного прочтения и понимания этих инструкций и другого дополнительного обучающего материала, такого как инструкции по эксплуатации или инструкционные листы, предоставленные с этим изделием или дополнительным оборудованием. Если какие-либо предупреждения, сообщения, требующие внимания, или инструкции непонятны, обратитесь к медицинскому работнику, поставщику продукции Invacare или квалифицированному техническому специалисту, прежде чем пытаться использовать это изделие.
- Не вносите никаких неутвержденных изменений в изделие.

ПРЕДУПРЕЖДЕНИЕ!
Не допускается превышение максимальной безопасной рабочей нагрузки.
- Не превышайте максимальную безопасную рабочую нагрузку для этого изделия или используемых дополнительных принадлежностей, например строповых ремней, подвесных креплений и т. д. Значения максимальной безопасной рабочей нагрузки см. в документации или на этикетках.
- Максимальная безопасная рабочая нагрузка для всей системы определяется по компоненту с самой низкой предельной нагрузкой.

ПРЕДУПРЕЖДЕНИЕ!
Риск травмы или повреждения
Неправильное использование данного изделия может привести к травме или повреждению.
- Не осуществляйте перемещение без согласия медицинского работника, ответственного за пациента.
- Ознакомьтесь с указаниями в этой инструкции по эксплуатации и понаблюдайте за тем, как перемещение осуществляет подготовленный персонал. Затем отработайте процедуру перемещения под контролем специалиста, перемещая здорового человека в роли пациента.
- Особую осторожность следует проявить при обслуживании людей, не способных во время перемещения взаимодействовать с ухаживающими лицами.
- Запрещено использовать подъемное устройство для пациента в качестве устройства для транспортировки. Оно предназначено для перемещения одного человека за раз с одной зафиксированной поверхности на другую.

ПРЕДУПРЕЖДЕНИЕ!
Риск травмы или повреждения
Неправильное обращение с кабелями может привести к поражению электрическим током и поломке изделия.
- Запрещено перекручивать, разрезать или каким-либо другим способом повреждать кабели изделия.
- Убедитесь в том, что никакие кабели не зажаты и не повреждены во время использования изделия.
- Убедитесь в исправности проводки и правильности подключения.
- Не используйте неразрешенное оборудование.

ПРЕДУПРЕЖДЕНИЕ!
Риск травмы или повреждения
Чрезмерная влажность приводит к повреждению изделия и может вызвать поражение электрическим током.
- Подъемное устройство для пациента можно использовать в ванной и душевой комнате, но НЕЛЬЗЯ использовать под душем. Для принятия душа пациента необходимо переместить в специальное кресло или использовать другие средства, предназначенные для этой цели.
- Если подъемное устройство для пациента используется во влажной среде, обязательно вытрите его насухо после использования.
- Не подсоединяйте шнур питания к розетке и не отсоединяйте его от розетки во влажной среде или влажными руками.
- Не следует хранить изделие во влажной зоне или в условиях высокой влажности.
- Регулярно осматривайте все компоненты изделия на предмет коррозии и повреждений. Заменяйте ржавые и поврежденные детали.
- См. раздел *11.4 Условия окружающей среды, страница 166*

ПРЕДУПРЕЖДЕНИЕ!
Риск травмы или повреждения
Источники возгорания могут стать причиной ожогов или пожара.
- Перенос пациента следует выполнять при наличии безопасного пространства между подъемным устройством для пациента и возможными источниками возгорания (обогреватель, плита, камин и т. д.)
- Пациент и помощники не должны курить во время переноса.
- Строповый ремень не должен находиться над источниками тепла (обогревателем, плитой, камином и т. д.).

ПРЕДУПРЕЖДЕНИЕ!
Риск травмы или повреждения
Во избежание травм или повреждений при эксплуатации изделия:
– Осуществляйте тщательное наблюдение, если изделие используется возле детей или домашних животных.
– Не позволяйте детям играть с изделием.

ОСТОРОЖНО!
Риск травмы или повреждения
Изделие может сильно нагреться под воздействием солнечного света или других источников тепла.
– Не подвергайте изделие длительному воздействию прямых солнечных лучей.
– Размещайте изделие вдали от источников тепла.

ВАЖНО!
Скопление пуха, пыли и других загрязнений может негативно влиять на работу изделия.
– Держите изделие в чистоте.

2.1.1 Места возможного защемления

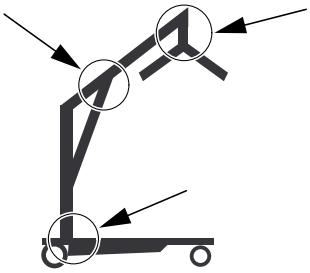

ПРЕДУПРЕЖДЕНИЕ!
Риск травмирования
На подъемном устройстве есть несколько мест, в которых могут быть защемлены пальцы.
– Всегда держите руки и пальцы подальше от движущихся деталей.

2.2 Информация о технике безопасности при обращении с дополнительными принадлежностями

ОСТОРОЖНО!
Риск травмирования
Неоригинальные или неправильно подобранные дополнительные принадлежности могут отрицательно влиять на функционирование и безопасность этого изделия.
– В разных регионах могут предлагаться разные дополнительные принадлежности. Чтобы получить актуальную информацию о них, воспользуйтесь веб-сайтом или каталогом Invacare в своем регионе либо обратитесь к своему поставщику продукции Invacare.
– Дальнейшие сведения и указания см. в инструкции, прилагающейся к дополнительной принадлежности.
– Используйте только оригинальные дополнительные принадлежности для используемого изделия. В определенных обстоятельствах по возможности используйте строповые ремни от других производителей. См. дополнительную информацию в этом разделе.
– Перед вводом подъемного оборудования в эксплуатацию необходимо всегда проводить профессиональную оценку рисков. Важно, чтобы при оценке рисков учитывались такие факторы, как задача, индивидуальные особенности пациента, нагрузка, окружающие условия и оборудование.
– Всегда выбирайте конструкцию и размер стропового ремня согласно весу, размеру и физическим возможностям пациента, учитывая при этом тип осуществляемого переноса.

ОСТОРОЖНО!
Совместимость строповых ремней с системой фиксации
Invacare использует распространенную систему фиксации, основанную на крюках и петлях. Петли на строповых ремнях крепятся к крюкам на подвесном креплении (типа «вешалка-плечики»). Поэтому на данном подъемном устройстве можно использовать и подходящие строповые ремни от других производителей.
– Применяйте только строповые ремни с петлевыми креплениями, подходящими для подвесных креплений (типа «вешалка-плечики») с крюками.
– Не используйте строповые ремни, предназначенные для систем, в которых крепление осуществляется с помощью шпоночных пазов или зажимов, либо систем с наклонной рамой.

2.3 Информация по технике безопасности: электромагнитные помехи

ПРЕДУПРЕЖДЕНИЕ!
Риск неисправности, связанный с электромагнитными помехами
Между этим изделием и другими электрическими приборами могут возникать электромагнитные помехи, способные нарушить электрическое управление изделием. Для предотвращения, уменьшения или устранения таких помех соблюдайте следующие инструкции.
- Используйте только оригинальные кабели, дополнительные принадлежности и запасные детали, чтобы избежать увеличения электромагнитного излучения или снижения электромагнитной устойчивости изделия.
- Не используйте переносное оборудование для радиочастотной связи ближе чем в 30 см от какой-либо части изделия (включая кабели).
- Не используйте изделие рядом с активным высокочастотным хирургическим оборудованием и помещениями с радиочастотным экранированием, в которых находятся системы магниторезонансной визуализации и присутствуют мощные электромагнитные помехи.
- Если возникают такие помехи, увеличьте расстояние между изделием и другим оборудованием или выключите его.
- Ознакомьтесь с подробными сведениями в главе *12 Электромагнитная совместимость (ЭМС), страница 167* и соблюдайте приведенные в ней инструкции.

ПРЕДУПРЕЖДЕНИЕ!
Риск неисправности
Электромагнитные помехи могут привести к неправильной работе.
- Не используйте данное изделие, если оно расположено рядом с другим электрическим оборудованием или сложено с ним в штабель. Если такое использование все же необходимо, внимательно следите за исправной работой изделия и другого оборудования.

2.4 Товарные этикетки и символы на изделии

2.4.1 Расположение этикеток

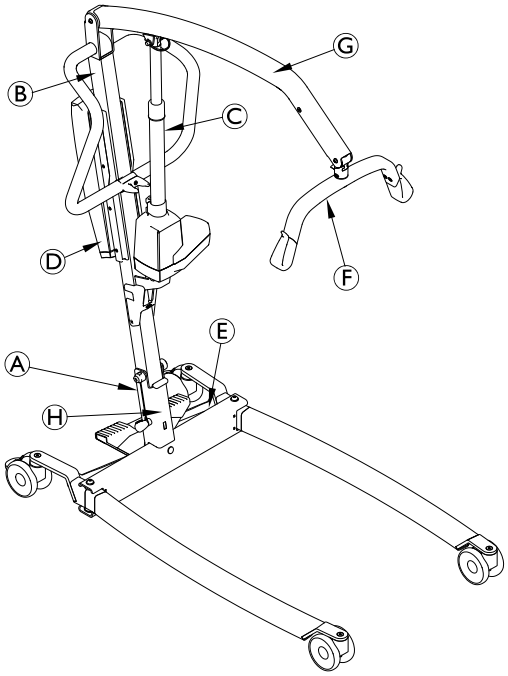

Ⓐ	Идентифицирующая этикетка
Ⓑ	Этикетка «Прочтите инструкцию по эксплуатации»
Ⓒ	Предупреждающая этикетка на приводе
Ⓓ	Этикетка для аннулирования гарантии — только на блоке управления CBJ1 и CBJ2
Ⓔ	Этикетка с условиями окружающей среды и общим максимальным весом
Ⓕ	Безопасная рабочая нагрузка подвесного крепления
Ⓖ	Название и безопасная рабочая нагрузка подъемного устройства для пациента (текст зависит от модели)
Ⓗ	Безопасная рабочая нагрузка подъемного устройства для пациента (текст зависит от модели) (только для фиксированной стойки)

2.4.2 Идентифицирующая этикетка

На идентифицирующей этикетке указаны основные сведения об изделии, включая технические данные.

Символы

SN	Серийный номер
REF	Регистрационный номер
	Изготовитель
	Дата изготовления
	Максимальная безопасная рабочая нагрузка
	Оборудование класса II
	Рабочая часть типа B
	Знак соответствия WEEE
CE	Знак соответствия стандартам Европейского союза
MD	Медицинское изделие

Аббревиатуры, относящиеся к техническим данным:

- Iin = входной ток
- Uin = входное напряжение
- Int. = прерывистость
- AC = переменный ток
- Max = максимум
- min = минута

Подробные технические данные см. здесь: *11 Технические Характеристики, страница 164*

2.4.3 Другие символы

	См. инструкцию по эксплуатации
	Общий вес изделия с примененной максимальной безопасной рабочей нагрузкой
	Не используйте привод как толкатель
	Не снимайте этикетку Если снять или повредить этикетку, гарантия будет аннулирована
	Температурное ограничение
	Ограничение влажности
	Ограничение атмосферного давления
	Условия транспортировки и хранения
	Условия эксплуатации

3 Обзор изделия

3.1 Назначение

Мобильное подъемное устройство для пациента — это работающее от аккумулятора устройство, предназначенное для переноса человека с одной опорной поверхности на другую. Например:

- между кроватью и инвалидной коляской;
- на унитаз и с унитаза;
- опускание пациентов на пол или их подъем с пола.

Максимальная безопасная рабочая нагрузка указана в разделе *11 Технические Характеристики, страница 164*

Мобильное подъемное устройство для пациента рассчитано на использование внутри помещений на ровной поверхности в больницах, учреждениях сестринского ухода и домашних условиях. Это устройство может поворачиваться (вращаться) на месте, благодаря чему пациентов можно переносить при нехватке места.

По замыслу изготовителя оператором этого изделия должен быть специалист в области здравоохранения или частное лицо с необходимым уровнем подготовки.

Показания

Мобильное подъемное устройство для пациента показано использовать для перемещения полностью или частично обездвиженных пациентов, которых невозможно перенести с помощью других подъемных устройств либо средств переноса.

Все изменения положения можно осуществить без помощи пациента.

У данного изделия нет известных противопоказаний.

3.2 Основные компоненты подъемного устройства

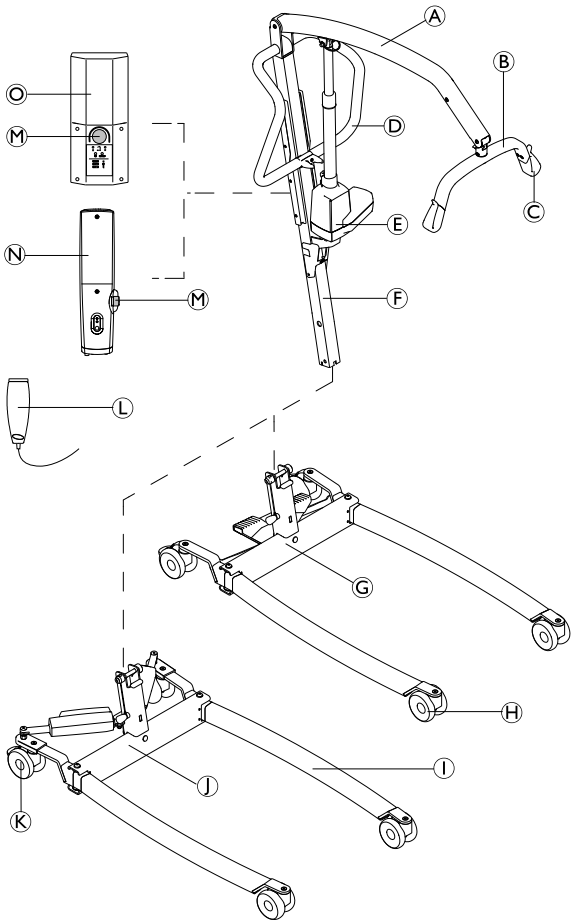

Ⓐ	Стрела
Ⓑ	Подвесное крепление, с функцией SMARTLOCK™ или без нее
Ⓒ	Крюк для стропового ремня
Ⓓ	Толкатель
Ⓔ	Привод подъема
Ⓕ	Стойка, складная или фиксированная
Ⓖ	Основание с ножной педалью для ручной траверсы изножья
Ⓗ	Передние колеса
Ⓘ	Опора
Ⓙ	Основа с приводами для электрической траверсы изножья, с покрытиями приводов или без них
Ⓚ	Задние колеса с тормозом
Ⓛ	Пульт управления
Ⓜ	Экстренная остановка
Ⓝ	Блок управления CBJ Home со встроенным аккумулятором
Ⓞ	Блок управления CBJ Care, CBJ1 или CBJ2 со съемным аккумулятором

3.3 Дополнительные принадлежности

ℹ В разных регионах могут предлагаться разные дополнительные принадлежности. Чтобы получить актуальную информацию о них, воспользуйтесь веб-сайтом или каталогом Invacare в вашем регионе либо обратитесь к своему поставщику продукции Invacare.

- 4-точечное подвесное крепление (для подвесных креплений с кожухом), ширина 450 мм, 500 мм или 550 мм
- 2-точечное подвесное крепление (для подвесных креплений с кожухом), ширина 350 мм, 450 мм или 550 мм
- Весы, для установки с подвесным креплением
- Рычаг для ручной траверсы изножья
- Настенное зарядное устройство для съемного аккумулятора
- Запасной аккумулятор
- Защитные кожухи для опор
- Обшивка для подвесного крепления

Строповые ремни с креплениями для петель, которые можно использовать на подвесных креплениях (для подвесных креплений с кожухом) с крюками:

- Строповые ремни с поддержкой всего тела — без поддержки головы
- Строповые ремни с поддержкой всего тела — с поддержкой головы
- Строповые ремни для одевания или пользования туалетом — с поддержкой или без поддержки головы
- Строповые ремни для ампутированной конечности

4 Ввод в эксплуатацию

4.1 Общие сведения о безопасности

ПРЕДУПРЕЖДЕНИЕ!
- Перед использованием проверьте все детали на наличие повреждений, полученных при транспортировке.
- Не используйте оборудование в случае повреждения. За дальнейшими указаниями обратитесь к своему поставщику продукции Invacare.

ПРЕДУПРЕЖДЕНИЕ!
Риск травмирования
Неправильная сборка может привести к травмам или повреждениям.
- При сборке подъемного устройства для пациента используйте только детали Invacare.
- После каждой сборки необходимо убедиться в том, что все крепления надежно затянуты и все детали исправно работают.
- Не следует чрезмерно затягивать крепежные детали. Это может привести к повреждению монтажных кронштейнов.

Сборка подъемного устройства для пациента выполняется без инструментов.

Если при сборке у вас возникли проблемы или вопросы, обратитесь к своему поставщику продукции Invacare.

4.2 Комплектация

Комплектация зависит от моделей и конфигураций, доступных в вашей стране. См. раздел *1.1 Введение, страница 136*

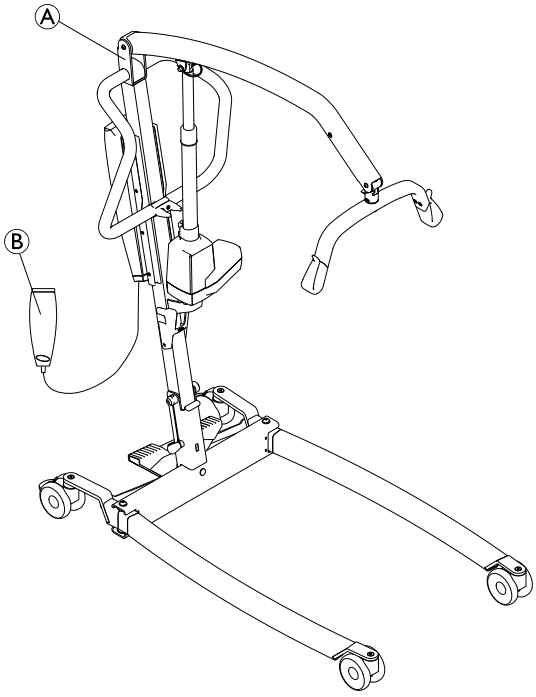

Ⓐ	Подъемное устройство, в том числе основание, стойка, стрела, подвесное крепление, блок управления и приводы: • со складной стойкой (1 шт.); • с фиксированной стойкой (2 шт.). В этом случае основание — отдельная деталь.
Ⓑ	Пульт управления (1 шт.)
	Сетевой шнур (1 шт.)
	Инструкция по эксплуатации (1 шт.)
	Аккумулятор (1 шт.)* — только CBJ Care, CBJ1 и CBJ2
	Рычаг для ручной траверсы изножья (1 шт.)*
	Строповый ремень (1 шт.)*

* Зависит от модели и (или) конфигурации

Если подъемное устройство поставляется со строповым ремнем, указания по использованию, применению, обслуживанию и мойке ремня см. в прилагающейся к нему инструкции по эксплуатации.

4.3 Установка стойки

4.3.1 Раскладывание стойки

(только для складной стойки)

ПРЕДУПРЕЖДЕНИЕ!
- Перед хранением или транспортировкой стойку следует складывать. Каждый раз, когда стойка складывается, НЕОБХОДИМО убедиться, что она правильно закреплена на основании.
- Перед сборкой проверьте все детали на наличие видимых дефектов или повреждений. Если имеется повреждение, не используйте изделие и обратитесь к своему поставщику продукции Invacare.
- Перед сборкой или демонтажом убедитесь в том, что активирована экстренная остановка.
- Во время сборки поднимайте компоненты с осторожностью. Некоторые компоненты тяжелые. Всегда принимайте правильное положение для поднятия.

Распаковку и сборку необходимо выполнять на полу.

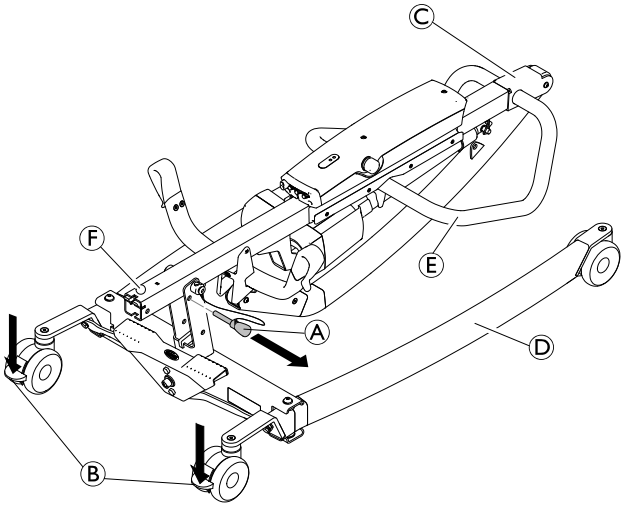

1. Заблокируйте оба задних колеса Ⓑ. Извлеките фиксатор Ⓐ.
2. Приведите собранную стойку Ⓒ в вертикальное положение, наступив одной ногой на опору Ⓓ и потянув толкатель Ⓔ вверх так, чтобы предохранительная защелка Ⓕ зацепилась на своем месте.
3.

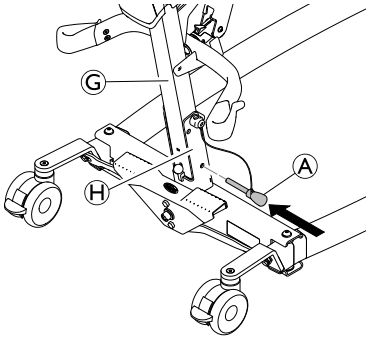

Установите на место фиксатор Ⓐ, продев его через стойку Ⓖ и основание Ⓗ. Убедитесь, что фиксатор вставлен правильно.

4.3.2 Установка стойки на основание

(только для фиксированной стойки)

ПРЕДУПРЕЖДЕНИЕ!
Риск травмы или повреждения
Максимальная безопасная рабочая нагрузка, указанная на стреле и основании, должна быть одинаковой.
– Всегда сравнивайте максимальные значения безопасной рабочей нагрузки, указанные на основании и на стреле.

1.

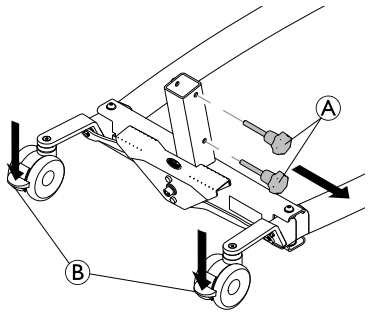

Заблокируйте оба задних колесика Ⓑ и поверните винты-барашки против часовой стрелки Ⓐ, чтобы снять их с основания

2.

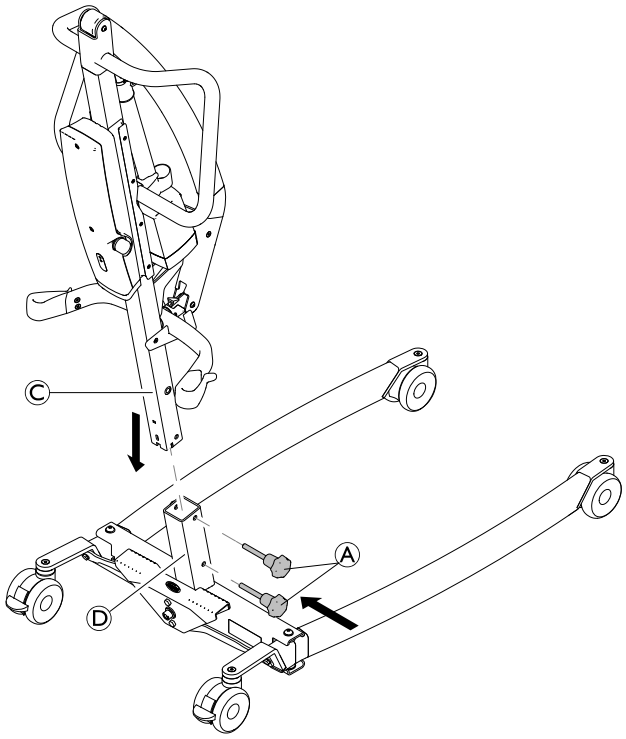

При стреле, направленной вперед, опустите стойку Ⓒ в опору основания Ⓓ и снова установите винты-барашки Ⓐ, чтобы прикрепить стойку Ⓒ к основанию.

4.4 Раскладывание подвесного крепления

1.

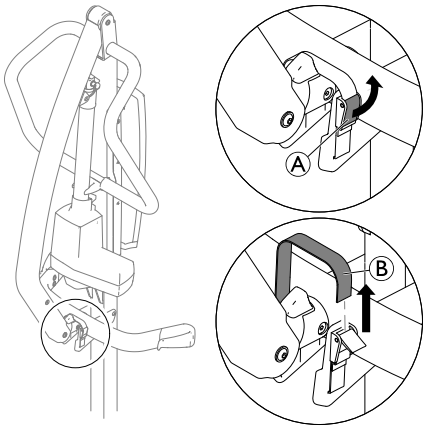

Откройте крепление Ⓐ и извлеките ремень Ⓑ из зажимной пряжки.

2.

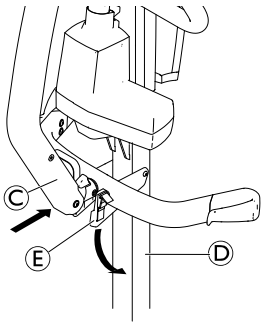

Прижимая стрелу Ⓒ к стойке Ⓓ, отведите вниз держатель подвесного крепления Ⓔ.

3.

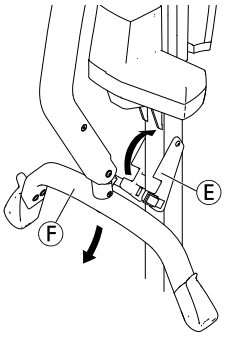

Отведите вниз подвесное крепление Ⓕ и отведите вверх держатель подвесного крепления Ⓔ.

4.

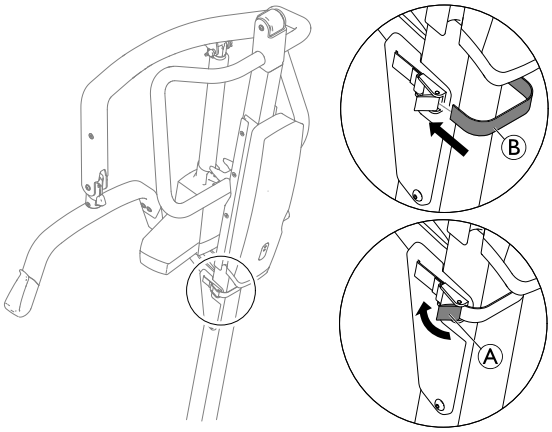

Оберните ремень Ⓑ вокруг задней части стойки, вставьте его в зажимную пряжку и закройте крепление Ⓐ.

4.5 Установка привода на стреле

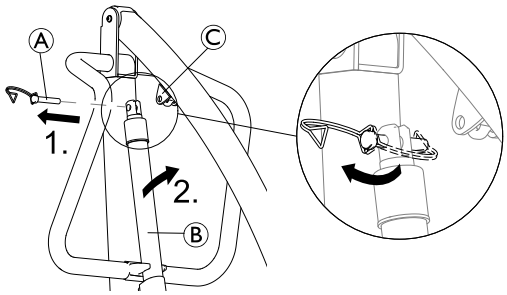

1. Откройте дугообразный зажим и извлеките штифт Ⓐ из привода Ⓑ.
2. Снимите привод Ⓑ с кронштейна на стойке и закрепите его в монтажном кронштейне стрелы Ⓒ.
3.

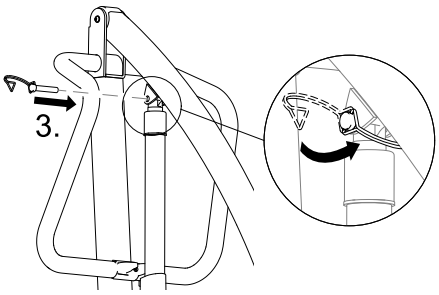

Совместите отверстия и установите на место штифт Ⓐ. Убедитесь в том, что штифт вставлен до конца и зафиксируйте его дугообразным зажимом.

! **ВАЖНО**
По причине более высоких нагрузок в модели Birdie® EVO XPLUS должен использоваться штифт увеличенной длины.
– Используйте для модели Birdie® EVO XPLUS только штифт увеличенной длины, для обозначения которого используется черный дугообразный зажим.

4.6 Установка рычага для ручной траверсы изножья

2 гаечных ключа (13 мм)

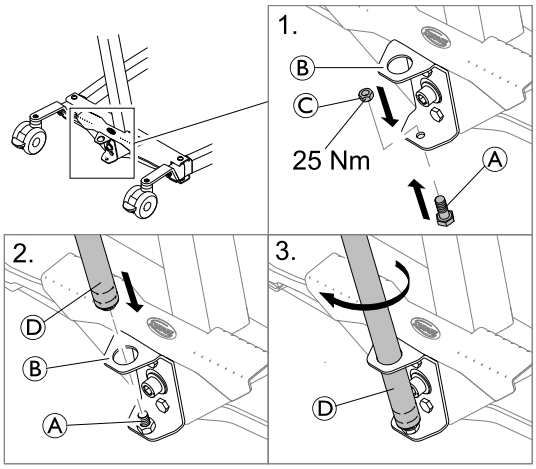

1. Вставьте болт Ⓐ снизу в нижнее отверстие кронштейна Ⓑ и зафиксируйте его с помощью гайки Ⓒ.
2. Вставьте резьбовой конец рычага Ⓓ в верхнее отверстие кронштейна Ⓑ на зафиксированный болт Ⓐ.
3. Поверните рычаг Ⓓ по часовой стрелке, чтобы навернуть его на болт.

4.7 Сброс индикатора обслуживания

(только для блока управления CBJ Care)

! **ВАЖНО!**
Если сигнал обслуживания мигает желтым при повседневном использовании или после повторной сборки, требуется выполнить техническое обслуживание подъемного устройства для пациента.
– Если необходимо обслуживание, обратитесь к поставщику продукции Invacare.

После первоначальной сборки подъемного устройства для пациента индикатор обслуживания мигает желтым, и его необходимо сбросить, прежде чем использовать устройство.

Для первоначального сброса индикатора обслуживания выполните следующее.

1. Найдите пульт управления.
2. Нажмите одновременно кнопку ВВЕРХ и кнопку ВНИЗ и удерживайте их нажатыми в течение пяти секунд.
3. Вы услышите звук, который будет означать сброс индикатора обслуживания.

5 Эксплуатация

5.1 Общие сведения о безопасности

ПРЕДУПРЕЖДЕНИЕ!
Риск травмы или повреждения
Перед использованием подъемного устройства с участием пациента ознакомьтесь со следующими сведениями о безопасности и инструкциями:
– *2 Безопасность, страница 137*
– *6 Перенос пациента, страница 152*

5.2 Блокирование и разблокирование задних колес

ПРЕДУПРЕЖДЕНИЕ!
Риск травмы или повреждения
Подъемное устройство может наклониться и создать угрозу для пациента и помощников.
– Invacare рекомендует не блокировать задние колеса во время подъема. Это нужно, чтобы подъемное устройство стабилизировалось в начале подъема пациента с кресла, кровати или любого стационарного объекта.
– Invacare рекомендует блокировать задние колеса подъемного устройства только при размещении стропового ремня вокруг пациента или снятии этого ремня.

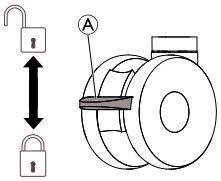

- Чтобы заблокировать колесико, нажмите ногой на педаль Ⓐ.
- Чтобы разблокировать колесико, поднимите ногой педаль Ⓐ.

5.3 Подъем и опускание электрического подъемного устройства

Подъемное устройство поднимается или опускается с помощью пульта управления.

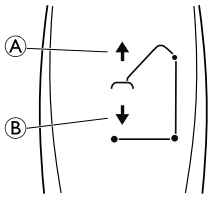

1. Чтобы поднять подъемное устройство, нажмите и удерживайте кнопку UP Ⓐ. В результате этого стрела и пациент будут подняты.
2. Чтобы опустить подъемное устройство, нажмите и удерживайте кнопку DOWN Ⓑ. В результате этого стрела и пациент будут опущены.

Чтобы перестать поднимать или опускать подъемное устройство, отпустите кнопку.

5.4 Закрытие и раскрытие опор

ПРЕДУПРЕЖДЕНИЕ!
Риск травмирования
Подъемное устройство может наклониться и создать угрозу для пациента и помощников.
– Для обеспечения устойчивости и безопасности опоры подъемного устройства должны находиться в максимально раскрытом положении. Если необходимо закрыть опоры для маневрирования подъемным устройством под кроватью, закройте их, но только на время, пока размещаете подъемное устройство над пациентом и поднимаете пациента с поверхности кровати. Когда опоры подъемного устройства больше не находятся под кроватью, их следует вернуть в максимально раскрытое положение.

5.4.1 Закрытие и раскрытие электрических опор

Опоры основания раскрываются или закрываются с помощью пульта управления.

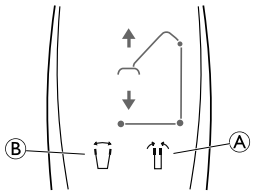

1. Чтобы закрыть опоры, нажмите и удерживайте кнопку закрытия опор Ⓐ.
2. Чтобы раскрыть опоры, нажмите и удерживайте кнопку раскрытия опор Ⓑ.

Если отпустить кнопку, опоры перестанут двигаться.

5.4.2 Закрытие и раскрытие опор вручную

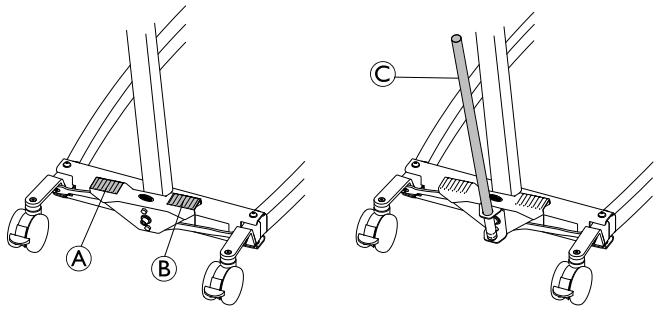

Ручная траверса изножья регулируется с помощью двух педалей (Ⓐ и Ⓑ) или рычага Ⓒ.

1. Чтобы раскрыть опоры, нажмите ногой правую педаль Ⓑ.
2. Чтобы закрыть опоры, нажмите ногой левую педаль Ⓐ.

Если используется рычаг:

1. Чтобы раскрыть опоры, сдвиньте рычаг Ⓒ вправо.
2. Чтобы закрыть опоры, сдвиньте рычаг Ⓒ влево.

5.5 Замена подвесного крепления

(только для подвесного крепления с функцией SMARTLOCK™)

ПРЕДУПРЕЖДЕНИЕ!
Риск травмирования
- Используйте только подвесные крепления, предназначенные для данного подъемного устройства.
- Убедитесь в том, что подвесное крепление подходит для пациента и типа подъема или перемещения, который будет выполняться.
- Убедитесь в том, что подвесное крепление надежно прикреплено к соединителю стрелы и его можно отсоединить только нажатием кнопки разблокировки.

Снятие подвесного крепления

1. 2.

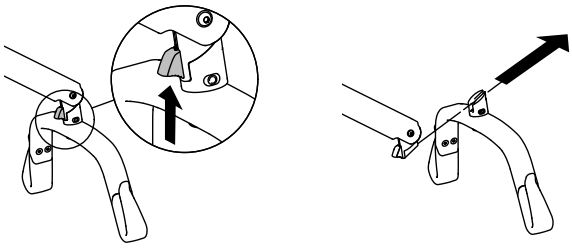

1. Нажмите кнопку разблокировки и удерживайте ее в верхнем положении.
2. Выдвиньте подвесное крепление вперед и немного вверх.

Прикрепление подвесного крепления

1. Двигайте подвесное крепление внутрь до отчетливого щелчка.
2. Убедитесь в том, что подвесное крепление надежно прикреплено к соединителю стрелы и его можно отсоединить только нажатием кнопки разблокировки.

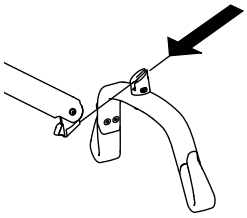

5.6 Функции экстренного срабатывания

5.6.1 Экстренная остановка: процедура

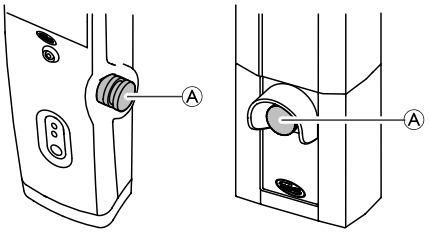

1. Нажмите на блоке управления красную экстренную кнопку Ⓐ, чтобы остановить подъем или опускание стрелы и пациента.
2. Для сброса поверните экстренную кнопку по часовой стрелке.

5.6.2 Включение функции экстренного опускания (блок управления CBJ Home)

Если пульт управления не срабатывает, стрелу можно опустить с помощью круглого переключателя аварийного расцепителя.

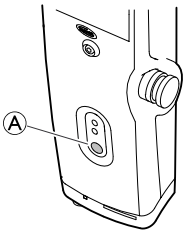

1. Чтобы опустить стрелу, нажмите и удерживайте кнопку Ⓐ на передней части блока управления.
2. Чтобы перестать опускать стрелу, отпустите кнопку.

5.6.3 Включение функции экстренного опускания (блок управления CBJ Care, CBJ1, CBJ2)

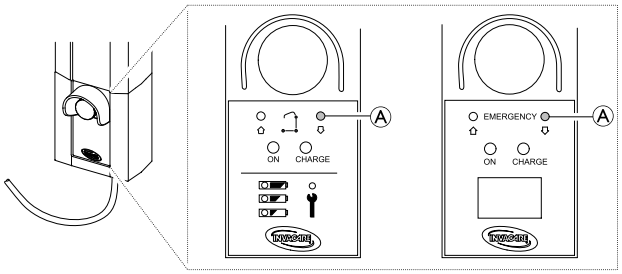

Если пульт управления не срабатывает, стрелу можно опустить с помощью круглого переключателя аварийного расцепителя. Нажмите кнопку острым предметом, например карандашом.

1. Чтобы опустить стрелу, нажмите и удерживайте кнопку Ⓐ на передней части блока управления.
2. Чтобы перестать опускать стрелу, отпустите кнопку.

5.6.4 Включение функции экстренного подъема (блок управления CBJ Care, CBJ1)

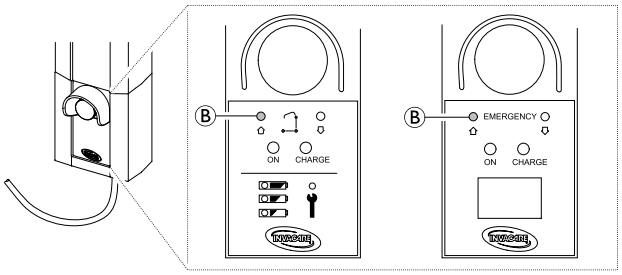

Если пульт управления не срабатывает, стрелу можно поднять с помощью круглого переключателя для экстренного подъема. Нажмите кнопку острым предметом, например карандашом.

1. Чтобы поднять стрелу, нажмите и удерживайте кнопку Ⓑ на передней части блока управления.
2. Чтобы перестать поднимать стрелу, отпустите кнопку.

5.6.5 Активация механического экстренного опускания

Если экстренное опускание на блоке управления не работает, в качестве резервного средства можно

использовать механическое экстренное опускание. Это может произойти в случае частичного или полного отключения питания, а также разрядки аккумулятора во время использования.

ПРЕДУПРЕЖДЕНИЕ!
Риск травмы или повреждения
Повторное механическое экстренное опускание приводит к значительному увеличению скорости опускания.
- Используйте механическое экстренное опускание только в качестве резервного средства, если не работает экстренное опускание на блоке управления.
- Не используйте механическое экстренное опускание несколько раз подряд.
- Всегда опускайте пациента на опорную поверхность, такую как кровать или стул.
- После использования механического экстренного опускания необходимо проверить подъемное устройство для пациента во избежание возникновения неисправности блока управления.

Birdie® EVO и Birdie® EVO PLUS / XPLUS

1. Найдите красную экстренную рукоятку Ⓐ в нижней части поршня привода.
2. Медленно потяните красную экстренную рукоятку Ⓐ вверх и удерживайте ее в том положении, в котором достигается безопасная скорость опускания.
3. Если при полностью вытянутой экстренной рукоятке Ⓐ опускание не происходит, одновременно надавите на стрелу.

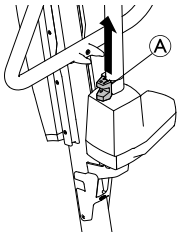

Эффективная скорость опускания зависит от веса пациента. Если скорость слишком низкая или слишком высокая, ее можно настроить в соответствии с весом пациента.
Регулировка скорости опускания:

1. Найдите винт в нижнем отверстии красной экстренной рукоятки Ⓐ.
2. Чтобы увеличить скорость, поверните винт против часовой стрелки.
3. Чтобы уменьшить скорость, поверните винт по часовой стрелке.

Birdie® EVO COMPACT

(дополнительно)

1. Найдите ручку аварийного расцепителя Ⓐ в верхней части поршня привода.
2. Поверните ручку аварийного расцепителя Ⓐ по часовой стрелке.

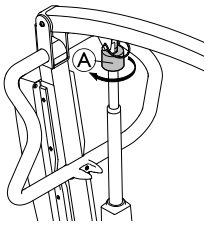

5.7 Зарядка аккумулятора

ВАЖНО!
- Во время зарядки аккумулятора не должна быть активирована экстренная остановка.
- Аккумулятор необходимо заряжать в помещении с хорошей вентиляцией воздуха.
- Если подъемное устройство подключено к источнику питания, электрические функции не работают.
- Не пытайтесь использовать подъемное устройство, если корпус аккумулятора поврежден.
- Перед дальнейшим использованием замените поврежденный корпус аккумулятора.
- Не перемещайте подъемное устройство, не отсоединив его от розетки.

Чтобы обеспечить оптимальное использование подъемного устройства и продлить срок службы аккумулятора, аккумулятор рекомендуется заряжать ежедневно. Кроме того, его рекомендуется зарядить перед первым использованием.

5.7.1 Блок управления CBJ Home

Блок управления может издавать звуковой сигнал. Сигнал указывает на низкий заряд аккумулятора, при котором еще можно опустить пациента. Рекомендуется заряжать аккумуляторы сразу после того, как прозвучал сигнал.

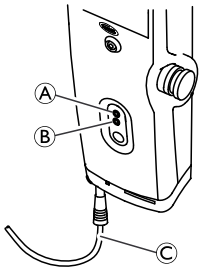

1. Подсоедините шнур питания Ⓒ к розетке.

   ℹ Зарядка аккумулятора длится приблизительно 4 часа. Когда аккумуляторы полностью заряжены, зарядное устройство автоматически перестает работать.
   Желтый диод Ⓐ сверху мигает во время зарядки и начинает светиться непрерывно, после того как зарядка завершается.
   Зеленый диод Ⓑ внизу непрерывно светится, когда блок управления подключен к электросети, а также загорается при нажатии любой кнопки на пульте управления или при активации функции электрического экстренного опускания.

2. После полной зарядки аккумулятора отсоедините шнур питания от розетки.

5.7.2 Блока управления CBJ Care, CBJ1, CBJ2

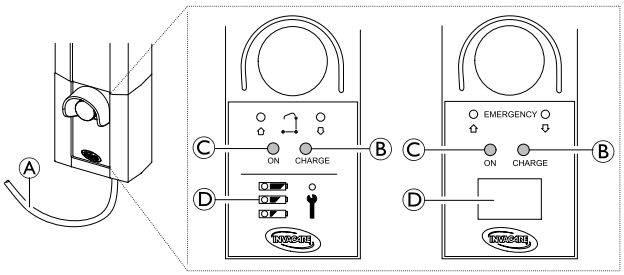

Блок управления может издавать звуковой сигнал. Сигнал указывает на низкий заряд аккумулятора, при котором еще можно опустить пациента. Рекомендуется заряжать аккумуляторы сразу после того, как прозвучал сигнал.

1. Подсоедините шнур питания Ⓐ к розетке.

   ℹ Зарядка аккумулятора длится приблизительно 4 часа. Когда аккумуляторы полностью заряжены, зарядное устройство автоматически перестает работать.
   Желтый диод Ⓑ справа будет непрерывно светиться во время зарядки и выключится, когда аккумулятор полностью зарядится.
   Зеленый диод Ⓒ слева будет непрерывно светиться, пока блок управления будет подключен к электросети.

2. После полной зарядки аккумулятора отсоедините шнур питания Ⓐ от розетки.

Индикатор аккумулятора

На блоке управления может находиться индикатор аккумулятора Ⓓ, обозначающий уровень заряда.

CBJ Care

Тип индикатора аккумулятора	Состояние аккумулятора	Описание
	Полностью заряжен	Аккумулятор находится в хорошем состоянии — зарядка не требуется (100–50 %). Светодиодный индикатор вверху светится ЗЕЛЕНЫМ.
	Частично заряжен	Аккумулятор необходимо зарядить (50–25 %). Светодиодный индикатор в центре светится ЖЕЛТЫМ.
	Почти разряжен	Аккумулятор необходимо зарядить (менее 25 %). Нажатие кнопки сопровождается звуковым сигналом. Светодиодный индикатор внизу светится ЖЕЛТЫМ.
	Разряжен (светодиодный индикатор мигает)	Аккумулятор необходимо зарядить. Некоторые функции подъемного устройства недоступны. Можно только опустить стрелу.

CBJ1 и CBJ2 со светодиодным индикатором

Тип индикатора аккумулятора	Состояние аккумулятора	Описание
0 25 50 75 100% CAPACITY	Полностью заряжен (100 %)	Аккумулятор находится в хорошем состоянии — зарядка не требуется (100 %).
0 25 50 75 100% CAPACITY	Частично заряжен (75 %)	Аккумулятор находится в хорошем состоянии — зарядка не требуется (75 %).
0 25 50 75 100% CAPACITY	Частично заряжен (50 %)	Аккумулятор необходимо зарядить (50 %).
0 25 50 75 100% CAPACITY	Почти разряжен (25 %)	Аккумулятор необходимо зарядить (25 %). Нажатие кнопки сопровождается звуковым сигналом.
STOP 0 25 50 75 100% CAPACITY	Разряжен (0 %)	Аккумулятор необходимо зарядить. Некоторые функции подъемного устройства недоступны. Можно только опустить стрелу.

5.7.3 Дополнительный пульт управления

Для CBJ Care предусмотрен дополнительный пульт управления с индикатором аккумулятора.

Тип индикатора аккумулятора	Состояние аккумулятора	Описание
○/○/●	Полностью заряжен	Аккумулятор находится в хорошем состоянии — зарядка не требуется (100 %–50 %). Правый светодиодный индикатор светится ЗЕЛЕНЫМ.
○/●/○	Частично заряжен	Аккумулятор необходимо зарядить (50–25 %). Светодиодный индикатор в центре светится ЖЕЛТЫМ.
●/○/○	Почти разряжен	Аккумулятор необходимо зарядить (менее 25 %). Нажатие кнопки сопровождается звуковым сигналом. Левый светодиодный индикатор светится ЖЕЛТЫМ.
✸/○/○	Разряжен (светодиодный индикатор мигает)	Аккумулятор необходимо зарядить. Некоторые функции подъемного устройства для пациента недоступны. Можно только опустить стрелу.

5.7.4 Зарядное устройство, приобретаемое отдельно

(только для блоков управления со съемным аккумулятором)

ℹ Процедура извлечения или установки аккумулятора одинакова для блока управления и зарядного устройства.

Извлечение аккумулятора

1.

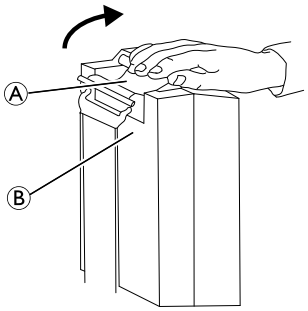

2.

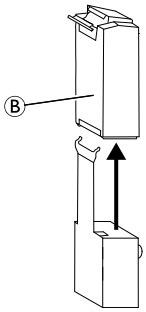

1. Поднимите вверх рукоятку Ⓐ с обратной стороны аккумулятора Ⓑ.
2. Поднимите аккумулятор вверх и вовне в сторону от блока управления или зарядного устройства.

Установка аккумулятора

⚠ **ОСТОРОЖНО!**
Неправильная установка аккумулятора может привести к травме или повреждению.
– Когда аккумулятор устанавливается в блоке управления или зарядном устройстве, должен прозвучать отчетливый щелчок, подтверждающий правильность установки.

1. Поместите аккумулятор Ⓑ в блок управления или зарядное устройство, как показано на рисунке. Должен прозвучать отчетливый щелчок.

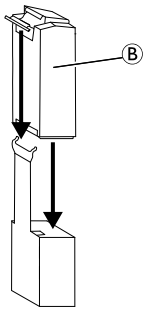

ℹ Когда аккумулятор будет помещен в зарядное устройство, загорится светодиодный индикатор зарядки. После завершения зарядки этот индикатор погаснет.

Полностью разряженный аккумулятор заряжается примерно за четыре часа.

6 Перенос пациента

6.1 Общие сведения о безопасности

ПРЕДУПРЕЖДЕНИЕ!
Риск травмы или повреждения
Неправильное использование данного изделия может привести к травме или повреждению.
– Перед переносом на стационарный объект (инвалидную коляску, кровать, стульчак или другую поверхность) убедитесь, что грузоподъемность изделия позволяет выдержать вес пациента.
– Если применимо, перед опусканием пациента на стационарный объект (инвалидную коляску, кровать и т. п.) или снятием пациента с него фиксаторы колес или колесиков такого объекта должны быть переведены в положение блокировки.

ПРЕДУПРЕЖДЕНИЕ!
Риск травмы или повреждения
Неправильное использование данного изделия может привести к травме или повреждению.
– Чтобы толкать или тянуть подъемное устройство, всегда используйте толкатели на стойке.
– Не применяйте подъемное устройство на наклонной поверхности. Invacare рекомендует использовать изделие только на плоской поверхности.
– Во время переноса пациента, который удерживается строповым ремнем, прикрепленным к подъемному устройству, НЕ катите устройство по неровным поверхностям. Это может привести к его опрокидыванию.

ПРЕДУПРЕЖДЕНИЕ!
Риск травмы или повреждения
Ущерб, причиненный деталям подъемного устройства (пульту управления, колесикам и т. п.) из-за столкновения с полом, стенами или другими стационарными объектами, может привести к повреждению изделия и нанесению травмы.
– НЕ допускайте столкновения деталей подъемного устройства с полом, стенами или другими стационарными объектами.
– ВСЕГДА храните пульт управления в надлежащих условиях, когда он не используется.

ПРЕДУПРЕЖДЕНИЕ!
Риск травмирования
Подвесное крепление может неожиданно переместиться и нанести травму.
– Во время приведения подъемного устройства в нужную позицию не забывайте о положении подвесного крепления и пациента.

ПРЕДУПРЕЖДЕНИЕ!
Опасность опутывания или удушения
При неправильном выборе положения шнура пульта управления и его ненадлежащем закреплении шнур может нанести травму.
– ВСЕГДА обращайте внимание на расположение шнура пульта управления относительно пациента и ухаживающих лиц.
– НЕ допускайте, чтобы шнур пульта управления опутывал пациента и ухаживающих лиц.
– Пульт управления должен фиксироваться надлежащим образом. ВСЕГДА храните пульт управления в надлежащих условиях, когда он не используется.

ПРЕДУПРЕЖДЕНИЕ!
Опасность опутывания или удушения
Во время подъема предметы, окружающие пациента, могут опутать его и привести к удушению. Чтобы избежать опутывания или удушения:
– Перед подъемом убедитесь, что пациенту не мешают посторонние предметы.

ПРЕДУПРЕЖДЕНИЕ!
Риск защемления
Существует риск защемления пальцев между крюками подвесного крепления и строповым ремнем.
– Проявляйте осторожность во время подъема.
– НИКОГДА не располагайте руки или пальцы на крюках или рядом с ними во время подъема.
– Перед подъемом убедитесь, что руки и пальцы пациента находятся на расстоянии от крюков.

ВАЖНО!
Все процедуры переноса, описанные далее, может выполнять один (1) помощник. Однако Invacare рекомендует, чтобы по возможности эти процедуры выполняли два (2) помощника.

6.2 Подготовка к подъему

ПРЕДУПРЕЖДЕНИЕ!
Риск травмирования
Во время переноса и подъема стрела может столкнуться с пациентом или ухаживающими лицами и нанести травму.
– Во время переноса ВСЕГДА обращайте внимание на положение стрелы.
– Стрела должна находиться в таком положении, при котором она не может столкнуться с пациентом или стоящими рядом людьми.
– Во время переноса ВСЕГДА обращайте внимание на положение своего тела относительно стрелы.

1. Перед началом просмотрите сведения и выполните все предупреждения, указанные в разделах *2 Безопасность, страница 137* и *Подъем пациента*.
2. Поместите пациента на строповый ремень. См. инструкцию по эксплуатации стропового ремня.

3. Разблокируйте задние колеса. См. раздел *5 Эксплуатация, страница 147.*
4. Раскройте опоры подъемного устройства. См. раздел *5 Эксплуатация, страница 147.*
5. Переместите подъемное устройство для пациента в нужное положение с помощью толкателей.

ПРЕДУПРЕЖДЕНИЕ!
- Если подъемное устройство используется с кроватями или инвалидными колясками, обращайте внимание на его положение относительных этих предметов, чтобы оно не спуталось с ними.
- Перед тем как расположить опоры подъемного устройства для пациента под кроватью, убедитесь, что вокруг отсутствуют какие-либо препятствия.

6. Опустите подъемное устройство для пациента, чтобы строповый ремень было легко прикрепить.
7. Заблокируйте задние колеса. См. раздел *5 Эксплуатация, страница 147*
8. Прикрепите строповый ремень. См. раздел *6.2.1 Прикрепление стропового ремня к подъемному устройству для пациента, страница 153*

6.2.1 Прикрепление стропового ремня к подъемному устройству для пациента

ПРЕДУПРЕЖДЕНИЕ!
Риск травмирования
Если использовать неподходящие или поврежденные строповые ремни, пациент может упасть или помощники могут получить травму.
- Используйте строповый ремень, одобренный компанией Invacare и рекомендуемый доктором, медсестрой или фельдшером пациента для его комфорта и безопасности.
- Строповые ремни и дополнительные принадлежности к подъемным устройствам для пациента от компании Invacare разработаны специально для использования в сочетании с подъемными устройствами для пациента Invacare.
- После каждой стирки (согласно инструкциям по использованию стропового ремня) проверяйте строповые ремни на износ и неплотные швы.
- Выцветшие, рваные, порезанные, изношенные или поврежденные строповые ремни представляют опасность и могут привести к травме. Немедленно утилизируйте их.
- НЕ вносите в строповые ремни изменения.

ПРЕДУПРЕЖДЕНИЕ!
Риск травмирования
Если неправильно прикрепить или отрегулировать строповые ремни, пациент может упасть или помощники могут получить травму.
- После каждого снятия или замены стропового ремня следует проверять его крепления, чтобы убедиться в их надежности перед переносом пациента со стационарного объекта (например, с кровати, кресла или стульчака).
- Строповый ремень НЕОБХОДИМО прикреплять ПОСЛЕ установки подвесного крепления на подъемном устройстве для пациента.
- НЕ помещайте между пациентом и материалом стропового ремня какую-либо урологическую прокладку или подушку для сидения с пластиковой задней частью, так как во время переноса пациент может из-за этого выскользнуть из стропового ремня.
- При подъеме пациента убедитесь, что для его головы достаточно опоры.
- Расположите пациента в строповом ремне согласно прилагающимся к нему инструкциям.
- Если строповый ремень необходимо отрегулировать, чтобы улучшить комфорт и усилить безопасность пациента, это нужно сделать до его перемещения.

Ремни стропового ремня могут оснащаться петлями разной длины с цветовыми кодами. Благодаря этому пациента можно помещать в различные положения. Ремни небольшой длины на плечах обеспечивают более вертикальный подъем, что повышает удобство при размещении на кресле или инвалидной коляске. При увеличении длины наплечных ремней достигается откинутое положение, которое подходит для переноса на кровать. Чтобы подъем пациента был равномерным, обязательно подберите соответствующие цвета петель ремней с каждой стороны стропового ремня.

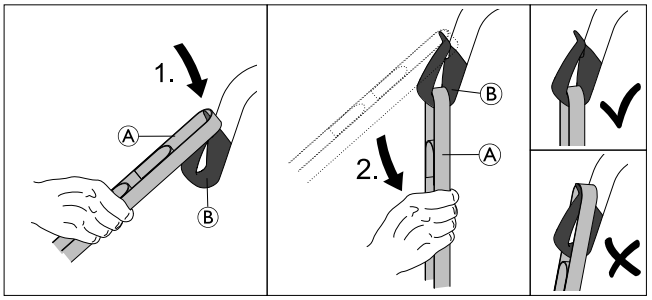

1. Поместите необходимую петлю ремня Ⓐ на нос крюка Ⓑ.
2. Потяните ремень вниз Ⓐ таким образом, чтобы петля полностью разместилась в несущей части крюка Ⓑ.
3. Повторите эти действия для всех остальных ремней стропового ремня.
   a.

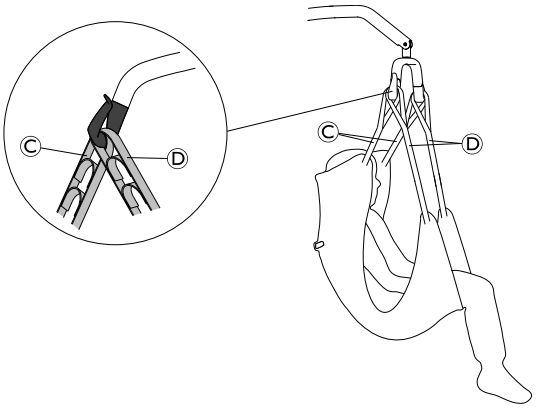

   На 2-точечном подвесном креплении закрепите на каждом крюке сначала наплечный ремень Ⓒ, а затем ножной ремень Ⓓ.

   b.

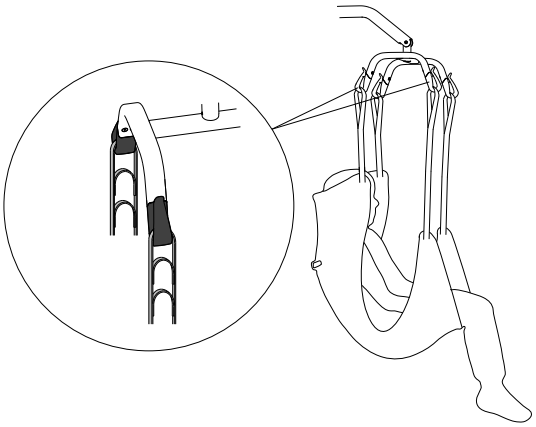

   На 4-точечном подвесном креплении закрепите каждый ремень на отдельном крюке.

6.3 Перемещение пациента с кровати

1. Подготовьтесь к подъему. См. раздел *6.2 Подготовка к подъему, страница 152*
2. Прикрепите строповый ремень к подъемному устройству. См. раздел *6.2.1 Прикрепление стропового ремня к подъемному устройству для пациента, страница 153*
3. Разблокируйте задние колеса.
4.

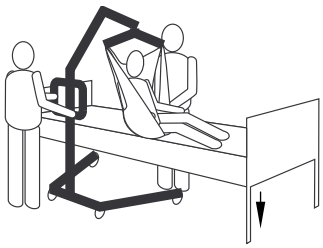

   Опустите кровать в самое нижнее положение.

5.

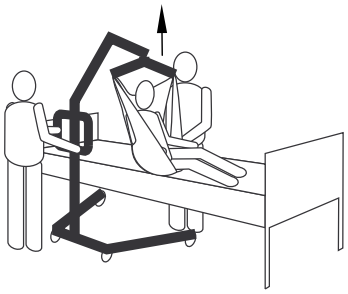

   Поднимите пациента так, чтобы он не касался стационарного объекта. При этом весь вес пациента должен удерживаться подъемным устройством.

   ℹ Стрела остается на месте, пока не будет нажата кнопка ВНИЗ.

6.

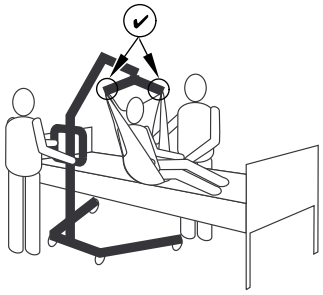

   Перед перемещением пациента проверьте надежность крепления стропового ремня на крюках подвесного крепления. См. раздел *6.2.1 Прикрепление стропового ремня к подъемному устройству для пациента, страница 153* В случае ненадлежащего крепления опустите пациента на стационарный объект и устраните проблему.

7.

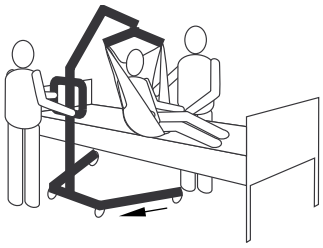

   Используя толкатели, отодвиньте подъемное устройство от стационарного объекта.

8.

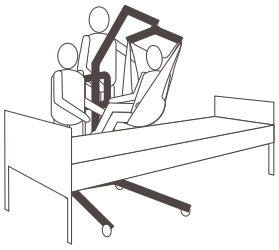

   Используя ручки на строповом ремне, поверните пациента лицом к помощнику, который управляет подъемным устройством для пациента.

9.

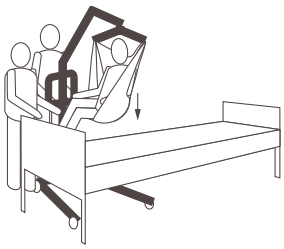

Опустите пациента так, чтобы его ноги располагались на основании подъемного устройства, по обе стороны от стойки.

Низкий центр тяжести обеспечивает устойчивость. Благодаря этому пациент чувствует себя в большей безопасности, а подъемное устройство легче передвигается.

10.

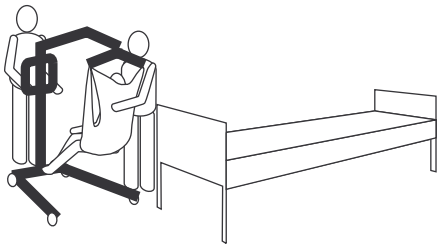

Передвигайте подъемное устройство для пациента, крепко держась двумя руками за толкатели.

11. Выполните перемещение на другую фиксированную поверхность или стационарный объект.

6.4 Перемещение пациента на кровать

1. Выполните следующие шаги в дополнение к предусмотренной процедуре подъема пациента с какой-либо зафиксированной поверхности или стационарного объекта
2.

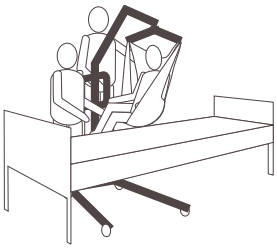

Поднимите или опустите подъемное устройство, расположив пациента над стационарной поверхностью. Пациента следует поднимать или опускать так, чтобы он не задевал края стационарного объекта.

3.

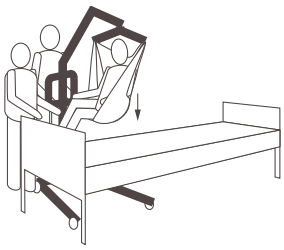

Опустите пациента на стационарную поверхность.

4. Убедитесь в том, что весь вес пациента удерживается поверхностью, на которую вы его перемещаете.
5. Заблокируйте задние колеса.
6. Поднимите кровать до подходящего уровня (обычно до уровня бедер ухаживающего человека).
7.

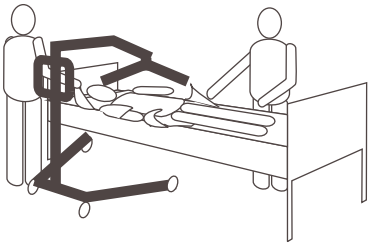

Отсоедините строповый ремень от подвесного крепления.

8. Разблокируйте задние колеса.
9.

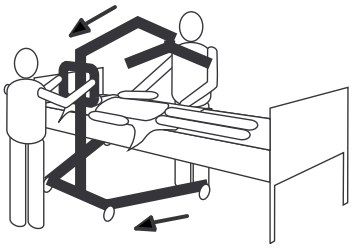

Отодвиньте подъемное устройство в сторону.

6.5 Перемещение пациента с инвалидной коляски

1. Заблокируйте парковочные тормоза инвалидной коляски, чтобы предотвратить ее движение.
2. Подготовьтесь к подъему. См. раздел *6.2 Подготовка к подъему, страница 152*
3. Убедитесь, что инвалидная коляска размещается между раскрытыми опорами подъемного устройства для пациента, а пациент располагается лицом к стойке.
4. Прикрепите строповый ремень к подъемному устройству для пациента. См. раздел *6.2.1 Прикрепление стропового ремня к подъемному устройству для пациента, страница 153*
5. Разблокируйте задние колеса.
6.

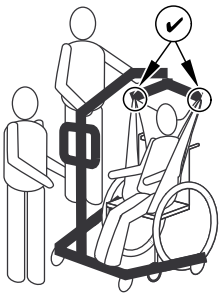

Поднимайте стрелу до натяжения ремешков стропового ремня и проверьте надежность крепления стропового ремня на крюках подвесного крепления. См. раздел *6.2.1 Прикрепление стропового ремня к подъемному устройству для пациента, страница 153* В случае ненадлежащего крепления опустите пациента на инвалидную коляску и устраните проблему.

7.

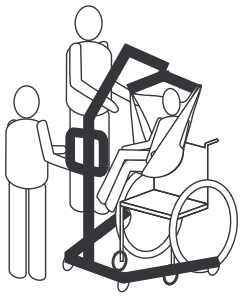

Поднимите пациента так, чтобы он не касался поверхности инвалидной коляски. При этом весь вес пациента должен удерживаться подъемным устройством для пациента.

8. Используя толкатели, отодвиньте подъемное устройство для пациента от инвалидной коляски.
9. Выполните перемещение на другую фиксированную поверхность или стационарный объект.

6.6 Перемещение пациента на инвалидную коляску

ПРЕДУПРЕЖДЕНИЕ!
Риск травмирования
- Перед перемещением убедитесь, что грузоподъемность инвалидной коляски позволяет выдержать вес пациента.
- Колесные стопоры инвалидной коляски ДОЛЖНЫ быть заблокированы перед опусканием пациента на инвалидную коляску для транспортировки.

1. Выполните следующие шаги в дополнение к предусмотренной процедуре подъема пациента с какой-либо зафиксированной поверхности или стационарного объекта
2. Заблокируйте парковочные тормоза инвалидной коляски, чтобы предотвратить ее движение.
3. Расположите пациента над сидением спиной к спинке коляски.
4.

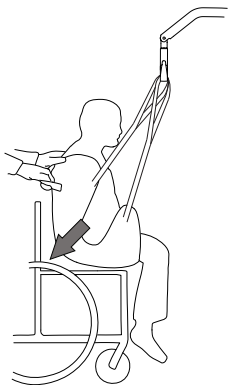

Начинайте опускать пациента, направляя его бедра как можно ближе к спинке с помощью поручня (на некоторых моделях) или разных сторон стропового ремня, чтобы добиться нужного положения пациента в коляске. Это позволит найти правильный центр тяжести и избежать наклона коляски вперед.

6.7 Перенос пациента на стульчак и с него

Подъемное устройство для пациента Invacare НЕ предполагается использовать как транспортировочное устройство. Если ванная комната НЕ находится рядом с кроватью или подъемное устройство для пациента нельзя легко провезти к стульчаку, пациент ДОЛЖЕН быть перенесен в инвалидную коляску и перевезен в ванную комнату. Только после этого подъемное устройство можно будет снова использовать, чтобы поместить пациента на стандартный стульчак.

Строповые ремни с отверстиями для стульчака рассчитаны на использование с креслом-туалетом или стандартным стульчаком.

Перед переносом пациента подъемное устройство необходимо переместить в ванную комнату, чтобы проверить, легко ли оно может быть провезено к стульчаку.

1. Выполните следующие шаги в дополнение к предусмотренной процедуре подъема пациента с какой-либо зафиксированной поверхности или стационарного объекта
2.

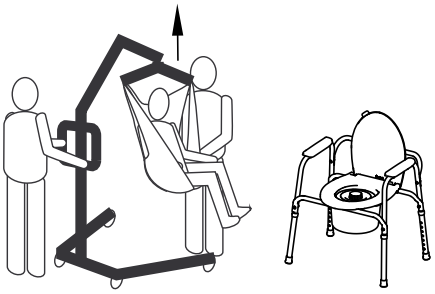

Поднимите пациента вверх настолько, чтобы он не касался ручек кресла-туалета. При этом вес пациента должен поддерживаться подъемным устройством. См. раздел *5 Эксплуатация, страница 147*

3.

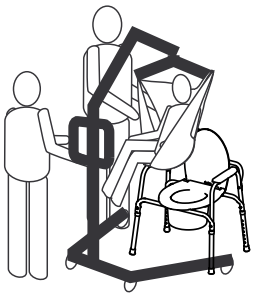

Расположите подъемное устройство так, чтобы его опоры находились с внешней стороны ножек стульчака, толкатели — напротив него. Затем направьте пациента так, чтобы он расположился над стульчаком.

4.

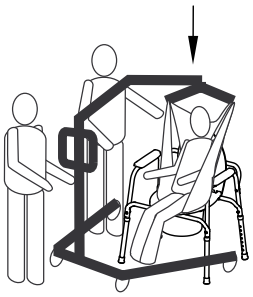

Опустите пациента на стульчак, не снимая строповый ремень с крюков подвесного крепления. Invacare рекомендует не снимать строповый ремень с подвесного крепления, пока пациент пользуется креслом-туалетом или стандартным стульчаком.

5.

Когда все завершится, еще раз проверьте правильность прикрепления стропового ремня.

6. Поднимите пациента со стульчака.
7.

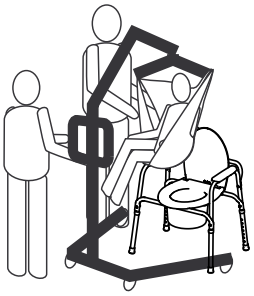

Когда пациент не будет касаться поверхности стульчака, отодвиньте подъемное устройство от него с помощью толкателей.

8. Выполните перемещение на другую фиксированную поверхность или стационарный объект.

6.8 Поднятие пациента с пола

ПРЕДУПРЕЖДЕНИЕ!
Риск травмирования
Подъемное устройство может нанести травмы пациенту, находящемуся на полу, или помощнику, работающему на полу.
– Всегда соблюдайте осторожность, подвигая детали подъемного устройства близко к человеку, находящемуся на полу.

1. Проверьте, есть ли у пациента травмы от падения. Если ему не требуется медицинская помощь, выполните перемещение.
2.

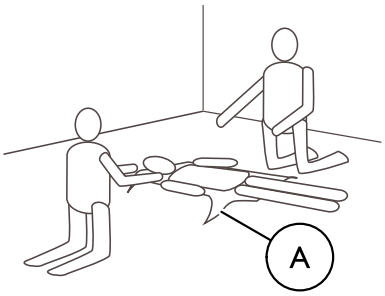

Расположите строповый ремень Ⓐ под пациентом. Подробные сведения о расположении строповых ремней см. в инструкции по эксплуатации стропового ремня.

3.

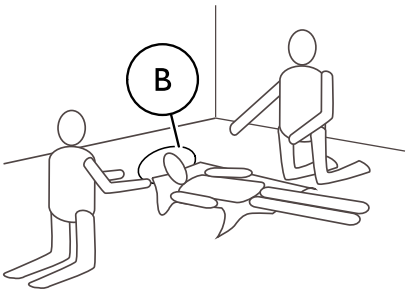

Помогите пациенту согнуть колени и приподнять голову над полом, подложив под нее подушку Ⓑ.

4. Разблокируйте задние колеса. См. раздел *5 Эксплуатация, страница 147*
5. Раскройте опоры подъемного устройства. См. раздел *5 Эксплуатация, страница 147*
6.

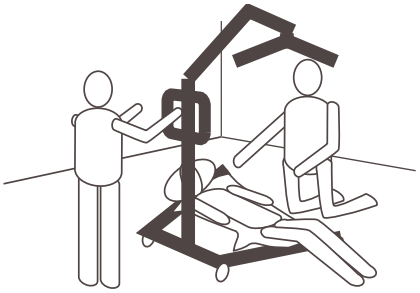

Расположите подъемное устройство так, чтобы одна опора находилась под согнутыми коленями пациента, а вторая — под его головой. Строповые ремни должны оставаться между опорами.

7.

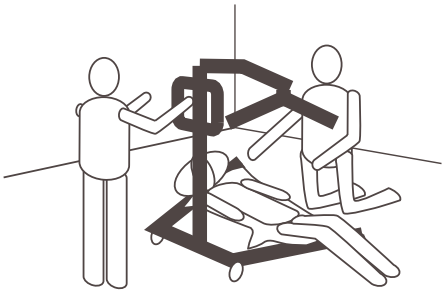

Опустите стрелу так, чтобы подвесное крепление располагалось прямо над грудью пациента.

8.

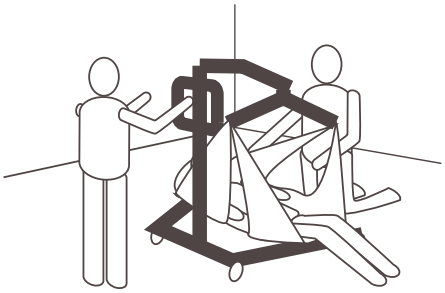

Прикрепите строповый ремень. См. раздел *6.2.1 Прикрепление стропового ремня к подъемному устройству для пациента, страница 153*

9. Поднимите стрелу, чтобы поднять пациента с пола.
10. Выполните перемещение на другую фиксированную поверхность или стационарный объект.

7 Транспортировка и хранение

7.1 Общая информация

Когда подъемное устройство для пациента транспортируется или не используется в течение некоторого времени, кнопка экстренной остановки должна находиться в нажатом положении.

Для транспортировки и хранения подъемное устройство в сложенном или разобранном виде можно поместить в упаковочную коробку.

Сложенные подъемные устройства можно тянуть за задние колеса. Подъемные устройства с ручной траверсой изножья можно парковать в вертикальном положении, при этом стойка и стрела в сборе должны быть направлены вверх.

Подъемное устройство для пациента должно храниться при обычной комнатной температуре. Если оно хранится в сырой, холодной или влажной среде, двигатель и другие крепежные детали могут подвергнуться коррозии. См. раздел *11.4 Условия окружающей среды, страница 166*

7.2 Снятие стойки с основания

(только для фиксированной стойки)

1. Снимите дополнительный рычаг траверсы изножья, если он прикреплен.
2. Опустите стрелу и полностью сведите опоры.
3. Активируйте кнопку экстренной остановки и примените тормоза колесиков.
4. Выполните в обратном порядке процедуру, описанную в разделе *4.5 Установка привода на стреле, страница 145*
5. Выполните в обратном порядке процедуру, описанную в разделе *4.4 Раскладывание подвесного крепления, страница 144*
6. Выполните в обратном порядке процедуру, описанную в разделе *4.3.2 Установка стойки на основание, страница 144*

7.3 Складывание стойки

(только для складной стойки)

1. Снимите дополнительный рычаг траверсы изножья, если он прикреплен.
2. Опустите стрелу и полностью сведите опоры.
3. Активируйте кнопку экстренной остановки и примените тормоза колесиков.
4. Выполните в обратном порядке процедуру, описанную в разделе *4.5 Установка привода на стреле, страница 145*
5. Выполните в обратном порядке процедуру, описанную в разделе *4.4 Раскладывание подвесного крепления, страница 144*
6. Выполните в обратном порядке процедуру, описанную в разделе *4.3.1 Раскладывание стойки, страница 143*, затем потяните предохранительный штифт Ⓕ вверх и удержите его, прежде чем складывать стойку.

7.4 Удлинитель стойки для вертикального положения

(только для Birdie EVO)

Магнитный удлинитель стойки предназначен для организации вертикального положения, если подъемное устройство оснащено электрической траверсой изножья.

1.

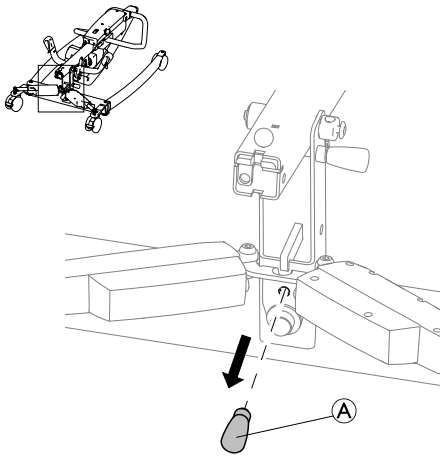

Извлеките удлинитель стойки Ⓐ из места для хранения в основании подъемного устройства.

2.

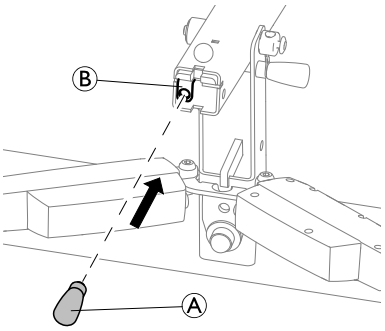

Вставьте удлинитель стойки Ⓐ в держатель Ⓑ в нижней части сложенной стойки.

3.

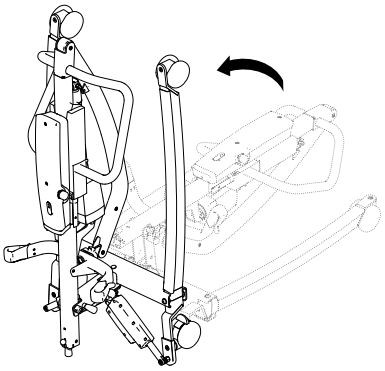

Сложенное подъемное устройство теперь можно переместить в вертикальное положение.

8 Техническое обслуживание

8.1 Общая информация о техническом обслуживании

ОСТОРОЖНО!
Риск травмы или повреждения
– Не выполняйте какие-либо процедуры технического или сервисного обслуживания во время использования продукта.

Следуйте порядку технического обслуживания, который приведен в данной инструкции, чтобы обеспечить беспрерывную эксплуатацию изделия.

Дополнительные процедуры технического обслуживания и проверки, выполняемые квалифицированным специалистом, описаны в инструкции по обслуживанию данного изделия. Инструкции по обслуживанию можно получить в компании Invacare.

8.2 Ежедневные проверки

ПРЕДУПРЕЖДЕНИЕ!
Риск травмы или повреждения
Поврежденные или изношенные детали могут влиять на безопасность подъемного устройства для пациента.
– Подъемное устройство для пациента необходимо проверять каждый раз при использовании.
– Если подъемное устройство для пациента имеет повреждения или вы сомневаетесь в надежности какой-либо из его деталей, не используйте устройство. Немедленно обратитесь к вашему поставщику продукции Invacare и проследите за тем, чтобы подъемное устройство для пациента не использовалось, пока не будет выполнен ремонт.

Контрольный список пунктов ежедневной проверки

- ❑ Осмотрите подъемное устройство для пациента. Проверьте все детали на наличие внешних повреждений или износа.
- ❑ Проверьте все элементы конструкции, точки соединений, а также детали, находящиеся под нагрузкой, например строповые ремни, крюки и все шарнирные соединения, на предмет трещин, износа, истирания, деформации или повреждений.
- ❑ Проверьте работу пульта управления (подъем и движение опор).
- ❑ Заряжайте аккумулятор каждый день, когда используется подъемное устройство для пациента.
- ❑ Проверьте функцию экстренной остановки.
- ❑ Проверьте сигнал обслуживания (только для блока управления CBJ Care).

  Сигнал обслуживания обозначен изображением гаечного ключа на блоке управления и пульте управления (если применимо).

  – Если сигнал обслуживания мигает желтым, требуется выполнить техническое обслуживание подъемного устройства пациента. Не используйте подъемное устройство для пациента и обратитесь к своему поставщику продукции Invacare с просьбой о техническом обслуживании.
  – Если сигнал обслуживания не мигает, подъемное устройство для пациента готово к использованию.

8.3 Чистка и дезинфекция

8.3.1 Общие сведения о безопасности

ОСТОРОЖНО!
Риск заражения
– Соблюдайте меры предосторожности и используйте соответствующие средства защиты.

ОСТОРОЖНО!
Риск короткого замыкания и повреждения изделия
– Выключите устройство и отсоедините его от сети (если применимо).
– При очистке электронных компонентов учитывайте их класс защиты от проникновения воды.
– Убедитесь, что на вилку или настенную розетку не попала вода.
– Не прикасайтесь к розетке мокрыми руками.

ВАЖНО!
Применение неправильных жидкостей или процедур может привести к причинению вреда или повреждению изделия.
– Все используемые чистящие и дезинфицирующие средства должны быть эффективны, совместимы друг с другом и должны защищать материалы, для чистки которых они используются.
– Запрещается использовать коррозионные жидкости (щелочи, кислоты и т. д.) или абразивные чистящие средства. Рекомендуется использовать обычные бытовые чистящие средства, такие как жидкость для мытья посуды, если в инструкциях по очистке не указано иное.
– Запрещается использовать растворитель (целлюлозный разбавитель, ацетон и т. д.), который меняет структуру пластика или растворяет наклеенные этикетки.
– Перед использованием изделия следует убедиться в том, что оно полностью высушено.

Для очистки и дезинфекции в клинических условиях или при долговременном уходе соблюдайте внутренние процедуры.

8.3.2 Периодичность очистки

ВАЖНО!
Регулярные чистка и дезинфекция повышают плавность работы, увеличивают срок службы и предотвращают заражение.
Чистите и дезинфицируйте изделие:
– регулярно во время его использования;
– до и после любой процедуры обслуживания;
– при его контакте с любыми биологическими жидкостями;
– перед его использованием для нового пользователя.

8.3.3 Инструкции по очистке

ВАЖНО!
– Не допускается чистка изделия с помощью автоматических моющих систем, включая чистку под высоким давлением или паром.

Чистка подъемного устройства для пациента

Процедура: протрите влажной тканью или мягкой щеткой.

Максимальная температура: 40 °C

Растворители/химикаты: обычное бытовое моющее средство и вода.

Сушка: вытрите насухо мягкой тканью.

Чистка стропового ремня

Информацию о чистке см. в инструкциях по мойке стропового ремня и в инструкции по эксплуатации стропового ремня.

8.3.4 Инструкции по дезинфекции

Информацию о рекомендованных дезинфицирующих средствах и процедурах можно найти по адресу https://vah-online.de/en/for-users.

При домашнем уходе

Процедура: следуйте указаниям по применению используемого дезинфицирующего средства и протрите им все доступные поверхности.

Дезинфицирующее средство: обычное бытовое дезинфицирующее средство.

Сушка: дайте изделию высохнуть.

В клинических условиях и при долговременном уходе

Следуйте внутренним процедурам дезинфекции и используйте только дезинфицирующие средства и методы, указанные в них.

8.4 Периодичность обслуживания

ПРЕДУПРЕЖДЕНИЕ!
Риск травмы или повреждения
Обслуживание должен выполнять только квалифицированный технический специалист.
– Если необходимо обслуживание, обратитесь к поставщику продукции Invacare.

Обслуживание выполняется как минимум каждые 12 месяцев, если иное не предусмотрено местными регулятивными нормами.

9 По завершении эксплуатации

9.1 Утилизация

ПРЕДУПРЕЖДЕНИЕ!
Экологическая опасность
Устройство содержит аккумуляторы.
Оно может содержать вещества, которые могут негативно воздействовать на окружающую среду, если утилизируются в неподходящих, согласно законодательству, местах (на мусорных свалках).
– НЕ выбрасывайте аккумуляторы вместе с обычными бытовыми отходами.
– Аккумуляторы НЕОБХОДИМО утилизировать в надлежащем месте. Их возврат требуется по закону и бесплатен.
– Утилизируйте только полностью разряженные аккумуляторы.
– Перед утилизацией закройте клеммы литиевых аккумуляторов.
– Дополнительную информацию о типе аккумулятора см. на этикетке аккумулятора или в главе *11 Технические Характеристики, страница 164*

Осознавайте свою ответственность за состояние окружающей среды — сдайте изделие в конце срока службы на переработку.

Разберите изделие и его компоненты, чтобы различные материалы можно было разделить и переработать отдельно.

Утилизация и переработка использованных изделий и упаковочных материалов должны соответствовать законодательству и правилам по утилизации отходов в конкретной стране. Обратитесь в местную компанию по утилизации отходов, чтобы получить дополнительную информацию.

9.2 Восстановление

Данное изделие пригодно для повторного использования. Для восстановления изделия для нового пользователя выполните перечисленные ниже действия.

- Чистка и дезинфекция
- Проверка в соответствии с планом обслуживания

Для получения подробной информации об осмотре, очистке и дезинфекции см. инструкцию по эксплуатации и инструкцию по обслуживанию для данного изделия.

10 Устранение неполадок

10.1 Выявление неполадок и способы их устранения

Симптомы	Неполадки	Решение
Непрочность подъемного устройства для пациента.	Ослаблено крепление в точке соединения стойки/основания.	См. раздел «Установка стойки» в главе «Установка».
	Ослаблены стяжные болты.	Обратитесь к своему поставщику продукции Invacare.
Колеса/тормоза издают шум, или их заклинивает.	Пух или грязь в подшипниках.	Очистите колеса от пуха и грязи.
Шумный или сухой звук из шарнирных соединений.	Шарнирные соединения изношены или повреждены	Обратитесь к своему поставщику продукции Invacare.
Электрический привод не выполняет подъем или опоры не раскрываются, когда нажата кнопка.	Ослаблено соединение пульта управления или привода.	Подключите соединитель пульта управления или привода. Убедитесь, что все соединители полностью вставлены и правильно подключены.
	Низкий заряд аккумулятора.	Зарядите аккумулятор. См. раздел *5.7 Зарядка аккумулятора, страница 149*
	Нажата кнопка аварийной остановки.	Поворачивайте кнопку аварийной остановки по часовой стрелке, пока она не выскочит.
	Аккумулятор неправильно подключен к блоку управления.	Заново подключите аккумулятор к блоку управления. См. раздел *5.7.4 Зарядное устройство, приобретаемое отдельно, страница 151*
	Повреждены соединительные зажимы.	Обратитесь к своему поставщику продукции Invacare.
	Шнур питания подсоединен к розетке.	Отсоедините шнур питания от розетки.
	Повреждена стрела или привод изножья	Обратитесь к своему поставщику продукции Invacare.
	Превышена допустимая нагрузка	Уменьшите нагрузку.
Необычный шум из привода.	Поврежден привод	Обратитесь к своему поставщику продукции Invacare.
Стрела не опускается из самого высокого положения.	Стрела не опускается из самого высокого положения, если отсутствует хотя бы минимальная нагрузка.	Слегка потяните стрелу вниз.
Блок управления издает частые гудки при подъеме, и двигатель останавливается.	Превышена допустимая нагрузка	Уменьшите нагрузку (и подъем будет выполняться без проблем).

ℹ Если после выполнения указанных выше действий проблема сохраняется, обратитесь к своему поставщику продукции Invacare.

11 Технические Характеристики

11.1 Максимальная безопасная рабочая нагрузка

	Birdie® EVO	Birdie® EVO COMPACT	Birdie® EVO PLUS	Birdie® EVO XPLUS
Макс. безопасная рабочая нагрузка (пациент, подвесное крепление и строповый ремень)	180 кг	150 кг	180 кг	210 кг

11.2 Размеры и вес

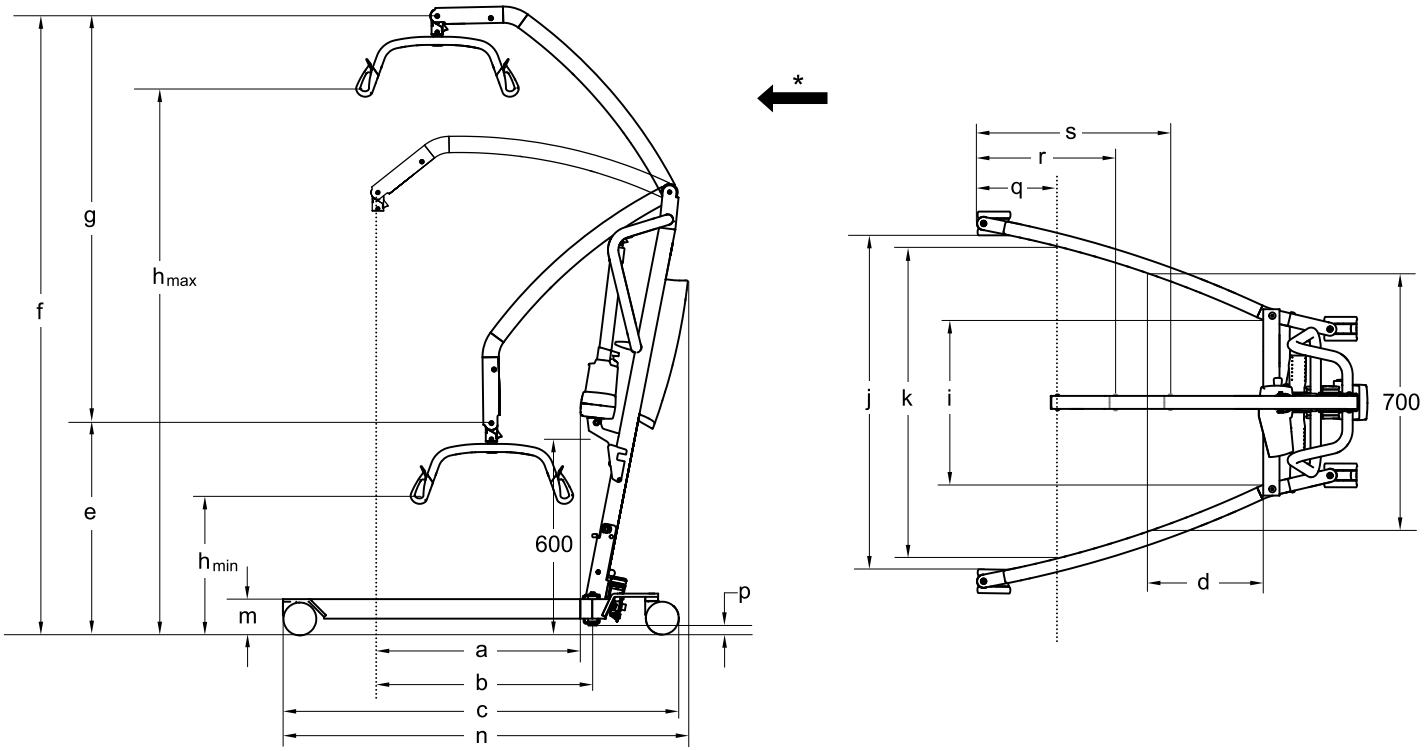

* Направление вперед

Размеры (мм)	Birdie® EVO		Birdie® EVO COMPACT		Birdie® EVO PLUS / XPLUS
Диаметр передних/задних колесиков	75 / 75	100 / 100	75 / 75	100 / 100	100 / 125
Макс. вылет при 600 мм (a)	630	630	530	530	630
Макс. вылет от основания (b)	630	630	530	530	630
Длина основания (c)	1200	1220	1060	1080	1280
Общая длина (n)	1250	1250	1100	1100	1280
Вылет от основания при опорах, раздвинутых на 700 мм (d)	225	225	420	420	225
Мин. высота и самое низкое положение ЦТП* (e)	630	645	730	745	645
Макс. высота ЦТП* (f)	1870	1885	1805	1820	1885
Диапазон подъема (g)	1240	1240	1060	1060	1240
Мин. высота в месте крепления стропового ремня (h_{min})	400	415	515	530	415
Макс. высота в месте крепления стропового ремня (h_{max})	1645	1660	1575	1590	1660
Общая ширина (опоры раскрыты) между центрами колесиков	1100	1100	890	890	1100
Общая ширина (опоры раскрыты), внутренняя величина (j)	1040	1020	835	815	1020

Размеры (мм)	Birdie® EVO		Birdie® EVO COMPACT		Birdie® EVO PLUS / XPLUS
Общая ширина (опоры закрыты), внешняя величина	640	640	520	520	640
Мин. внутренняя ширина (i)	495	495	380	380	495
Внутренняя ширина при максимальном вылете (k)	960	960	765	765	960
Диаметр поворота	1400	1400	1070	1070	1430
Высота до верхнего края опор (m)	100	115	100	115	115
Мин. свободная высота (p)	20	35	20	35	35
Минимальное расстояние от стены до ЦТП* при максимальном вылете (опоры раскрыты) (q)	245	245	210	210	245
Минимальное расстояние от стены до ЦТП* при максимальной высоте (опоры раскрыты) (r)	410	410	450	450	410
Минимальное расстояние от стены до ЦТП* при минимальной высоте (опоры раскрыты) (s)	615	615	395	395	615
Высота в сложенном состоянии (только для складных моделей)	455	470	455	470	470
Длина в сложенном состоянии (только для складных моделей)	1300	1320	1190	1210	1360

* ЦТП = центральная точка подвески

ℹ Все величины измерены при 450-миллиметровом 2-точечном подвесном креплении.

Вес основных компонентов (кг)			
	Birdie® EVO	Birdie® EVO COMPACT	Birdie® EVO PLUS / XPLUS
Общий вес без учета подвесного крепления	40	31	41
Вес, стойка, с учетом аккумулятора, без учета подвесного крепления	19	14	19
Вес ручной секции изножья	21	17	н/д
Вес электрической секции изножья	21	н/д	22

Вес подвесных креплений (кг)	
Подвесное крепление, 2-точечное, 350 мм	1,3
Подвесное крепление, 2-точечное, 450 мм	1,4
Подвесное крепление, 2-точечное, 550 мм	1,6
Подвесное крепление, 4-точечное, 450 мм	2,8
Подвесное крепление, 4-точечное, 500 мм	2,9
Подвесное крепление, 4-точечное, 550 мм	3,0

11.3 Электрическая система

	Birdie® EVO	Birdie® EVO COMPACT	Birdie® EVO PLUS / XPLUS
Выходное напряжение	24 В пост. тока, макс. 250 ВА.		
Входное напряжение	100–240 В перем. тока, 50/60 Гц		
Максимальный входной ток	400 мА (для CBJ1, CBJ2 и CBJ Care)/ 280 мА (для CBJ Home)	400 мА (для CBJ2)/ 280 мА (для CBJ Home)	400 мА (CBJ1 и CBJ Care)
Класс защиты (все устройство)	IPX4*		
Класс изоляции	Оборудование класса II		

	Birdie® EVO	Birdie® EVO COMPACT	Birdie® EVO PLUS / XPLUS
Рабочая часть типа B	Рабочая часть соответствует указанным требованиям для защиты от удара электрическим током в соответствии со стандартом IEC60601-1.		
Уровень звука	45–50 дБ(A)		
Работоспособность	40 полных подъемов (при заряде аккумулятора на 100 %–50 % от полной емкости)		
Интервал использования (периодическое использование двигателей)	10 %, макс. 2 мин/18 мин		
Технические характеристики аккумулятора	2 x 12 В/2,9 А·ч		
Тип аккумулятора	Свинцово-кислотный (не требует обслуживания, герметичный)		
Ручное экстренное опускание	Да (снизу от привода)	Дополнительно (сверху от привода)	Да (снизу от привода)
Электрическое экстренное опускание/подъем	Да/Да (для CBJ1 и CBJ Care) Да/Нет (для CBJ2 и CBJ Home)	Да/Нет (для CBJ2 и CBJ Home)	Да/Да (CBJ1 и CBJ Care)

*IPx4: система защищена от брызг воды с любого направления.

11.4 Условия окружающей среды

	Хранение и перевозка	Эксплуатация
Температура	От -10 до +50 °C	От +5 до +40 °C
Относительная влажность воздуха	От 20 до 90 % при температуре 30 °C, без образования конденсата	
Атмосферное давление	От 800 до 1060 гПа	

ⓘ Перед началом использования дайте изделию достигнуть рабочей температуры:
- Прогрев от минимальной температуры хранения может занять более 30 минут.
- Охлаждение от максимальной температуры хранения может занять более 5 минут.

11.5 Материалы

Компонент	Материал
Основание, опоры, стойка и стрела	Сталь с порошковым покрытием
Подвесное крепление	Сталь с порошковым покрытием и термопластичный полиуретан
Корпус привода, пульт управления, протектор стойки, колесики и другие пластиковые детали	Материал согласно маркировке (PA, PP, PE)
Соединитель стрелы, болты и гайки	Сталь с цинковым покрытием

Все компоненты изделия устойчивы к коррозии или защищены от нее.

11.6 Усилия для срабатывания элементов управления

Элемент управления	Усилие для срабатывания
Кнопки блока управления	4 Н
Кнопки пульта управления	4 Н
Ножная педаль с колесиками 100 мм*	290 Н
Рычаг траверсы изножья с колесиками 100 мм	45 Н
Рычаг траверсы изножья с колесиками 75 мм	50 Н

* В случае колесиков 75 мм рычаг траверсы изножья является обязательным.

12 Электромагнитная совместимость (ЭМС)

12.1 Общая информация об электромагнитной совместимости (ЭМС)

Медицинское электрическое оборудование необходимо устанавливать и использовать в соответствии с информацией об ЭМС в данной инструкции.

В результате испытаний этого изделия подтверждено его соответствие ограничениям по ЭМС стандарта IEC/EN 60601-1-2 для оборудования класса B.

На работу данного изделия может влиять портативное и мобильное РЧ-оборудование связи.

В работе других устройств могут возникнуть помехи даже от низких уровней электромагнитных излучений, разрешенных указанным выше стандартом. Чтобы определить, вызывает ли излучение от этого изделия помехи, включите и выключите изделие. Если помехи в работе другого устройства прекратились, то помехи вызывает это изделие. В таких редких случаях помехи можно снизить или устранить следующим образом:

- Передвиньте устройство, перенесите его в другое место или увеличьте расстояние между устройствами.

12.2 Электромагнитное излучение

Указания и заявление производителя

Данное изделие предназначено для использования в электромагнитной среде, описанной далее. Покупатель или пользователь должен обеспечить такую среду для использования изделия.

Тест на излучение	Соответствие стандартам	Электромагнитная среда — указания
РЧ-излучение CISPR 11	Группа I	В данном изделии радиочастотная энергия используется только для внутренних функций. Поэтому его радиочастотные колебания очень слабы и не могут создавать помехи окружающему электронному оборудованию.
РЧ-излучение CISPR 11	Класс B	Данное изделие подходит для использования во всех учреждениях, включая жилые дома и учреждения, подключенные напрямую к общественной низковольтной сети, которая питает жилые дома.
Гармонические колебания IEC 61000-3-2	Класс A	
Колебания/ мерц ания напряжения IEC 61000-3-3	Соответствует	

12.3 Устойчивость к электромагнитному излучению

Указания и заявление производителя

Данное изделие предназначено для использования в электромагнитной среде, описанной далее. Покупатель или пользователь должен обеспечить такую среду для использования изделия.

Тест на устойчивость	Уровень теста и соответствия	Электромагнитная среда: указания
Электростатический разряд IEC 61000-4-2	±8 кВ при контакте ±2 кВ, ±4 кВ, ±8 кВ, ±15 кВ по воздуху	Пол должен быть покрыт деревом, бетоном или керамической плиткой. Если пол покрыт синтетическим материалом, необходимо поддерживать относительную влажность воздуха не ниже 30 %.
Электростатический импульс или всплеск IEC 61000-4-4	±2 кВ для линий электропередач; частота повторения 100 кГц ±1 кВ для линий входа и выхода; частота повторения 100 кГц	Качество электроснабжения должно соответствовать качеству, стандартному для коммерческих или медицинских условий.
Скачок напряжения IEC 61000-4-5	±1 кВ между фазами ±2 кВ между фазой и землей	Качество электроснабжения должно соответствовать качеству, стандартному для коммерческих или медицинских условий.

Тест на устойчивость	Уровень теста и соответствия	Электромагнитная среда: указания
Падения напряжения, короткие прерывания и колебания напряжения в линиях входа источника напряжения IEC 61000-4-11	< 0 % U_T для 0,5 цикла при шагах 45° 0 % U_T для 1 цикла 70 % U_T для 25 и 30 циклов < 5 % U_T для 250 и 300 циклов	Качество электроснабжения должно соответствовать качеству, стандартному для коммерческих или медицинских условий. Если пользователю этого изделия требуется непрерывное функционирование устройства во время перебоев с электроснабжением, изделие рекомендуется подключить к источнику бесперебойного питания или аккумулятору. U_T — значение напряжения сети переменного тока, предшествующее применению значения тестового уровня.
Магнитное поле с частотой питающей сети (50/60 Гц) IEC 61000-4-8	30 А/м	Магнитные поля с частотой питающей сети должны находиться на уровне, стандартном для обычного расположения в обычных коммерческих или больничных условиях.
Наведенные РЧ-помехи IEC 61000-4-6	3 В 150 кГц–80 МГц 6 В в промышленном, научном, медицинском диапазоне и диапазоне любительского радио	Силы полей от стационарных передатчиков, таких как вышки для радиотелефонов и раций (мобильных или беспроводных), любительского радио, передатчиков AM- и FM-радиостанций и телевидения, невозможно точно теоретически рассчитать. Для оценки электромагнитного окружения с учетом стационарных РЧ-передатчиков необходимо провести исследование электромагнитной площадки. Если измеренная сила поля в месте использования этого изделия превышает допустимую РЧ-норму, указанную выше, необходимо следить за его правильным функционированием. При нарушениях в работе необходимо принять дополнительные меры, например изменить ориентацию изделия или переместить его в другое место. Возможно возникновение помех вблизи оборудования, отмеченного следующим символом:
Излучаемые РЧ-помехи IEC 61000-4-3	10 В/м 80 МГц–2,7 ГГц Тестовые характеристики 385 МГц–5785 МГц для устойчивости к помехам, производимым РЧ-оборудованием для беспроводной связи, приведены в таблице 9 стандарта IEC 60601-1-2:2014	Портативное и мобильное РЧ-оборудование для связи необходимо использовать не ближе чем в 30 см от какой-либо части этого изделия, в том числе кабелей.

Эти указания применимы не во всех ситуациях. На распространение электромагнитных волн влияют поглощение и отражение, производимые конструкциями, объектами и людьми.

Obsah

Tento návod sa MUSÍ odovzdať používateľovi výrobku. PRED používaním tohto výrobku si pozorne prečítajte tento návod a uložte na bezpečné miesto pre budúce použitie.

1 Všeobecné informácie . . . 170
1.1 Úvod . . . 170
1.1.1 Symboly v tomto dokumente . . . 170
1.2 Životnosť . . . 170
1.2.1 Doplnkové informácie . . . 170
1.3 Obmedzenie zodpovednosti . . . 170
1.4 Informácie o záruke . . . 170
1.5 Súlad s normami . . . 170
1.5.1 Normy týkajúce sa špecificky tohto výrobku . . . 170

2 Bezpečnosť . . . 171
2.1 Všeobecné bezpečnostné informácie . . . 171
2.1.1 Body priškripnutia . . . 172
2.2 Bezpečnostné informácie o príslušenstve . . . 172
2.3 Bezpečnostné informácie o elektromagnetickej interferencii . . . 172
2.4 Štítky a symboly na výrobku . . . 173
2.4.1 Umiestnenie štítka . . . 173
2.4.2 Identifikačný štítok . . . 173
2.4.3 Ďalšie symboly . . . 173

3 Prehľad výrobku . . . 175
3.1 Plánované použitie . . . 175
3.2 Hlavné časti zdviháka . . . 175
3.3 Príslušenstvo . . . 175

4 Nastavenie . . . 176
4.1 Všeobecné bezpečnostné informácie . . . 176
4.2 Dodané položky . . . 176
4.3 Montáž stĺpika . . . 176
4.3.1 Rozloženie stĺpika . . . 176
4.3.2 Montáž stĺpika na základňu . . . 177
4.4 Rozloženie závesnej rukoväte . . . 177
4.5 Montáž servomotora na rameno . . . 178
4.6 Montáž páčky na manuálne otvorenie nôh . . . 178
4.7 Resetovanie indikátora servisu . . . 178

5 Použitie . . . 180
5.1 Všeobecné bezpečnostné informácie . . . 180
5.2 Zablokovanie/odblokovanie zadných koliesok . . . 180
5.3 Zdvíhanie/spúšťanie elektrického zdviháka . . . 180
5.4 Zatvorenie/otvorenie nôh . . . 180
5.4.1 Elektrické zatvorenie/otvorenie nôh . . . 180
5.4.2 Manuálne zatvorenie/otvorenie nôh . . . 180
5.5 Výmena závesnej rukoväte . . . 180
5.6 Núdzové funkcie . . . 181
5.6.1 Vykonanie núdzového zastavenia . . . 181
5.6.2 Aktivácia núdzového spustenia (jednotka ovládania CBJ Home) . . . 181
5.6.3 Aktivácia núdzového spustenia (jednotky ovládania CBJ Care, CBJ1, CBJ2) . . . 181
5.6.4 Aktivácia núdzového zdvíhania (jednotky ovládania CBJ Care, CBJ1) . . . 181
5.6.5 Aktivácia mechanického núdzového spustenia . . . 181
5.7 Nabíjanie batérie . . . 182
5.7.1 Jednotka ovládania CBJ Home . . . 182
5.7.2 Jednotky ovládania CBJ Care, CBJ1, CBJ2 . . . 182
5.7.3 Voliteľné ručné ovládanie . . . 183
5.7.4 Voliteľná nabíjačka batérie . . . 183

6 Presun pacienta . . . 185
6.1 Všeobecné bezpečnostné informácie . . . 185
6.2 Príprava na zdvíhanie . . . 185
6.2.1 Pripevnenie závesu k zdviháku . . . 186
6.3 Presun pacienta z postele . . . 186
6.4 Presun pacienta na posteľ . . . 187
6.5 Presun pacienta z invalidného vozíka . . . 188
6.6 Presun pacienta na invalidný vozík . . . 188
6.7 Presun pacienta na toaletný vozík a z neho . . . 189
6.8 Zdvíhanie pacienta z podlahy . . . 189

7 Preprava a skladovanie . . . 191
7.1 Všeobecné informácie . . . 191
7.2 Demontáž stĺpika zo základne . . . 191
7.3 Zloženie stĺpika . . . 191
7.4 Nadstavec stĺpika na nastavenie vzpriamenej polohy . . . 191

8 Údržba . . . 192
8.1 Všeobecné informácie o údržbe . . . 192
8.2 Denné kontroly . . . 192
8.3 Čistenie a dezinfekcia . . . 192
8.3.1 Všeobecné bezpečnostné informácie . . . 192
8.3.2 Intervaly čistenia . . . 192
8.3.3 Pokyny na čistenie . . . 192
8.3.4 Pokyny na dezinfekciu . . . 193
8.4 Servisný interval . . . 193

9 Po používaní . . . 194
9.1 Likvidácia . . . 194
9.2 Opätovné použitie . . . 194

10 Riešenie problémov . . . 195
10.1 Identifikácia porúch a možné riešenia . . . 195

11 Technické Údaje . . . 196
11.1 Maximálne bezpečné pracovné zaťaženie . . . 196
11.2 Rozmery a hmotnosť . . . 196
11.3 Elektrický systém . . . 197
11.4 Podmienky prostredia . . . 198
11.5 Materiály . . . 198
11.6 Ovládacia sila ovládačov . . . 198

12 Elektromagnetická kompatibilita . . . 199
12.1 Všeobecné informácie o elektromagnetickej kompatibilite . . . 199
12.2 Elektromagnetické emisie . . . 199
12.3 Elektromagnetická odolnosť . . . 199

1 Všeobecné informácie

1.1 Úvod

Táto používateľská príručka obsahuje dôležité informácie o zaobchádzaní s výrobkom. Používateľskú príručku si dôkladne prečítajte a dodržiavajte bezpečnostné pokyny, aby sa zaručila bezpečnosť pri používaní výrobku.

Upozorňujeme, že v tomto dokumente sa môžu nachádzať časti, ktoré sa netýkajú vášho výrobku, pretože dokument je určený pre všetky dostupné modely (v čase tlače).Pokiaľ nie je uvedené inak, každá časť tohto dokumentu sa vzťahuje na všetky modely výrobku.

Modely a konfigurácie dostupné vo vašej krajine nájdete v dokumentoch o predaji určených pre jednotlivé krajiny.

Spoločnosť Invacare si vyhradzuje právo meniť špecifikácie výrobku bez toho, aby bolo nutné ďalšie oznámenie.

Pred prečítaním tohto dokumentu sa uistite, že máte najnovšiu verziu. Najnovšiu verziu nájdete na lokalite spoločnosti Invacare vo formáte PDF.

Ak zistíte, že veľkosť písma vo vytlačenom dokumente neumožňuje pohodlné čítanie, môžete si príručku prevziať vo verzii PDF z webovej lokality. Súbor PDF sa potom môže zväčšiť na obrazovke na písmo veľkosti, ktorá bude pre vás pohodlnejšia.

Ďalšie informácie o výrobku, napríklad bezpečnostné pokyny týkajúce sa výrobku a informácie o stiahnutí výrobku, získate od svojho zástupcu spoločnosti Invacare. Pozrite si adresy na konci tohto dokumentu.

V prípade vážneho incidentu s výrobkom by ste mali informovať výrobcu a príslušný štátny orgán vo svojej krajine.

1.1.1 Symboly v tomto dokumente

V tomto dokumente sa používajú symboly a signálne slová, ktoré poukazujú na nebezpečenstvá alebo nebezpečné postupy potenciálne vedúce k poraneniu osôb alebo poškodeniu majetku. Definície signálnych slov nájdete v informáciách nižšie.

⚠ VAROVANIE
Signalizuje nebezpečnú situáciu, ktorá, ak sa jej nezabráni, by mohla viesť k vážnemu poraneniu alebo smrti.

⚠ UPOZORNENIE
Signalizuje nebezpečnú situáciu, ktorá, ak sa jej nezabráni, by mohla viesť k malému alebo menej vážnemu poraneniu.

! DÔLEŽITÉ
Signalizuje nebezpečnú situáciu, ktorá, ak sa jej nezabráni, by mohla viesť k poškodeniu majetku.

ⓘ Tipy a odporúčania
Poskytuje užitočné tipy, odporúčania a informácie pre efektívne a bezproblémové používanie.

1.2 Životnosť

Očakávaná životnosť tohto výrobku je osem rokov za predpokladu, že sa výrobok používa každý deň a v súlade s bezpečnostnými pokynmi, intervalmi údržby a pokynmi na správne používanie, ktoré sú uvedené v tejto príručke. Efektívna životnosť sa môže líšiť v závislosti od frekvencie a intenzity používania.

1.2.1 Doplnkové informácie

Očakávaná životnosť vychádza z odhadovaných priemerných štyroch zdvíhacích cyklov za deň.

1.3 Obmedzenie zodpovednosti

Spoločnosť Invacare nepreberá žiadnu zodpovednosť za poškodenie, ktoré vznikne v dôsledku:

- nedodržiavania pokynov v tejto príručke používateľa,
- nesprávneho používania,
- prirodzeného opotrebovania,
- nesprávnej montáže alebo nastavenia vykonaného zákazníkom alebo treťou stranou,
- technických úprav,
- neautorizovaných zmien alebo používania nevhodných náhradných dielov.

1.4 Informácie o záruke

Poskytujeme záruku výrobcu na výrobok v súlade s našimi všeobecnými obchodnými podmienkami v príslušných krajinách.

Záručné reklamácie možno uplatňovať len prostredníctvom poskytovateľa, od ktorého ste výrobok získali.

1.5 Súlad s normami

Kvalita je základom fungovania našej spoločnosti, ktorá pracuje v rámci oblastí normy ISO 13485.

Tento výrobok obsahuje značku CE v súlade so smernicou o zdravotníckych pomôckach 2017/745 triedy 1. Dátum uvedenia tohto výrobku na trh je uvedený vo vyhlásení o zhode CE.

Neustále sa snažíme zaistiť, aby bol lokálny aj globálny vplyv našej spoločnosti na prostredie čo najmenší.

Používame len materiály a komponenty kompatibilné so smernicou REACH.

Dodržiavame požiadavky súčasných právnych predpisov o ochrane životného prostredia OEEZ a RoHS.

1.5.1 Normy týkajúce sa špecificky tohto výrobku

Výrobok sa testoval a spĺňa požiadavky normy ISO 10535 (Zdviháky na premiestňovanie osôb so zdravotným postihnutím) a všetkých súvisiacich noriem.

Ďalšie informácie o miestnych normách a nariadeniach vám poskytne miestny zástupca spoločnosti Invacare. Pozrite si adresy na konci tohto dokumentu.

2 Bezpečnosť

2.1 Všeobecné bezpečnostné informácie

Táto časť príručky obsahuje všeobecné bezpečnostné informácie o výrobku. Špecifické bezpečnostné informácie nájdete v príslušnej časti príručky a v pokynoch v konkrétnej časti.

VAROVANIE!
Riziko poranenia alebo poškodenia
- Tento výrobok ani žiadne dostupné voliteľné vybavenie nepoužívajte bez toho, aby ste si najskôr neprečítali tieto pokyny a všetky doplnkové inštruktážne materiály, napríklad používateľské príručky alebo hárky s pokynmi dodané s týmto výrobkom alebo voliteľným vybavením, a neoboznámili sa s nimi. Ak nebudete rozumieť varovaniam, upozorneniam alebo pokynom, skôr ako sa pokúsite používať tento výrobok, obráťte sa na poskytovateľa zdravotnej starostlivosti, dodávateľa výrobkov značky Invacare alebo kvalifikovaného technika.
- Nevykonávajte na výrobku žiadne neautorizované úpravy ani zmeny.

VAROVANIE!
Nesmiete prekračovať maximálne bezpečné pracovné zaťaženie.
- Neprekračujte maximálne bezpečné pracovné zaťaženie tohto výrobku ani používaného príslušenstva, napríklad závesov, závesných rukovätí a pod. Informácie o uvedenom maximálnom bezpečnom pracovnom zaťažení nájdete v dokumentácii alebo na štítku.
- Komponent s najnižším limitom zaťaženia určuje maximálne bezpečné pracovné zaťaženie celého systému.

VAROVANIE!
Riziko poranenia alebo poškodenia
Nesprávne používanie tohto výrobku môže viesť k poraneniu alebo poškodeniu.
- Nepokúšajte sa o žiadny presun bez predchádzajúceho súhlasu pacientovho poskytovateľa zdravotnej starostlivosti.
- Prečítajte si pokyny v tejto používateľskej príručke a dodržiavajte postupy presunu určené pre školený personál. Presun pacienta si nacvičte pod dozorom a s mobilnou osobou predstavujúcou pacienta.
- Špeciálnu pozornosť je potrebné venovať pacientom s postihnutím, ktorí pri presune nedokážu spolupracovať.
- Zdvihák nepoužívajte ako prepravný prostriedok. Slúži na presun osoby z jedného povrchu na iný.

VAROVANIE!
Riziko poranenia alebo poškodenia
Nevhodná manipulácia s káblami môže spôsobiť zásah elektrickým prúdom a poruchu výrobku.
- Káble výrobku neohýbajte, nestrihajte ani iným spôsobom nepoškodzujte.
- Dbajte na to, aby sa káble pri používaní výrobku nezasekli ani nepoškodili.
- Skontrolujte, či sa používajú správne káble a či sú správne pripojené.
- Nepoužívajte neschválené vybavenie.

VAROVANIE!
Riziko poranenia alebo poškodenia
Nadmerná vlhkosť poškodí výrobok a môže spôsobiť zásah elektrickým prúdom.
- Zdvihák pacienta možno používať vo vani alebo v sprchovom kúte, no NESMIE sa používať pod sprchou. Pacient sa musí presunúť na sprchovaciu stoličku alebo sa musia využiť iné spôsoby sprchovania.
- Ak sa zdvihák pacienta používa vo vlhkom prostredí, nezabudnite ho po použití dosucha utrieť.
- Napájací kábel nepripájajte ani neodpájajte vo vlhkom prostredí ani mokrými rukami.
- Výrobok neskladujte vo vlhkom priestore ani vo vlhkých podmienkach.
- Pravidelne kontrolujte všetky komponenty výrobku, či nie sú skorodované alebo poškodené. Skorodované alebo poškodené diely vymeňte.
- Pozrite si časť *11.4 Podmienky prostredia, strana 198*

VAROVANIE!
Riziko poranenia alebo poškodenia
Zdroje vznietenia môžu spôsobiť popáleniny alebo požiar.
- Pri presune pacienta sa musí zachovať bezpečný odstup medzi zdvihákom a možnými zdrojmi vznietenia (ohrievač, pec, krb a pod.).
- Pacient a asistenti nesmú počas prenosu fajčiť.
- Záves sa nesmie umiestňovať nad zdroje tepla (ohrievač, pec, krb a pod.).

VAROVANIE!
Riziko poranenia alebo poškodenia
Ak chcete pri používaní výrobku predchádzať poraneniu alebo poškodeniu:
- Keď sa výrobok používa v blízkosti detí alebo domácich zvierat, vyžaduje sa prísny dohľad.
- Nenechávajte sa deti hrať s výrobkom.

POZOR!
Riziko poranenia alebo poškodenia
Výrobok môže byť horúci, keď je vystavený pôsobeniu slnečného žiarenia alebo iných zdrojov tepla.
- Nevystavujte výrobok dlhší čas pôsobeniu priameho slnečného žiarenia.
- Výrobok uchovávajte mimo zdrojov tepla.

DÔLEŽITÉ!
Nahromadenie smietok, prachu a iných nečistôt môže výrobok poškodiť.
– Výrobok udržiavajte čistý.

2.1.1 Body priškripnutia

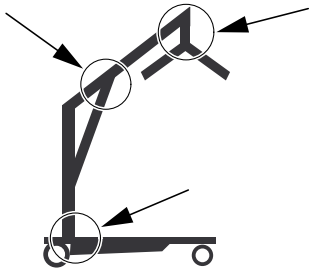

VAROVANIE!
Riziko poranenia
Body priškripnutia sa nachádzajú na viacerých miestach na zdviháku a môžete si do nich priškripnúť prsty.
– Ruky a prsty držte vždy mimo pohybujúcich sa dielov.

2.2 Bezpečnostné informácie o príslušenstve

POZOR!
Riziko poranenia
Neoriginálne alebo nesprávne príslušenstvo môže ovplyvniť funkcie a bezpečnosť tohto výrobku.
– Z dôvodu regionálnych rozdielov nájdete informácie o dostupnom príslušenstve na miestnej webovej lokalite alebo v katalógu spoločnosti Invacare, prípadne sa obráťte na poskytovateľa výrobkov Invacare.
– Ďalšie informácie a pokyny nájdete v príručke dodanej s príslušenstvom.
– Používajte len originálne príslušenstvo určené pre používaný výrobok. Za určitých okolností je možné používať závesy od iných výrobcov. Pozrite si doplnkové informácie v tejto časti.
– Pred vydaním zdvíhacieho zariadenia je vždy potrebné, aby odborník posúdil možné nebezpečenstvo. Pri posudzovaní nebezpečenstva je dôležité zohľadniť príslušnú úlohu, pacienta, zaťaženie, prostredie a zariadenie.
– Dizajn a veľkosť závesu vždy vyberajte na základe hmotnosti, veľkosti a fyzických schopností pacienta a zároveň vezmite do úvahy typ vykonávaného presunu.

POZOR!
Kompatibilita závesov so systémom pripevnenia
Spoločnosť Invacare využíva bežný systém pripevnenia pomocou hákov a slučiek. Slučky na závesoch sa pripevňujú na háky na závesných rukovätiach (v tvare vešiaka). Z toho dôvodu možno na tomto zdviháku používať aj vhodné závesy iných výrobcov.
– Používajte len závesy so slučkami na pripevnenie, ktoré sú vhodné pre závesné rukoväte (v tvare vešiaka) s hákmi.
– Nepoužívajte závesy určené pre systémy s otvormi alebo s pripevnením pomocou svoriek ani pre systémy so sklopným rámom.

2.3 Bezpečnostné informácie o elektromagnetickej interferencii

VAROVANIE!
Riziko poruchy spôsobené elektromagnetickou interferenciou
Medzi týmto výrobkom a ďalším elektrickým zariadením môže dôjsť k elektromagnetickej interferencii, ktorá môže narušiť funkcie tohto výrobku nastavované elektronicky. Ak tomu chcete predísť, znížte alebo eliminujte elektromagnetickú interferenciu:
– Používajte len originálne káble, príslušenstvo a náhradné diely, aby sa nezvyšovali elektromagnetické emisie alebo aby sa neznížila elektromagnetická odolnosť tohto výrobku.
– Nepoužívajte prenosné rádiofrekvenčné komunikačné zariadenie v kratšej vzdialenosti ako 30 cm od ľubovoľnej súčasti tohto výrobku (vrátane káblov).
– Nepoužívajte tento výrobok v blízkosti vysokofrekvenčného chirurgického zariadenia a miestnosti chránenej pred rádiofrekvenčným žiarením zo systému zobrazovania magnetickou rezonanciou, pri ktorom je intenzita elektromagnetického rušenia vysoká.
– Ak dôjde k rušeniu, presuňte tento výrobok ďalej od druhého zariadenia alebo ho vypnite.
– Pozrite si podrobnejšie informácie a pokyny v kapitole *12 Elektromagnetická kompatibilita, strana 199*

VAROVANIE!
Riziko poruchy
Elektromagnetická interferencia môže viesť k nesprávnej prevádzke.
– Tento výrobok nepoužívajte v blízkosti iného elektrického zariadenia alebo umiestnený na takom zariadení. Ak je také používanie nevyhnutné, tento výrobok a ďalšie zariadenia musíte pozorne sledovať a overovať, či fungujú normálne.

2.4 Štítky a symboly na výrobku

2.4.1 Umiestnenie štítka

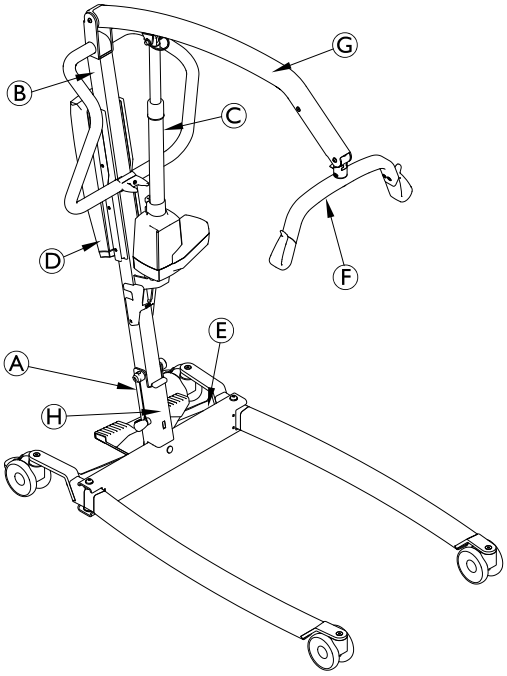

Ⓐ	Identifikačný štítok
Ⓑ	Prečítajte si štítok v používateľskej príručke
Ⓒ	Štítok varovania na servomotore
Ⓓ	Štítok zrušenia platnosti záruky len na jednotkách ovládania CBJ1 a CBJ2
Ⓔ	Štítok s uvedenými podmienkami prostredia a celkovou maximálnou hmotnosťou
Ⓕ	Bezpečné pracovné zaťaženie závesnej rukoväte
Ⓖ	Názov a bezpečné pracovné zaťaženie zdviháka – text v závislosti od modelu
Ⓗ	Bezpečné pracovné zaťaženie zdviháka – text v závislosti od modelu (len pevný stĺpik)

2.4.2 Identifikačný štítok

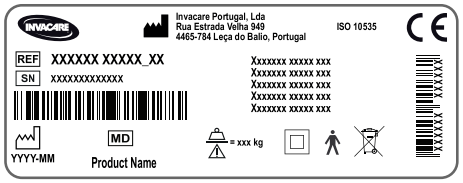

Identifikačný štítok obsahuje základné informácie o výrobku vrátane technických údajov.

Symboly

SN	Sériové číslo
REF	Referenčné číslo
	Výrobca
	Dátum výroby
	Max. bezpečné pracovné zaťaženie
	Zariadenie triedy II
	Diel typu B
	Zhoda so smernicou OEEZ
CE	Zhoda s európskymi smernicami
MD	Zdravotnícka pomôcka

Skratky technických údajov:

- Iin = vstupný prúd
- Uin = vstupné napätie
- Int. = prerušenie
- AC = striedavý prúd
- Max = maximum
- min = minúta

Ďalšie technické údaje nájdete v časti *11 Technické Údaje, strana 196*

2.4.3 Ďalšie symboly

	Pozrite si používateľskú príručku
	Celková hmotnosť výrobku s maximálnym bezpečným pracovným zaťažením
	Servomotor nepoužívajte ako tyč na tlačenie
	Neodstraňujte. Ak sa štítok odstráni alebo poškodí, platnosť záruky sa zruší.
	Teplotné obmedzenie
	Obmedzenie vlhkosti
	Obmedzenie atmosférického tlaku

	Prepravné a skladovacie podmienky
	Prevádzkové podmienky

3 Prehľad výrobku

3.1 Plánované použitie

Mobilný zdvihák pacienta je zariadenie na presun napájané batériou a je určené na presun pacienta z jedného povrchu na druhý a umiestnenie pacienta na konkrétny povrch. Príklad:

- Medzi posteľou a invalidným vozíkom
- Na toaletu a z nej
- Spúšťanie a zdvíhanie pacientov na podlahu/z podlahy

Maximálne bezpečné pracovné zaťaženie je uvedené v časti *11 Technické Údaje, strana 196*

Mobilný zdvihák pacienta je navrhnutý na používanie v interiéri na rovnom povrchu, v nemocniciach, opatrovateľských zariadeniach a v domácnostiach. Mobilný zdvihák pacienta možno v prípade presunov na miestach s obmedzenou plochou podlahy otočiť na mieste.

Určenou obsluhou tohto výrobku je poskytovateľ zdravotnej starostlivosti alebo súkromná osoba, ktorá absolvovala vhodné školenie.

Indikácie

Mobilný zdvihák pacienta je indikovaný pre úplne alebo čiastočne imobilných pacientov, ktorých nemožno presúvať inými typmi zdvihákov či pomôcok na presun.

Všetky zmeny polohy možno vykonávať bez pomoci pacienta.

Pre tento výrobok neexistujú žiadne známe kontraindikácie.

3.2 Hlavné časti zdviháka

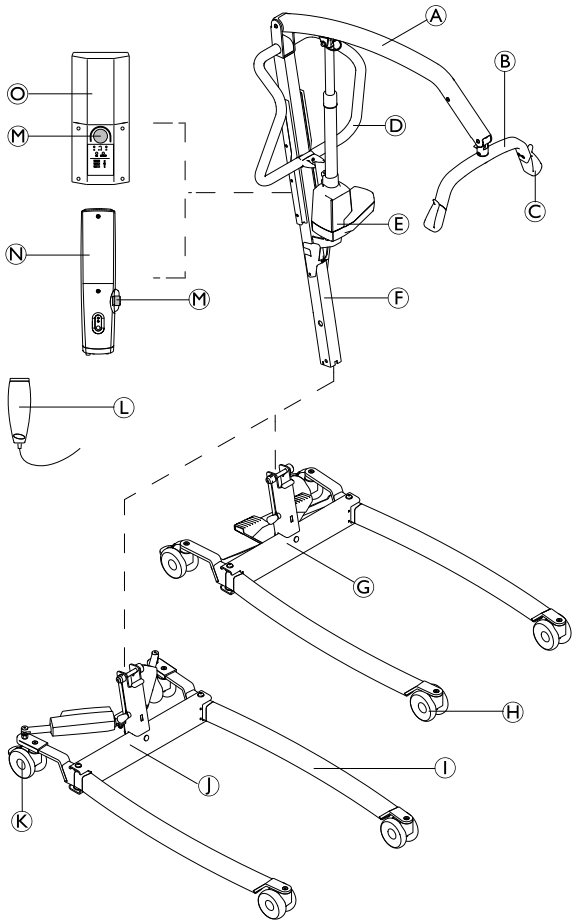

Ⓐ	Rameno
Ⓑ	Závesná rukoväť – s funkciou SMARTLOCK™ alebo bez nej
Ⓒ	Hák na záves
Ⓓ	Držadlo na tlačenie
Ⓔ	Zdvíhací servomotor
Ⓕ	Stĺpik – skladací alebo pevný
Ⓖ	Základňa s pedálom na manuálne otvorenie nôh
Ⓗ	Predné kolieska
Ⓘ	Noha
Ⓙ	Základňa so servomotormi na elektrické otvorenie nôh – s krytmi servomotora alebo bez nich
Ⓚ	Zadné kolieska s brzdou
Ⓛ	Ručné ovládanie
Ⓜ	Núdzové zastavenie
Ⓝ	Jednotka ovládania CBJ Home s integrovanou batériou
Ⓞ	Jednotka ovládania CBJ Care, CBJ1 alebo CBJ2 s odpojiteľnou batériou

3.3 Príslušenstvo

ℹ Z dôvodu regionálnych rozdielov sú podrobnosti o dostupnom príslušenstve uvedené na miestnej webovej stránke alebo je ich možné vyhľadať v katalógu spoločnosti Invacare, prípadne sa obrátiť na poskytovateľa výrobkov značky Invacare.

- 4-bodová závesná rukoväť (v tvare vešiaka), šírka 450, 500 alebo 550 mm
- 2-bodová závesná rukoväť (v tvare vešiaka), šírka 350, 450 alebo 550 mm
- Váha určená na montáž so závesnou rukoväťou
- Páčka na manuálne otvorenie nôh
- Nástenná nabíjačka na odpojiteľnú batériu
- Náhradná batéria
- Ochranné kryty na nohy
- Penová ochrana na závesnú rukoväť

Modely závesu so slučkami vhodné pre závesné rukoväte (v tvare vešiaka) s hákmi:

- Závesy na podopretie celého tela – bez podopretia hlavy
- Závesy na podopretie celého tela – s podopretím hlavy
- Závesy na obliekanie/presun na toaletu – s podopretím hlavy alebo bez neho
- Závesy pre pacientov s amputovanými končatinami

4 Nastavenie

4.1 Všeobecné bezpečnostné informácie

VAROVANIE!
– Pred použitím skontrolujte všetky súčasti, či nedošlo k ich poškodeniu počas prepravy.
– V prípade poškodenia zariadenie nepoužívajte. Obráťte sa na poskytovateľa výrobkov Invacare a požiadajte ho o ďalšie pokyny.

VAROVANIE!
Riziko poranenia
Nesprávna montáž môže viesť k poraneniu alebo poškodeniu.
– Pri montáži tohto zdviháka pacienta používajte len súčasti od spoločnosti Invacare.
– Po každej montáži skontrolujte, či sú všetky diely správne dotiahnuté a všetky súčasti správne fungujú.
– Montážny hardvér nedoťahujte nadmerne. Môže to poškodiť montážne konzoly.

Pri montáži zdviháka pacienta sa nevyžadujú žiadne nástroje.

V prípade akýchkoľvek problémov alebo otázok počas montáže sa obráťte na dodávateľa výrobkov Invacare.

4.2 Dodané položky

Položky dodané v balení závisia od modelov a konfigurácií dostupných vo vašej krajine. Pozrite si časť *1.1 Úvod, strana 170*

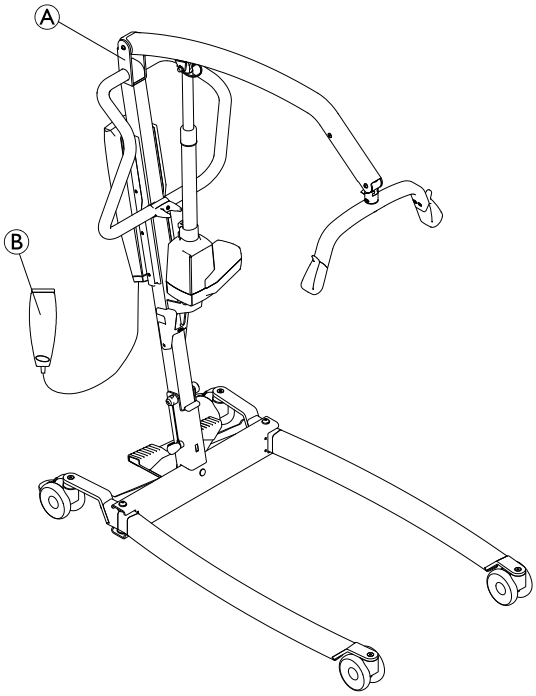

Ⓐ	Zdvihák – vrátane základne, stĺpika, ramena, závesnej rukoväte, jednotky ovládania a servomotorov • so skladacím stĺpikom (1 ks) • s pevným stĺpikom (2 ks) – základňa ako samostatná súčasť
Ⓑ	Ručné ovládanie (1 ks)
	Sieťový kábel (1 ks)
	Používateľská príručka (1 ks)
	Batéria (1 ks)* – len jednotky CBJ Care, CBJ1 a CBJ2
	Páčka na manuálne otvorenie nôh (1 ks)*
	Záves (1 ks)*

* V závislosti od modelu alebo konfigurácie

Ak sa zdvihák dodáva so závesom, pokyny na používanie, aplikáciu, údržbu a umývanie nájdete v používateľskej príručke k závesu.

4.3 Montáž stĺpika

4.3.1 Rozloženie stĺpika

(len skladací stĺpik)

VAROVANIE!
– Stĺpik možno zložiť na účely skladovania alebo prepravy. Po každom zložení sa MUSÍ stĺpik správne zaistiť na zostave základne.
– Pred montážou skontrolujte všetky súčasti, či na nich nevidno chyby alebo poškodenie. V prípade akéhokoľvek poškodenia výrobok nepoužívajte a obráťte sa na dodávateľa výrobkov Invacare.
– Pred montážou alebo demontážou sa uistite, či je aktivovaná funkcia núdzového zastavenia.
– Pri zdvíhaní komponentov pri montáži postupujte opatrne. Niektoré diely sú ťažké. Vždy pamätajte na to, aby ste boli v správnej zdvíhacej polohe.

Výrobok rozbaľujte a montujte na podlahe.

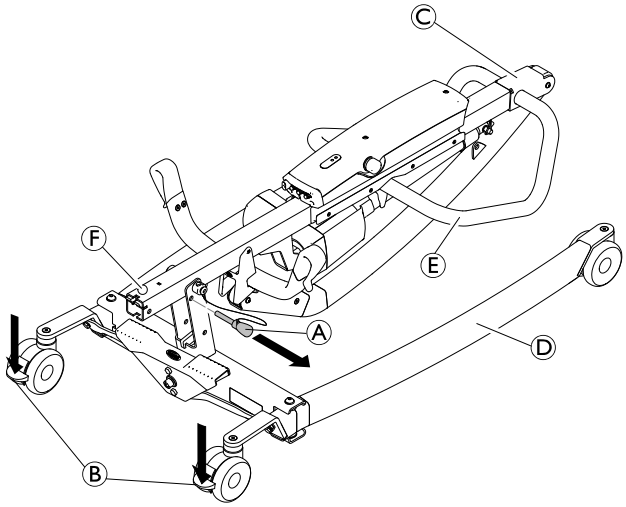

1. Zaistite obe zadné kolieska Ⓑ. Vyberte poistný kolík Ⓐ.
2. Zostavu stĺpika Ⓒ zdvihnite do vodorovnej polohy tak, že jednou nohou pristúpite nohu Ⓓ a budete ťahať držadlo na tlačenie Ⓔ nahor, kým bezpečnostná poistka Ⓕ nezapadne na miesto.
3.

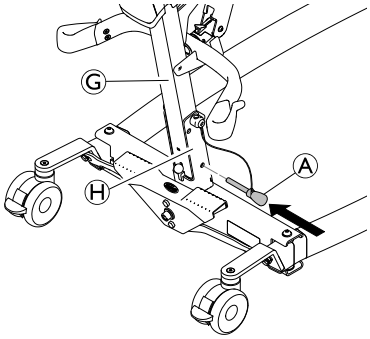

Do stĺpika Ⓖ a základne Ⓗ znova zasuňte poistný kolík Ⓐ. Skontrolujte, či je poistný kolík správne zasunutý.

4.3.2 Montáž stĺpika na základňu

(len pevný stĺpik)

VAROVANIE!
Riziko poranenia alebo poškodenia
Maximálne bezpečné pracovné zaťaženie uvedené na ramene a na základni sa musí zhodovať.
– Vždy porovnajte hodnoty maximálneho bezpečného pracovného zaťaženia uvedené na základni a ramene.

1.

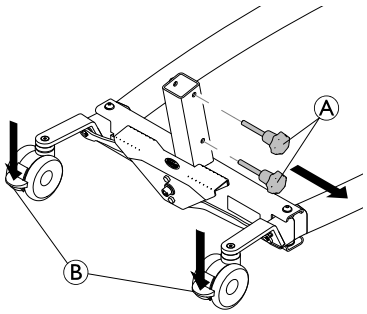

Zaistite obe zadné samonastavovacie kolesá Ⓑ a otáčaním ručných skrutiek proti smeru hodinových ručičiek Ⓐ ich odskrutkujte zo základne.

2.

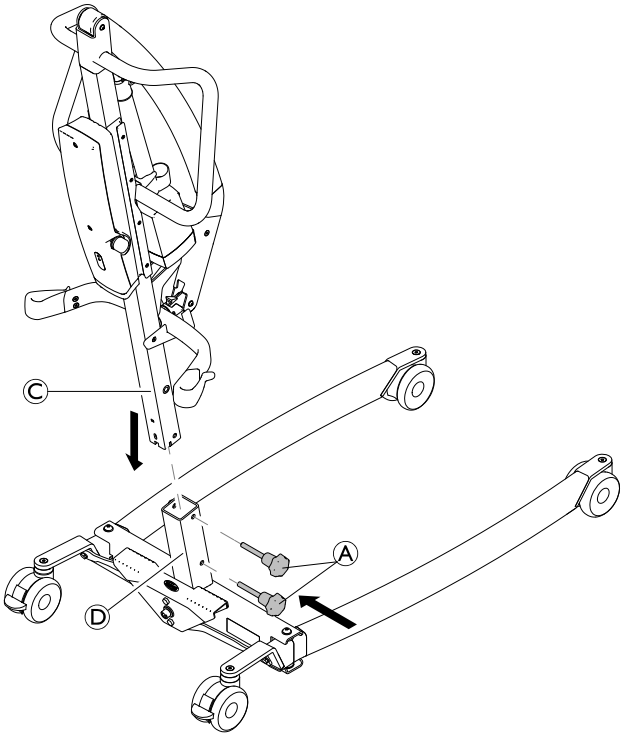

Rameno otočte smerom dopredu, stĺpik Ⓒ spustite do podpery základne Ⓓ a znova priskrutkujte ručné skrutky Ⓐ, čím pripevníte stĺpik Ⓒ k základni.

4.4 Rozloženie závesnej rukoväte

1.

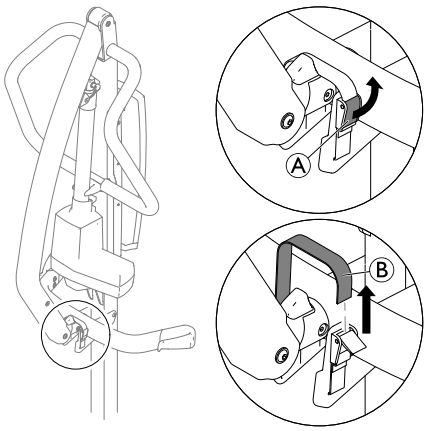

Otvorte suchý zips Ⓐ a zložte pásku Ⓑ z upínacej spony.

2.

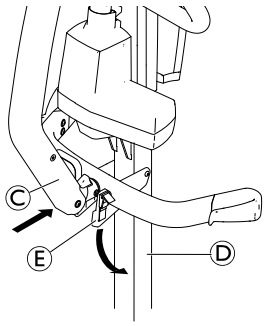

Stlačte a podržte rameno Ⓒ k stĺpiku Ⓓ a zložte držiak závesnej rukoväte Ⓔ.

3.

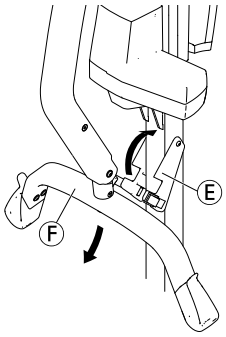

Zložte závesnú rukoväť Ⓕ a sklopte držiak závesnej rukoväte Ⓔ.

4.

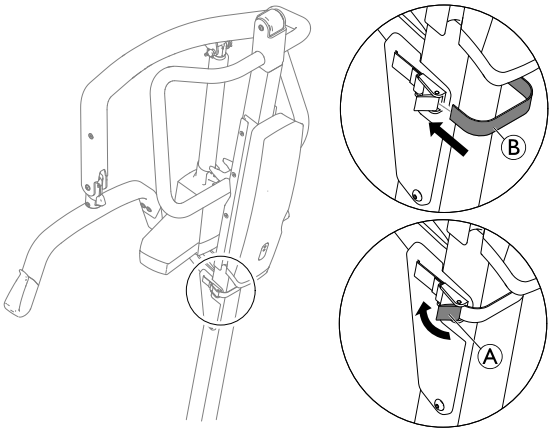

Pásku Ⓑ oviňte okolo zadnej časti stĺpika, zasuňte ju do upínacej spony a zatvorte suchý zips Ⓐ.

4.5 Montáž servomotora na rameno

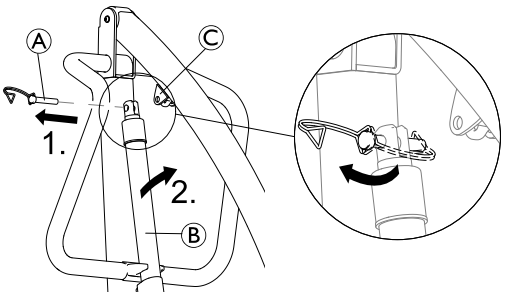

1. Uvoľnite svorku v tvare písmena D a vyberte zo servomotora Ⓑ kolík Ⓐ.
2. Demontujte servomotor Ⓑ z konzoly na stĺpiku a namontujte ho na montážnu konzolu ramena Ⓒ.
3.

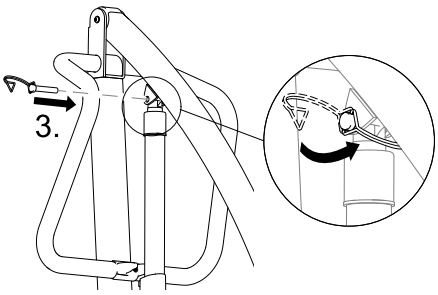

Zarovnajte otvory a znova vložte kolík Ⓐ. Skontrolujte, či je kolík zasunutý na doraz a zaistite ho svorkou v tvare písmena D.

DÔLEŽITÉ
Z dôvodu vyššieho zaťaženia vyžaduje model Birdie® EVO XPLUS dlhší kolík.
– Model Birdie® EVO XPLUS používajte len s dlhším kolíkom označeným svorkou v tvare písmena D.

4.6 Montáž páčky na manuálne otvorenie nôh

2 x 13 mm kľúč

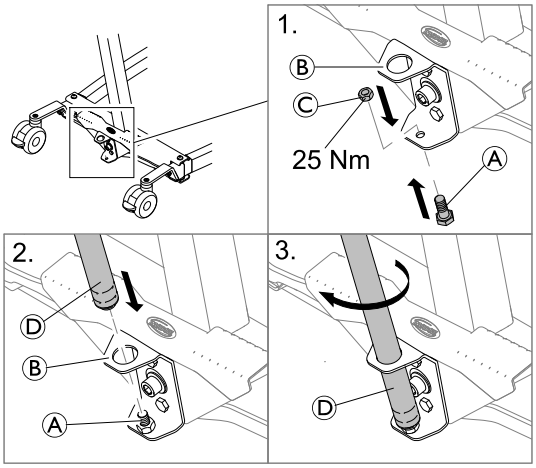

1. Skrutku Ⓐ zasuňte zdola do spodného otvoru na konzole Ⓑ a pripevnite ju maticou Ⓒ.
2. Koniec páčky so závitom Ⓓ zasuňte do horného otvoru na konzole Ⓑ na pripevnenú skrutku Ⓐ.
3. Otáčaním páčky Ⓓ proti smeru hodinových ručičiek ju priskrutkujte na skrutku.

4.7 Resetovanie indikátora servisu

(len jednotka ovládania CBJ Care)

DÔLEŽITÉ!
Ak indikátor servisu pri dennom používaní alebo po opätovnej montáži bliká nažlto, zdvihák vyžaduje servis.
– O servis požiadajte svojho dodávateľa výrobkov značky Invacare.

Po úvodnej montáži zdviháka a pred používaním zdviháka musíte indikátor servisu resetovať.

Úvodné resetovanie indikátora servisu:

1. Vyhľadajte ručné ovládanie.
2. Súčasne stlačte a na päť sekúnd podržte tlačidlá NAHOR a NADOL.
3. Po resetovaní indikátora servisu budete počuť zvuk.

5 Použitie

5.1 Všeobecné bezpečnostné informácie

VAROVANIE!
Riziko poranenia alebo poškodenia
Pred používaním zdviháka s pacientom si pozrite nasledujúce bezpečnostné informácie a pokyny:
– *2 Bezpečnosť, strana 171*
– *6 Presun pacienta, strana 185*

5.2 Zablokovanie/odblokovanie zadných koliesok

VAROVANIE!
Riziko poranenia alebo poškodenia
Zdvihák by sa mohol prevrátiť a ohroziť pacienta a asistentov.
– Spoločnosť Invacare odporúča nechať pri zdvíhaní zadné kolieska odblokované, aby sa mohol zdvihák pacienta sám stabilizovať pri prvotnom zdvíhaní pacienta z vozíka, postele alebo ľubovoľnej stabilnej podložky.
– Spoločnosť Invacare odporúča zablokovať zadné kolieska zdviháka len pri umiestňovaní závesu okolo pacienta alebo pri vyberaní pacienta zo závesu.

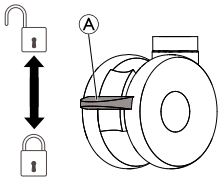

- Koliesko zablokujete zatlačením pedála Ⓐ nohou nadol.
- Koliesko odblokujete vytlačením pedála Ⓐ nohou nahor.

5.3 Zdvíhanie/spúšťanie elektrického zdviháka

Ručné ovládanie slúži na zdvíhanie alebo spúšťanie zdviháka.

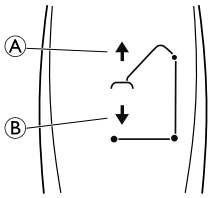

1. Zdvihnutie zdviháka – stlačením a podržaním tlačidla NAHOR Ⓐ sa rameno a pacient zdvihnú.
2. Spustenie zdviháka – stlačením a podržaním tlačidla NADOL Ⓑ sa rameno a pacient spustia.

Uvoľnením tlačidla sa zdvíhanie alebo spúšťanie zdviháka zastaví.

5.4 Zatvorenie/otvorenie nôh

VAROVANIE!
Riziko poranenia
Zdvihák by sa mohol prevrátiť a ohroziť pacienta a asistentov.
– Optimálna stabilita a bezpečnosť sú zaručené, keď sú nohy zdviháka v úplne otvorenej polohe. Ak je potrebné zatvoriť nohy zdviháka, aby ste ho mohli presunúť pod posteľ, nohy zatvorte len do takej polohy, ktorá umožňuje zdvihák umiestniť nad pacienta a zdvihnúť ho z povrchu postele. Keď sa nohy zdviháka viac nenachádzajú pod posteľou, znova ich vráťte do úplne otvorenej polohy.

5.4.1 Elektrické zatvorenie/otvorenie nôh

Ručné ovládanie slúži na otváranie alebo zatváranie nôh základne.

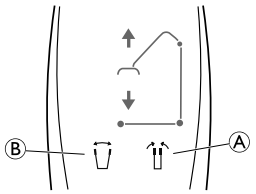

1. Nohy zatvoríte stlačením a podržaním tlačidla zatvorenia nôh Ⓐ.
2. Nohy otvoríte stlačením a podržaním tlačidla otvorenia nôh Ⓑ.

Pohyb nôh sa zastaví po uvoľnení tlačidla.

5.4.2 Manuálne zatvorenie/otvorenie nôh

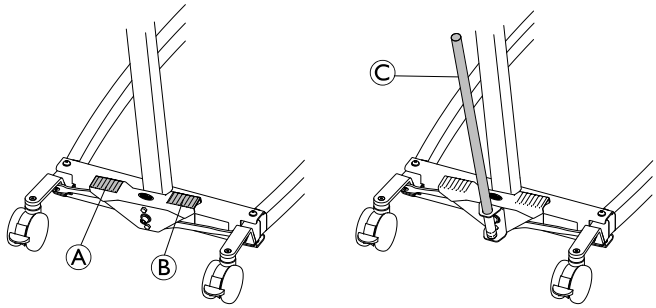

Nástroj na manuálne otvorenie nôh sa ovláda dvoma pedálmi (Ⓐ a Ⓑ) alebo páčkou Ⓒ.

1. Nohy otvoríte stlačením pravého pedála Ⓑ nohou.
2. Nohy zatvoríte stlačením ľavého pedála Ⓐ nohou.

Použitie páčky:

1. Nohy otvoríte potiahnutím páčky Ⓒ doprava.
2. Nohy zatvoríte potlačením páčky Ⓒ doľava.

5.5 Výmena závesnej rukoväte

(závesná rukoväť len s funkciou SMARTLOCK™)

VAROVANIE!
Riziko poranenia
- Používajte len závesné rukoväte vyrobené pre tento zdvihák.
- Uistite sa, či je závesná rukoväť vhodná pre pacienta a reálne požadované zdvíhanie alebo presun.
- Skontrolujte, či je závesná rukoväť pevne pripevnená ku konektoru ramena a nemožno ju odpojiť bez stlačenia poistného kolíka.

Odpojenie závesnej rukoväte

1. 2.

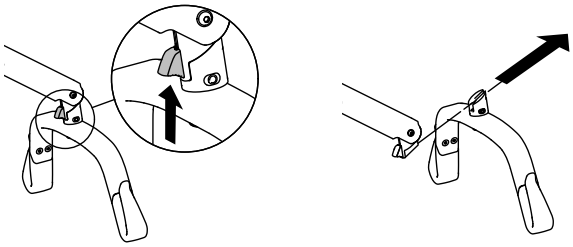

1. Stlačte a podržte poistný kolík smerom nahor.
2. Vysuňte závesnú rukoväť dopredu a mierne nahor.

Pripevnenie závesnej rukoväte

1. Zasúvajte závesnú rukoväť, kým nebudete počuť kliknutie.
2. Skontrolujte, či je závesná rukoväť pevne pripevnená ku konektoru ramena a nemožno ju odpojiť bez stlačenia poistného kolíka.

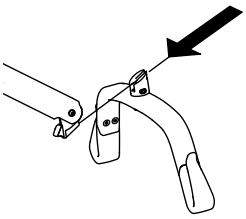

5.6 Núdzové funkcie

5.6.1 Vykonanie núdzového zastavenia

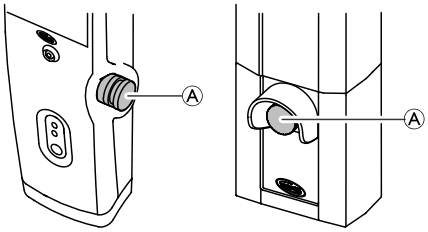

1. Na jednotke ovládania stlačte červené núdzové tlačidlo Ⓐ a rameno a pacient sa prestanú zdvíhať alebo spúšťať.
2. Ak chcete obnoviť prevádzku, otočte núdzové tlačidlo v smere hodinových ručičiek.

5.6.2 Aktivácia núdzového spustenia (jednotka ovládania CBJ Home)

Ak ručné ovládanie zlyhá, rameno možno spustiť pomocou okrúhleho vypínača na núdzové uvoľnenie.

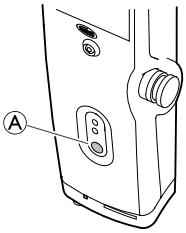

1. Rameno spustíte stlačením a podržaním tlačidla Ⓐ v prednej časti jednotky ovládania.
2. Spúšťanie ramena zastavíte uvoľnením príslušného tlačidla.

5.6.3 Aktivácia núdzového spustenia (jednotky ovládania CBJ Care, CBJ1, CBJ2)

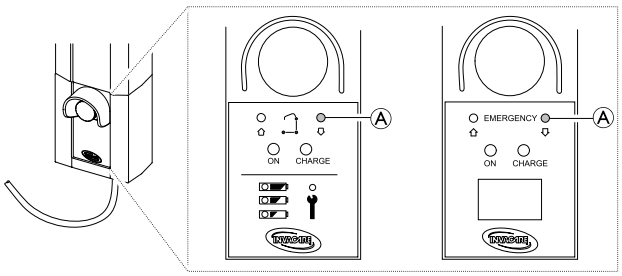

Ak ručné ovládanie zlyhá, rameno možno spustiť pomocou okrúhleho vypínača na núdzové uvoľnenie. Tlačidlo stlačte ostrým predmetom, napríklad ceruzkou.

1. Rameno spustíte stlačením a podržaním tlačidla Ⓐ v prednej časti jednotky ovládania.
2. Spúšťanie ramena zastavíte uvoľnením príslušného tlačidla.

5.6.4 Aktivácia núdzového zdvíhania (jednotky ovládania CBJ Care, CBJ1)

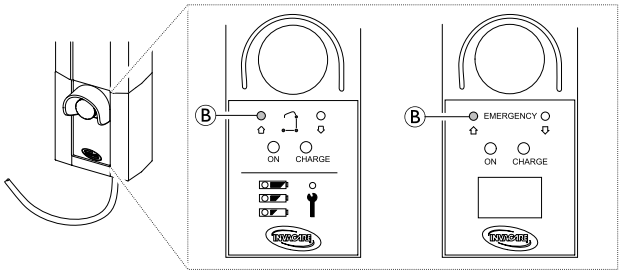

Ak ručné ovládanie zlyhá, rameno možno zdvihnúť pomocou okrúhleho vypínača na núdzové zdvíhanie. Tlačidlo stlačte ostrým predmetom, napríklad ceruzkou.

1. Rameno zdvihnete stlačením a podržaním tlačidla Ⓑ v prednej časti jednotky ovládania.
2. Zdvíhanie ramena zastavíte uvoľnením príslušného tlačidla.

5.6.5 Aktivácia mechanického núdzového spustenia

Ak nefunguje funkcia núdzového spustenia na jednotke ovládania, k dispozícii je záložné mechanické núdzové spustenie. Môže k nemu dôjsť v prípade čiastočného alebo úplného výpadku elektrickej energie či vybitia batérie pri používaní.

VAROVANIE!
Riziko poranenia alebo poškodenia
V dôsledku opakovaného mechanického núdzového spúšťania sa môže výrazne zvýšiť rýchlosť spúšťania.
– Mechanické núdzové spustenie používajte ako zálohu v prípade, keď nefunguje funkcia núdzového spustenia na jednotke ovládania.
– Mechanické núdzové spustenie nepoužívajte opakovane často za sebou.
– Pacienta vždy spustite na stabilný povrch, napríklad na posteľ alebo stoličku.
– Po použití mechanického núdzového spustenia sa musí zdvihák skontrolovať a musí sa opraviť porucha jednotky ovládania.

Birdie® EVO a Birdie® EVO PLUS/XPLUS

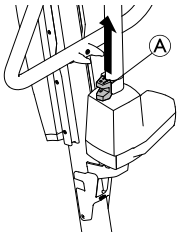

1. Nájdite červenú núdzovú poistku Ⓐ v spodnej časti piestu servomotora.
2. Pomaly ťahajte za červenú núdzovú poistku Ⓐ a podržte ju v polohe, v ktorej sa dosiahla bezpečná rýchlosť spúšťania.
3. Ak sa spúšťanie neaktivuje ani po úplnom vytiahnutí núdzovej poistky Ⓐ, súčasne zatláčajte nadol rameno.

Účinná rýchlosť spúšťania závisí od hmotnosti pacienta. Ak je rýchlosť príliš nízka alebo vysoká, možno ju prispôsobiť hmotnosti pacienta.
Nastavenie rýchlosti spúšťania:

1. Nájdite skrutku v spodnom otvore červenej núdzovej poistky Ⓐ.
2. Otáčaním skrutky proti smeru hodinových ručičiek rýchlosť zvýšite.
3. Otáčaním skrutky v smere hodinových ručičiek rýchlosť znížite.

Birdie® EVO COMPACT

(voliteľné)

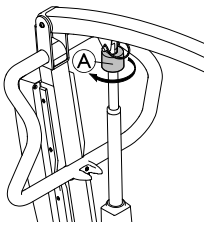

1. Nájdite gombík núdzového uvoľnenia Ⓐ vo vrchnej časti piestu servomotora.
2. Otočte gombík núdzového uvoľnenia Ⓐ v smere hodinových ručičiek.

5.7 Nabíjanie batérie

DÔLEŽITÉ!
– Uistite sa, že pri nabíjaní batérie nie je aktivovaná funkcia núdzového zastavenia.
– Uistite sa, že sa batéria nabíja v dobre vetranej miestnosti.
– Keď je zdvihák pripojený k zdroju napájania, elektrické funkcie nie sú aktivované.
– Nepokúšajte sa používať zdvihák, ak je poškodený kryt batérie.
– Pred ďalším používaním vymeňte poškodený kryt batérie.
– Nepresúvajte zdvihák, kým je zapojený do sieťovej zásuvky.

Batériu sa odporúča nabíjať denne, aby sa zaručilo optimálne používanie zdviháka a predĺžila sa výdrž batérie. Okrem toho sa batériu odporúča nabiť pred prvým použitím.

5.7.1 Jednotka ovládania CBJ Home

Jednotka ovládania vydáva zvukový signál. Pípanie signalizuje takmer vybitú batériu, no pacienta možno stále spustiť. Batérie sa odporúča nabiť čo najskôr po zaznení signálu.

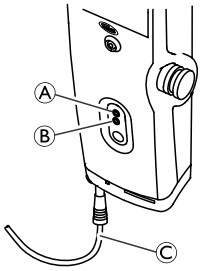

1. Zapojte napájací kábel Ⓒ do sieťovej zásuvky.

   Batéria sa bude nabíjať približne štyri hodiny. Po úplnom nabití batérie sa nabíjačka automaticky vypne.
   Počas nabíjania bude vrchná žltá dióda Ⓐ blikať a po úplnom nabití batérie bude svietiť.
   Spodná zelená dióda Ⓑ bude svietiť, kým bude jednotka ovládania pripojená k sieťovej zásuvke, a rozsvieti sa po stlačení ľubovoľného tlačidla na ručnom ovládaní alebo po aktivovaní funkcie elektrického núdzového spustenia.

2. Po úplnom nabití batérie odpojte napájací kábel od sieťovej zásuvky.

5.7.2 Jednotky ovládania CBJ Care, CBJ1, CBJ2

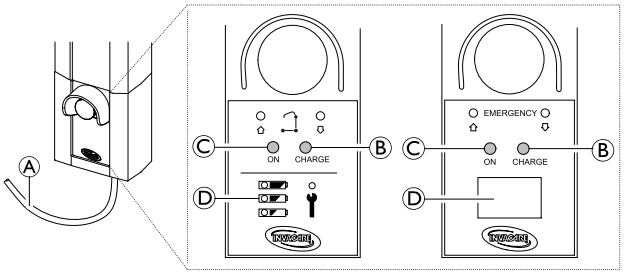

Jednotka ovládania vydáva zvukový signál. Pípanie signalizuje takmer vybitú batériu, no pacienta možno stále spustiť. Batérie sa odporúča nabiť čo najskôr po zaznení signálu.

1. Zapojte napájací kábel Ⓐ do sieťovej zásuvky.

   ℹ Batéria sa bude nabíjať približne štyri hodiny. Po úplnom nabití batérie sa nabíjačka automaticky vypne.
   Počas nabíjania bude pravá žltá dióda Ⓑ svietiť a po úplnom nabití batérie zhasne.
   Ľavá zelená dióda Ⓒ bude svietiť, kým bude jednotka ovládania pripojená k elektrickej sieti.

2. Po úplnom nabití batérie odpojte napájací kábel Ⓐ od sieťovej zásuvky.

Indikátor batérie

Jednotka ovládania môže byť vybavená indikátorom batérie Ⓓ, ktorý signalizuje zostávajúcu kapacitu batérie.

Jednotka CBJ Care

Typ indikátora batérie	Stav batérie	Popis
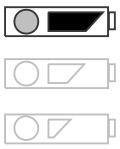	Úplne nabitá	Batéria je v poriadku – nevyžaduje nabitie (100 – 50 %). Vrchná dióda LED je ZELENÁ.
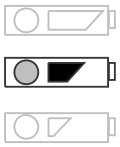	Čiastočne nabitá	Batéria vyžaduje nabitie (50 – 25 %). Stredná dióda LED je ŽLTÁ.
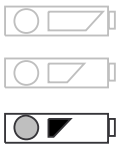	Takmer vybitá	Batéria vyžaduje nabitie (menej ako 25 %). Po stlačení tlačidla zaznie zvukový signál. Spodná dióda LED je ŽLTÁ.
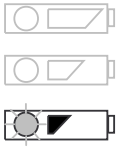	Takmer vybitá (dióda LED bliká)	Batéria vyžaduje nabitie. Niektoré funkcie zdviháka nie sú dostupné a možno len spustiť rameno.

Jednotky CBJ1 a CBJ2 s displejom LCD

Typ indikátora batérie	Stav batérie	Popis
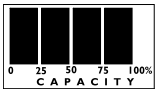	Úplne nabitá (100 %)	Batéria je v poriadku – nevyžaduje nabitie (100 %).
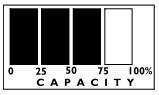	Čiastočne nabitá (75 %)	Batéria je v poriadku – nevyžaduje nabitie (75 %).
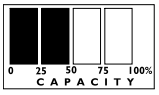	Čiastočne nabitá (50 %)	Batéria vyžaduje nabitie (50 %).
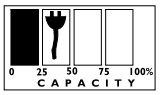	Takmer vybitá (25 %)	Batéria vyžaduje nabitie (25 %). Po stlačení tlačidla zaznie zvukový signál.
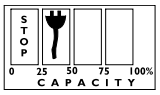	Takmer vybitá (0 %)	Batéria vyžaduje nabitie. Niektoré funkcie zdviháka nie sú dostupné a možno len spustiť rameno.

5.7.3 Voliteľné ručné ovládanie

Pre jednotku CBJ Care je k dispozícii voliteľné ručné ovládanie s indikátorom batérie.

Typ indikátora batérie	Stav batérie	Opis
	Úplne nabitá	Batéria je v poriadku – nevyžaduje nabitie (100 – 50 %). Pravá dióda LED je ZELENÁ.
	Čiastočne nabitá	Batéria vyžaduje nabitie (50 – 25 %). Stredná dióda LED je ŽLTÁ.
	Takmer vybitá	Batéria vyžaduje nabitie (menej ako 25 %). Po stlačení tlačidla zaznie zvukový signál. Ľavá dióda LED je ŽLTÁ.
	Takmer vybitá (dióda LED bliká)	Batéria vyžaduje nabitie. Niektoré funkcie zdviháka nie sú dostupné a možno len spustiť rameno.

5.7.4 Voliteľná nabíjačka batérie

(len pre jednotky ovládania s odpojiteľnou batériou)

ℹ Postup vybratia alebo vloženia batérie je rovnaký pre jednotku ovládania aj nabíjačku.

Vybratie batérie

1. 2.

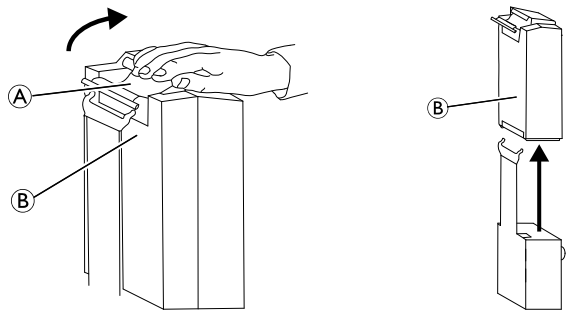

1. Nadvihnite rukoväť Ⓐ na zadnej strane batérie Ⓑ.
2. Nadvihnite batériu a vytiahnite ju z jednotky ovládania alebo nabíjačky.

Vloženie batérie

POZOR!
Nesprávne vloženie batérie môže viesť k poraneniu alebo poškodeniu.
– Uistite sa, že pri vkladaní batérie na jednotku ovládania alebo nabíjačku počujete kliknutie ako potvrdenie správneho vloženia.

1. Podľa obrázka umiestnite batériu Ⓑ na jednotku ovládania alebo nabíjačku a uistite sa, že ste počuli kliknutie.

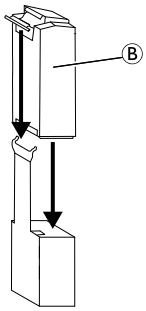

Po umiestnení batérie na nabíjačku sa rozsvieti dióda LED nabíjania. Po dokončení nabíjania dióda LED nabíjania zhasne.

Úplné nabitie batérie bude trvať približne štyri hodiny.

6 Presun pacienta

6.1 Všeobecné bezpečnostné informácie

VAROVANIE!
Riziko poranenia alebo poškodenia
Nesprávne používanie tohto výrobku môže viesť k poraneniu alebo poškodeniu.
– Pred presunom pacienta na stabilnú podložku (invalidný vozík, posteľ, toaletný vozík alebo iný povrch) skontrolujte, či zdvihák podľa hmotnostnej kapacity unesie hmotnosť pacienta.
– Ak sa na stabilnej podložke (invalidný vozík, posteľ a pod.) nachádzajú poistky koliesok, pred spustením alebo zdvihnutím pacienta musia byť zaistené.

VAROVANIE!
Riziko poranenia alebo poškodenia
Nesprávne používanie tohto výrobku môže viesť k poraneniu alebo poškodeniu.
– Na tlačenie alebo ťahanie zdviháka vždy používajte držadlá na tlačenie nachádzajúce sa na stĺpiku.
– Vyhýbajte sa používaniu zdviháka na svahu. Spoločnosť Invacare výrobok odporúča používať len na rovnom povrchu.
– Keď presúvate pacienta zaveseného v závese pripojenom k zdviháku, NEPRESÚVAJTE zdvihák po nerovných povrchoch. Zdvihák by sa mohol prevrátiť.

VAROVANIE!
Riziko poranenia alebo poškodenia
Poškodenie súčastí zdviháka (ručné ovládanie, kolieska a pod.) v dôsledku nárazu o podlahu, steny alebo iné statické objekty môže následne spôsobiť poškodenie výrobku a môže viesť k poraneniu.
– ZABRÁŇTE tomu, aby súčasti narazili o podlahu, stenu alebo iné statické objekty.
– Keď ručné ovládanie nepoužívate, VŽDY ho správne skladujte.

VAROVANIE!
Riziko poranenia
Závesná rukoväť sa môže zrazu posunúť a spôsobiť poranenie.
– Pri umiestňovaní zdviháka majte na pamäti polohu závesnej rukoväte a pacienta.

VAROVANIE!
Riziko zachytenia alebo uškrtenia
Ak nie je kábel ručného ovládania správne umiestnený a zaistený, môže spôsobiť poranenie.
– VŽDY majte na pamäti umiestnenie kábla ručného ovládania vzhľadom na polohu pacienta a opatrovníkov.
– ZABRÁŇTE tomu, aby sa kábel ručného ovládania obkrútil okolo pacienta a opatrovníkov.
– Ručné ovládanie musí byť správne zaistené. Keď ručné ovládanie nepoužívate, VŽDY ho správne skladujte.

VAROVANIE!
Riziko zachytenia alebo uškrtenia
Predmety obklopujúce pacienta môžu pri zdvíhaní zapríčiniť zachytenie alebo uškrtenie.
Predchádzanie zachyteniu alebo uškrteniu:
– Pred zdvíhaním skontrolujte, či pacient nie je zachytený v predmetoch okolo neho.

VAROVANIE!
Riziko zachytenia
Hrozí nebezpečenstvo zachytenia medzi hákmi závesnej rukoväte a závesom.
– Pri zdvíhaní postupujte obozretne.
– Pri zdvíhaní NIKDY neumiestňujte ruky ani prsty na háky ani do ich blízkosti.
– Pred zdvíhaním sa uistite, či sa ruky a prsty pacienta nachádzajú mimo hákov.

DÔLEŽITÉ!
Všetky postupy presunu opísané v nasledujúcej časti môže vykonávať jeden (1) asistent. Spoločnosť Invacare však odporúča, aby ich pri každej možnej príležitosti vykonávali dvaja (2) asistenti.

6.2 Príprava na zdvíhanie

VAROVANIE!
Riziko poranenia
Počas presunov a zdvíhania môže rameno naraziť do pacienta alebo opatrovníkov a spôsobiť poranenie.
– Počas presunov majte VŽDY na pamäti umiestnenie ramena.
– Uistite sa, že je rameno umiestnené tak, aby nemohlo naraziť do pacienta ani okolostojacich osôb.
– Počas presunov majte VŽDY na pamäti polohu vášho tela vzhľadom na umiestnenie ramena.

1. Skôr než budete pokračovať, pozrite si tieto informácie a dodržiavajte všetky varovania uvedené v častiach *2 Bezpečnosť, strana 171* a *Zdvíhanie pacienta*.
2. Umiestnite pacienta do závesu. Pozrite si používateľskú príručku k závesu.
3. Odistite zadné kolieska. Pozrite si časť *5 Použitie, strana 180*
4. Otvorte nohy zdviháka. Pozrite si časť *5 Použitie, strana 180*
5. Zdvihák pacienta presúvajte na miesto pomocou držadiel na tlačenie.

   VAROVANIE!
   – Ak zdvihák používate spolu s posteľami alebo invalidnými vozíkmi, majte na pamäti polohu zdviháka vzhľadom na ostatné zariadenia, aby sa do nich zdvihák nezamotal.
   – Pred umiestnením nôh zdviháka pacienta pod posteľ sa uistite, či sa v danom priestore nenachádzajú nejaké prekážky.
6. Pripevnenie závesu bude jednoduchšie, keď zdvihák pacienta spustíte.

7. Zaistite zadné kolieska. Pozrite si časť *5 Použitie, strana 180*
8. Pripevnite záves. Pozrite si časť *6.2.1 Pripevnenie závesu k zdviháku, strana 186*

6.2.1 Pripevnenie závesu k zdviháku

VAROVANIE!
Riziko poranenia
Pri použití nesprávnych alebo poškodených závesov môže pacient spadnúť alebo sa môžu poraniť asistenti.
- Aby ste zabezpečili pohodlné a bezpečné zdvíhanie pacienta, používajte záves Invacare, ktorý pacientovi odporučí lekár, zdravotná sestra alebo zdravotnícky asistent.
- Závesy a príslušenstvo k zdviháku pacienta značky Invacare sú špeciálne navrhnuté na používanie spolu so zdvihákmi pacienta značky Invacare.
- Po každom praní (v súlade s pokynmi na závese) skontrolujte, či nie sú závesy opotrebované, roztrhnuté a či sa na nich neuvoľnili švy.
- Bielené, roztrhnuté, rozrezané, zodraté alebo poškodené závesy nie sú bezpečné a mohli by spôsobiť poranenie. Ihneď ich zlikvidujte.
- Závesy NEUPRAVUJTE.

VAROVANIE!
Riziko poranenia
Nesprávne pripevnené alebo upravené závesy môžu spôsobiť pád pacienta alebo poranenie asistentov.
- Po každom odstránení a opätovnom založení závesu skontrolujte miesta pripevnenia, aby ste zabezpečili, že záves sa bude dať pred presunom pacienta zo stabilnej podložky (postele, stoličky alebo toaletného vozíka) správne pripevniť.
- Závesná rukoväť MUSÍ byť pripevnená k zdviháku ešte PRED pripevnením závesu.
- Medzi pacienta a materiál závesu NEVKLADAJTE žiadny typ inkontinenčnej vložky ani sedaciu podušku s plastovou spodnou časťou, pretože pacient by sa mohol pri presune vyšmyknúť zo závesu.
- Uistite sa, že pacient má pri zdvíhaní dostatočnú oporu hlavy.
- Pacienta v závese umiestnite podľa pokynov dodaných so závesom.
- Úpravy, ktoré sú potrebné na zaistenie bezpečnosti a pohodlia pacienta, sa musia vykonávať pred presunom.

Na popruhoch závesu môžu byť farebné slučky umožňujúce nastavenie rôznych dĺžok, vďaka ktorým môžete pacienta umiestniť do rôznych polôh. Kratšie popruhy v oblasti pliec umožnia vertikálnejšie zdvihnutie, ktoré pomôže pri umiestňovaní do stoličky alebo invalidného vozíka. Predĺžením popruhov v oblasti pliec sa dá dosiahnuť viac naklonená pozícia, ktorá je vhodnejšia pri presune zo stoličky do postele. Na príslušných popruhoch použite vždy slučky rovnakej farby na oboch stranách závesu, aby sa pacient zdvíhal rovnomerne.

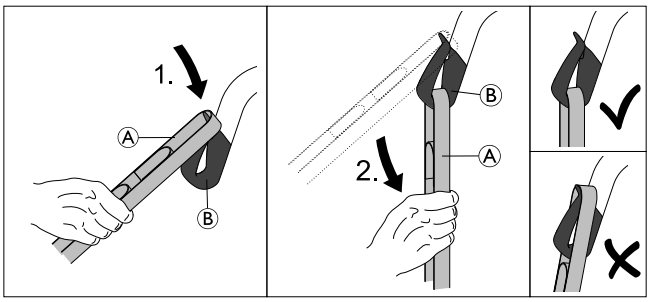

1. Vybranú slučku popruhu Ⓐ navlečte na nos háku Ⓑ.
2. Potiahnite popruh Ⓐ smerom dolu tak, aby slučka úplne dosadla na spodnú časť háku Ⓑ.
3. Pri zvyšných popruhoch závesu tieto kroky zopakujte.
   a.

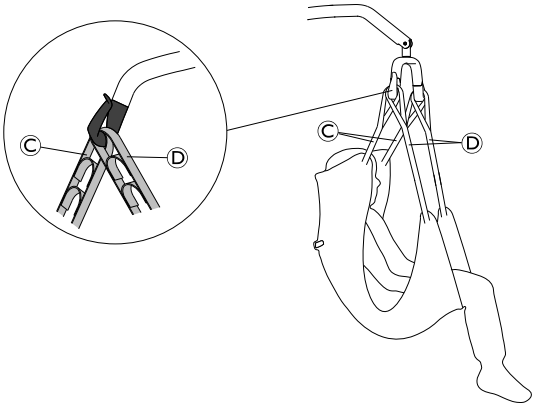

   Na 2-bodovej závesnej tyči pripojte na každý z hákov najprv plecný popruh Ⓒ a potom nožný popruh Ⓓ.
   b.

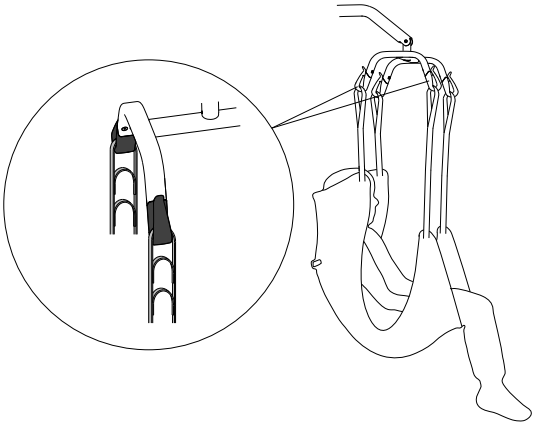

   Na 4-bodovej závesnej tyči pripojte každý z popruhov na samostatný hák.

6.3 Presun pacienta z postele

1. Pripravte sa na zdvíhanie. Pozrite si časť *6.2 Príprava na zdvíhanie, strana 185*
2. Pripevnite k zdviháku záves. Pozrite si časť *6.2.1 Pripevnenie závesu k zdviháku, strana 186*
3. Odistite zadné kolieska.

4.

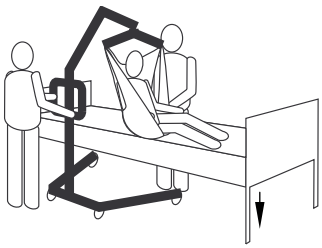

Spustite posteľ do najnižšej polohy.

5.

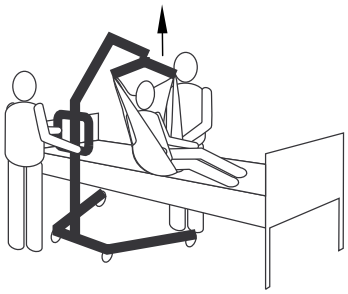

Pacienta zdvihnite dostatočne vysoko, aby sa dostal nad stabilnú podložku a zároveň celou hmotnosťou spočíval v závese.

ℹ Rameno zostane na mieste, kým nestlačíte tlačidlo NADOL.

6.

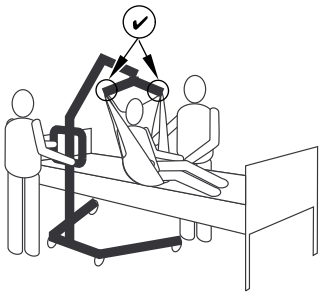

Pred presunom pacienta znova skontrolujte, či je záves správne pripevnený k hákom závesnej rukoväte. Pozrite si časť *6.2.1 Pripevnenie závesu k zdviháku, strana 186* Ak nie je niektoré príslušenstvo správne pripevnené, spustite pacienta späť na stabilnú podložku a vyriešte problém.

7.

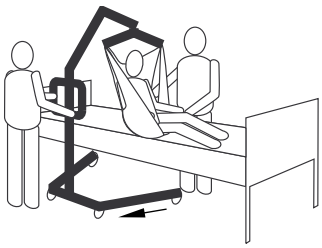

Pomocou držadiel na tlačenie odsuňte zdvihák od stabilnej podložky.

8.

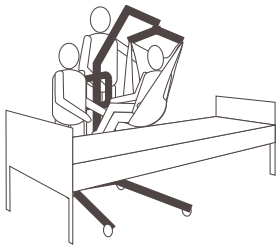

Pomocou rukovätí na závese otočte pacienta smerom k asistentovi ovládajúcemu zdvihák pacienta.

9.

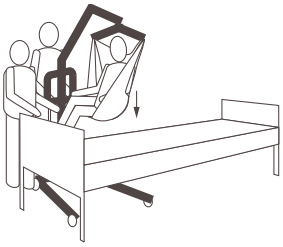

Spustite pacienta tak, aby sa mu chodidlá dotýkali základne zdviháka obkročmo k stĺpiku.

ℹ Spodné ťažisko zaručuje stabilitu, vďaka čomu sa pacient cíti bezpečnejšie a zdvihák sa ľahšie presúva.

10.

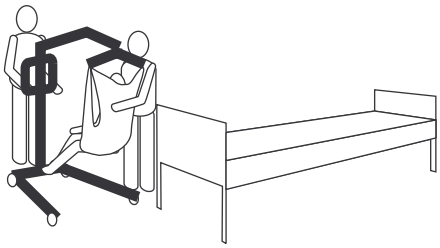

Zdvihák pacienta presúvajte s oboma rukami pevne umiestnenými na držadlách na tlačenie.

11. Pokračujte v presune na iný povrch alebo stabilnú podložku.

6.4 Presun pacienta na posteľ

1. Okrem krokov potrebných na zdvihnutie pacienta na iný povrch alebo stabilnú podložku vykonajte nasledujúce kroky.

2.

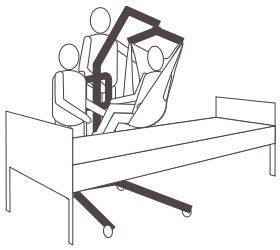

Zdvihnite alebo spustite zdvihák tak, aby sa pacient nachádzal nad stabilným povrchom. Dbajte na to, aby ste pacienta dostatočne zdvihli alebo spustili tak, aby sa nedotýkal bočných strán stabilnej podložky.

3.

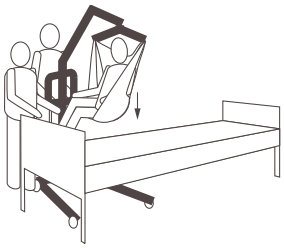

Spustite pacienta na stabilný povrch.

4. Uistite sa, či je pacient úplne podopretý na povrchu, na ktorý ho presúvate.
5. Zaistite zadné kolieska.
6. Zdvihnite posteľ do dobrej pracovnej výšky (zvyčajne do výšky bedier opatrovníkov).
7.

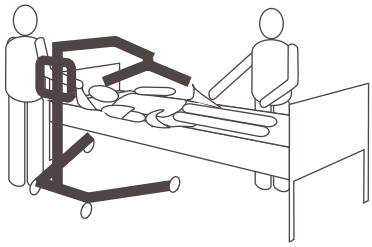

Odpojte záves zo závesnej rukoväte.

8. Odistite zadné kolieska.
9.

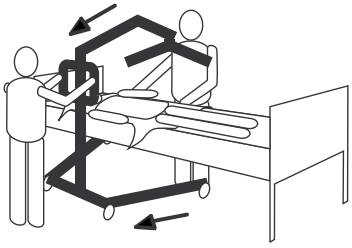

Odsuňte zdvihák.

6.5 Presun pacienta z invalidného vozíka

1. Zaistite parkovacie brzdy invalidného vozíka, aby ste zabránili jeho pohybu.
2. Pripravte sa na zdvíhanie. Pozrite si časť *6.2 Príprava na zdvíhanie, strana 185*
3. Invalidný vozík umiestnite medzi otvorené nohy zdviháka tak, aby bola pacientova tvár otočená smerom k stĺpiku.
4. Záves pripevnite k zdviháku. Pozrite si časť *6.2.1 Pripevnenie závesu k zdviháku, strana 186*
5. Odistite zadné kolieska.
6.

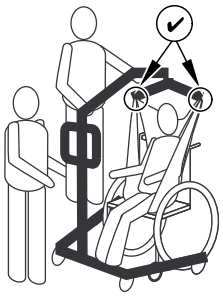

Zdvihnite rameno tak, aby sa pásy na závese napli a skontrolujte, či je záves správne pripevnený k hákom závesnej rukoväte. Pozrite si časť *6.2.1 Pripevnenie závesu k zdviháku, strana 186* Ak nie je niektoré príslušenstvo správne pripevnené, spustite pacienta späť na invalidný vozík a vyriešte problém.

7.

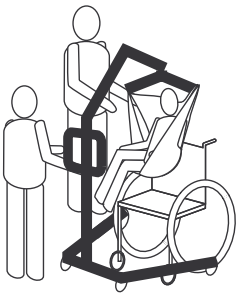

Pacienta zdvihnite dostatočne vysoko, aby sa dostal nad povrch invalidného vozíka a zároveň celou hmotnosťou spočíval v závese.

8. Pomocou držadiel na tlačenie odsuňte zdvihák od invalidného vozíka.
9. Pokračujte v presune na iný povrch alebo stabilnú podložku.

6.6 Presun pacienta na invalidný vozík

VAROVANIE!
Riziko poranenia
- Pred presunom pacienta skontrolujte, či invalidný vozík podľa hmotnostnej kapacity unesie hmotnosť pacienta.
- Pred spustením pacienta do invalidného vozíka na účely prepravy MUSIA byť zaistené kolieska invalidného vozíka.

1. Okrem krokov potrebných na zdvihnutie pacienta na iný povrch alebo stabilnú podložku vykonajte nasledujúce kroky.
2. Aktivujte parkovacie brzdy invalidného vozíka, aby ste predišli jeho pohybu.
3. Pacienta umiestnite nad sedadlo otočeného chrbtom k zadnej časti vozíka.
4.

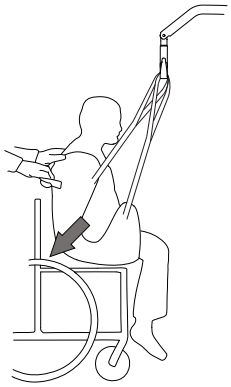

Začnite spúšťať pacienta a pomocou držadla (na vybratých modeloch) alebo bočných strán závesu nasmerujte bedrá pacienta čo najďalej do sedadla, aby sa zaručila správna poloha. Zaručíte tak dobrú rovnováhu a zabránite prevráteniu vozíka smerom dopredu.

6.7 Presun pacienta na toaletný vozík a z neho

ℹ Zdvihák pacienta Invacare NIE JE určený na používanie ako prepravný prostriedok. Ak sa kúpeľňa NENACHÁDZA blízko postele alebo ak zdvihák pacienta nemožno jednoducho presunúť k toaletnému vozíku, pred opätovným použitím zdviháka pacienta na umiestnenie pacienta na štandardný toaletný vozík sa pacient MUSÍ presunúť na invalidný vozík a následne do kúpeľne.

ℹ Závesy s otvormi na toaletný vozík sú navrhnuté na používanie s toaletným vozíkom alebo štandardným toaletným vozíkom.

ℹ Pred presunom pacienta by sa mal zdvihák pacienta presunúť do kúpeľne a malo by sa skontrolovať, či ho možno jednoducho presunúť k toaletnému vozíku.

1. Okrem krokov potrebných na zdvihnutie pacienta na iný povrch alebo stabilnú podložku vykonajte nasledujúce kroky.
2.

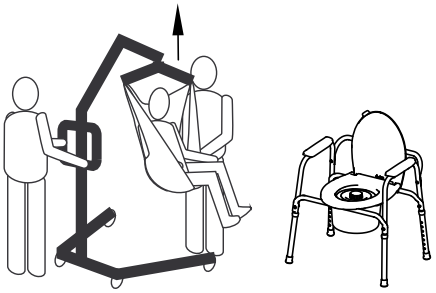

Pacienta zdvihnite dostatočne vysoko, aby sa nedotýkal ramien toaletného vozíka a zároveň celou hmotnosťou spočíval v zdviháku pacienta. Pozrite si časť *5 Použitie, strana 180*

3.

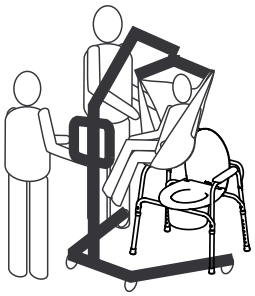

Zdvihák umiestnite tak, aby sa jeho nohy nachádzali z vonkajšej strany nôh toaletného vozíka a aby sa držadlá na tlačenie zdviháka nachádzali oproti toaletnému vozíku a umožnili tak pacientovi presun na toaletný vozík.

4.

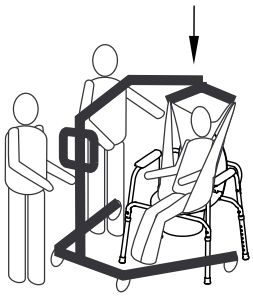

Spustite pacienta na toaletný vozík, pričom nechajte záves pripevnený k hákom závesnej rukoväte. Spoločnosť Invacare odporúča neodpájať záves z hákov závesnej rukoväte, kým pacient používa toaletný vozík alebo štandardný toaletný vozík.

5.

Po skončení úkonu znova skontrolujte správne pripevnenie závesu.

6. Zdvihnite pacienta z toaletného vozíka.
7.

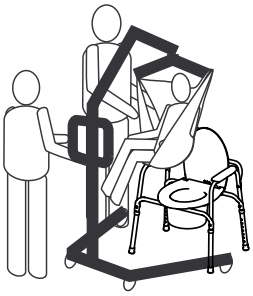

Keď sa pacient nachádza nad povrchom toaletného vozíka, pomocou držadiel na tlačenie odsuňte zdvihák od toaletného vozíka.

8. Pokračujte v presune na iný povrch alebo stabilnú podložku.

6.8 Zdvíhanie pacienta z podlahy

⚠ **VAROVANIE!**
Riziko poranenia
Zdvihák môže poraniť pacienta ležiaceho na podlahe alebo asistenta pracujúceho na podlahe.
– Keď sa pohybujúce diely zdviháka priblížia k pacientovi na podlahe, vždy postupujte opatrne.

1. Určte, či pacient pri páde neutrpel nejaké poranenia. Ak sa nevyžaduje žiadne lekárske ošetrenie, pokračujte v presune.
2. 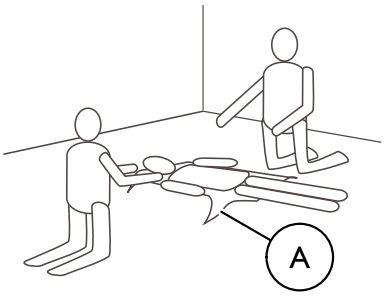

   Záves Ⓐ umiestnite pod pacienta. Ďalšie informácie o umiestňovaní závesov nájdete v používateľskej príručke k závesu.
3. 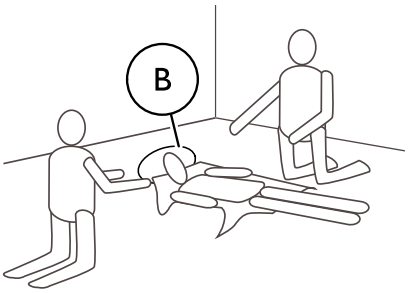

   Povedzte pacientovi, aby zohol kolená a zdvihol hlavu z podlahy, pričom mu hlavu podložte vankúšom Ⓑ.
4. Odistite zadné kolieska. Pozrite si časť *5 Použitie, strana 180*
5. Otvorte nohy zdviháka. Pozrite si časť *5 Použitie, strana 180*
6. 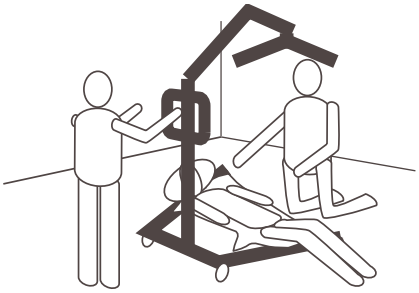

   Jednu nohu zdviháka umiestnite pod pacientove ohnuté kolená a druhú nohu pod pacientovu hlavu. Popruhy závesu nechajte na vnútornej strane nôh zdviháka.
7. 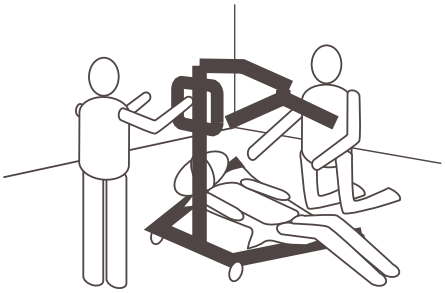

   Spustite rameno tak, aby sa závesná rukoväť nachádzala priamo nad hrudníkom pacienta.
8. 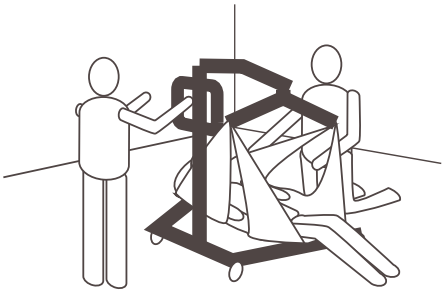

   Pripevnite záves. Pozrite si časť *6.2.1 Pripevnenie závesu k zdviháku, strana 186*
9. Zdvihnutím ramena zdvihnite pacienta z podlahy.
10. Pokračujte v presune na iný povrch alebo stabilnú podložku.

7 Preprava a skladovanie

7.1 Všeobecné informácie

Keď sa zdvihák pacienta prepravuje alebo dlhšie nepoužíva, tlačidlo núdzového zastavenia musí byť stlačené.

Pri preprave a skladovaní možno zložený alebo demontovaný zdvihák umiestniť do škatule balenia.

Zložené zdviháky možno ťahať na zadných kolieskach a zdviháky s nástrojom na manuálne otvorenie nôh možno zaparkovať vo vzpriamenej polohe so zostavou stĺpika/ramena smerujúcou nahor.

Zdvihák pacienta sa musí skladovať pri bežnej izbovej teplote. Ak sa skladuje vo vlhkom, chladnom alebo mokrom prostredí, motor a ďalšie montážne súčasti môžu korodovať. Pozrite si časť *11.4 Podmienky prostredia, strana 198*

7.2 Demontáž stĺpika zo základne

(len pevný stĺpik)

1. Ak je pripojená voliteľná páčka nástroja na otvorenie nôh, demontujte ju.
2. Spustite rameno a úplne zatvorte obe nohy.
3. Aktivujte tlačidlo núdzového zastavenia a brzdy koliesok.
4. Postupujte podľa pokynov v časti *4.5 Montáž servomotora na rameno, strana 178*, len v opačnom poradí.
5. Postupujte podľa pokynov v časti *4.4 Rozloženie závesnej rukoväte, strana 177*, len v opačnom poradí.
6. Postupujte podľa pokynov v časti *4.3.2 Montáž stĺpika na základňu, strana 177*, len v opačnom poradí.

7.3 Zloženie stĺpika

(len skladací stĺpik)

1. Ak je pripojená voliteľná páčka nástroja na otvorenie nôh, demontujte ju.
2. Spustite rameno a úplne zatvorte obe nohy.
3. Aktivujte tlačidlo núdzového zastavenia a brzdy koliesok.
4. Postupujte podľa pokynov v časti *4.5 Montáž servomotora na rameno, strana 178*, len v opačnom poradí.
5. Postupujte podľa pokynov v časti *4.4 Rozloženie závesnej rukoväte, strana 177*, len v opačnom poradí.
6. Postupujte podľa pokynov v časti *4.3.1 Rozloženie stĺpika, strana 176*, len v opačnom poradí, a pred zložením stĺpika vytiahnite a podržte bezpečnostnú poistku Ⓕ.

7.4 Nadstavec stĺpika na nastavenie vzpriamenej polohy

(len model Birdie EVO)

Magnetický nadstavec stĺpika slúži na nastavenie vzpriamenej polohy, ak je zdvihák vybavený pomôckou na elektrické otvorenie nôh.

1.

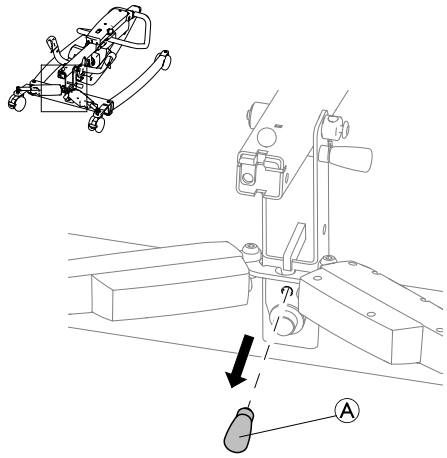

Demontujte nadstavec stĺpika Ⓐ zo skladovacej polohy na základni zdviháka.

2.

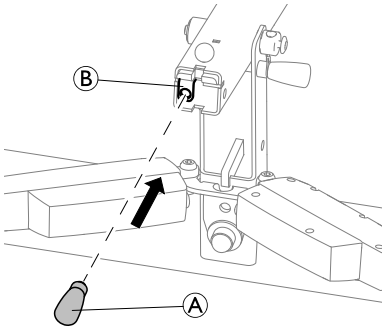

Zasuňte nadstavec stĺpika Ⓐ do držiaka Ⓑ na spodnej strane zloženého stĺpika.

3.

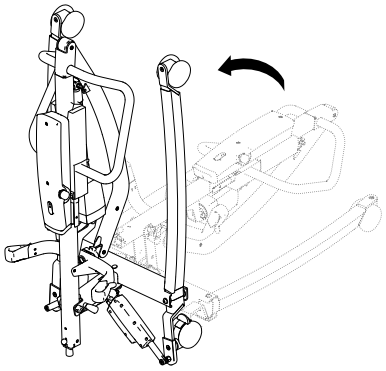

Zložený zdvihák možno teraz presunúť do vzpriamenej polohy.

8 Údržba

8.1 Všeobecné informácie o údržbe

POZOR!
Riziko poranenia alebo poškodenia
– Kým sa výrobok používa, nevykonávajte na ňom žiadnu údržbu ani servis.

Ak má byť výrobok neustále funkčný, dodržiavajte postupy údržby opísané v tejto príručke.

Ďalšie postupy údržby a kontroly, ktoré musí vykonať kvalifikovaný technik, sú opísané v servisnej príručke k tomuto výrobku. Servisné príručky môžete získať od spoločnosti Invacare.

8.2 Denné kontroly

VAROVANIE!
Riziko poranenia alebo poškodenia
Poškodené alebo opotrebované súčasti môžu ovplyvniť bezpečnosť zdviháka.
– Zdvihák pacienta sa musí kontrolovať pri každom použití.
– Ak objavíte poškodenie alebo si nie ste istí bezpečnosťou niektorej zo súčastí zdviháka, nepoužívajte ho. Ihneď sa obráťte na dodávateľa výrobkov značky Invacare a zaručte, aby sa zdvihák až do vykonania opráv nepoužíval.

Kontrolný zoznam dennej kontroly

- ❑ Vizuálne skontrolujte zdvihák pacienta. Skontrolujte všetky súčasti, či nedošlo k ich externému poškodeniu alebo opotrebovaniu.
- ❑ Skontrolujte všetok hardvér, miesta pripevnenia a namáhané súčasti, napríklad závesy, háky a všetky body otáčania, či nedošlo k opotrebovaniu, prasknutiu, rozstrapkaniu, deformácii alebo poškodeniu.
- ❑ Overte, či je ručné ovládanie funkčné (zdvíhanie a pohyby nôh).
- ❑ Batériu nabíjajte každý deň používania zdviháka.
- ❑ Skontrolujte funkciu núdzového zastavenia.
- ❑ Skontrolujte indikátor servisu (len jednotka ovládania CBJ Care).

Indikátor servisu je symbol kľúča na jednotke ovládania a prípadne aj na ručnom ovládaní.

– Ak indikátor servisu bliká nažlto, zdvihák vyžaduje servis. Zdvihák nepoužívajte a požiadajte dodávateľa výrobkov značky Invacare o servis.
– Ak indikátor servisu nebliká, zdvihák je pripravený na používanie.

8.3 Čistenie a dezinfekcia

8.3.1 Všeobecné bezpečnostné informácie

POZOR!
Riziko kontaminácie
– Chráňte sa a používajte vhodné ochranné vybavenie.

POZOR!
Riziko zásahu elektrickým prúdom a poškodenia výrobku
– V prípade potreby vypnite zariadenie a odpojte ho od sieťového napájania.
– Pri čistení elektronických komponentov vezmite do úvahy triedu ochrany pred prienikom vody.
– Dbajte na to, aby na zástrčku ani sieťovú zásuvku nestriekala voda.
– Nedotýkajte sa sieťovej zásuvky mokrými rukami.

DÔLEŽITÉ!
Nesprávne tekutiny alebo metódy môžu výrobok poškodiť.
– Všetky použité čistiace a dezinfekčné prostriedky musia byť účinné, navzájom kompatibilné a musia chrániť materiály, na čistenie ktorých sa používajú.
– Nikdy nepoužívajte korozívne tekutiny (zásady, kyseliny a pod.) ani abrazívne čistiace prostriedky. Ak v pokynoch na čistenie nie je uvedené inak, odporúčame používať bežný čistiaci prostriedok do domácnosti, napríklad tekutý prostriedok na umývanie riadu.
– Nikdy nepoužívajte rozpúšťadlo (celulózové riedidlo, acetón a pod.), ktoré mení štruktúru plastu alebo rozpúšťa pripevnené štítky.
– Skôr než začnete výrobok znova používať, vždy skontrolujte, či je úplne suchý.

Pri čistení a dezinfekcii v klinickom prostredí alebo v prostredí, v ktorom sa poskytuje dlhodobá zdravotná starostlivosť, postupujte rovnako ako v domácnosti.

8.3.2 Intervaly čistenia

DÔLEŽITÉ!
Pravidelné čistenie a dezinfekcia zaručujú bezproblémovú prevádzku, predlžujú životnosť výrobku a zabraňujú kontaminácii.
Výrobok čistite a dezinfikujte
– pravidelne počas jeho používania,
– pred vykonaním servisu a po ňom,
– po kontakte s telesnými tekutinami,
– pred používaním s novým používateľom.

8.3.3 Pokyny na čistenie

DÔLEŽITÉ!
– Výrobok sa nesmie čistiť v automatických čistiarňach, pomocou vysokotlakového čistiaceho zariadenia ani parou.

Čistenie zdviháka

Metóda: utretie vlhkou tkaninou alebo vyčistenie mäkkou kefou.

Maximálna teplota: 40 °C

Rozpúšťadlo/chemikálie: bežný čistiaci prostriedok do domácnosti a voda.

Sušenie: utretie suchou mäkkou tkaninou.

Čistenie závesu

Podrobné informácie o čistení nájdete v pokynoch na čistenie na závese a v príručke k závesu.

8.3.4 Pokyny na dezinfekciu

Informácie o odporúčaných dezinfekčných prostriedkoch a metódach nájdete na stránke https://vah-online.de/en/for-users.

Domáca starostlivosť

Metóda: riaďte sa poznámkami týkajúcimi sa aplikácie používaného dezinfekčného prostriedku a dezinfekčným prostriedkom utrite všetky dostupné povrchy.

Dezinfekčný prostriedok: bežný dezinfekčný prostriedok do domácnosti.

Sušenie: nechajte výrobok vyschnúť na vzduchu.

Klinická a dlhodobá starostlivosť

Využívajte postupy na dezinfekciu v domácnosti a používajte výlučne dezinfekčné prostriedky a metódy uvedené v tomto dokumente.

8.4 Servisný interval

VAROVANIE!
Riziko poranenia alebo poškodenia
Servis musí vykonávať len kvalifikovaný technik.
– O servis požiadajte svojho dodávateľa výrobkov Invacare.

Ak sa v miestnych požiadavkách neuvádza iný interval, servis sa musí vykonávať minimálne každých 12 mesiacov.

9 Po používaní

9.1 Likvidácia

VAROVANIE!
Ohrozenie životného prostredia
Zariadenie obsahuje akumulátory.
Výrobok môže obsahovať látky, ktoré môžu byť nebezpečné pre životné prostredie, ak sa likvidujú na miestach (skládkach), ktoré nie sú v súlade s právnymi predpismi.
– Akumulátory NELIKVIDUJTE spolu s bežným domácim odpadom.
– Akumulátory sa MUSIA zaniesť na vhodné zberné miesto. Vrátenie akumulátorov vyžaduje zákon a je bezplatné.
– Likvidujte len vybité akumulátory.
– Pred likvidáciou prikryte svorky lítiových akumulátorov.
– Ďalšie informácie o type akumulátora nájdete na štítku akumulátora alebo v časti *11 Technické Údaje, strana 196*

Správajte sa zodpovedne voči životnému prostrediu a výrobok na konci životnosti recyklujte prostredníctvom zariadenia na recykláciu.

Rozoberte výrobok a jeho súčasti, aby bolo možné rôzne materiály separovať a samostatne recyklovať.

Likvidácia a recyklácia použitých výrobkov a obalov musia byť v súlade so zákonmi a nariadeniami týkajúcimi sa manipulácie s odpadom v jednotlivých krajinách. Informácie vám poskytne miestna spoločnosť odpadového hospodárstva.

9.2 Opätovné použitie

Tento výrobok je vhodný na opätovné použitie. Skôr než bude produkt opätovne používať nový používateľ, vykonajte nasledujúce kroky:

- Čistenie a dezinfekcia
- Prehliadka podľa servisného plánu

Podrobné informácie o kontrole, čistení a dezinfekcii nájdete v používateľskej príručke a servisnej príručke k tomuto výrobku.

10 Riešenie problémov

10.1 Identifikácia porúch a možné riešenia

Symptómy	Poruchy	Riešenie
Zdvihák pacienta sa zdá uvoľnený.	Uvoľnený stĺpik/kĺb základne.	Pozrite si odsek Montáž stĺpika v časti Nastavenie.
	Uvoľnená svorka – tyče.	Obráťte sa na dodávateľa výrobkov Invacare.
Hlučné alebo nepohyblivé kolieska/brzdy.	Prach alebo nečistoty v ložiskách.	Odstráňte z koliesok prach a nečistoty.
Hluk alebo zvuk suchých čapov.	Čapy sú opotrebované alebo poškodené.	Obráťte sa na dodávateľa výrobkov Invacare.
Po stlačení tlačidla elektrický servomotor nezdvíha alebo sa nohy neotvárajú.	Uvoľnený konektor ručného ovládania alebo servomotora.	Pripojte konektor ručného ovládania alebo servomotora. Skontrolujte, či sú konektory správne umiestnené a úplne pripojené.
	Takmer vybitá batéria.	Nabite batériu. Pozrite si časť *5.7 Nabíjanie batérie, strana 182*
	Zatlačené tlačidlo núdzového zastavenia.	Otáčajte tlačidlo núdzového zastavenia v smere hodinových ručičiek, kým nevyskočí.
	Batéria nie je správne pripojená k jednotke ovládania.	Znovu pripojte batériu k jednotke napájania. Pozrite si časť *5.7.4 Voliteľná nabíjačka batérie, strana 183*
	Pripojovacie svorky sú poškodené.	Obráťte sa na dodávateľa výrobkov Invacare.
	Napájací kábel je pripojený k sieťovej zásuvke.	Odpojte napájací kábel od sieťovej zásuvky.
	Poškodený servomotor ramena alebo nohy.	Obráťte sa na dodávateľa výrobkov Invacare.
	Prekročené maximálne zaťaženie.	Znížte zaťaženie.
Nezvyčajný hluk zo servomotora.	Poškodený servomotor.	Obráťte sa na dodávateľa výrobkov Invacare.
Rameno sa nespustí z najvyššej polohy.	Spustenie ramena z najvyššej polohy vyžaduje aspoň minimálne zaťaženie.	Opatrne potiahnite rameno nadol.
Jednotka ovládania počas zdvíhania pípa a motor sa zastaví.	Prekročené maximálne zaťaženie.	Znížte zaťaženie (a zdvihák bude fungovať normálne).

Ak vyššie uvedené postupy problémy nevyriešia, obráťte sa na dodávateľa výrobkov Invacare.

11 Technické Údaje

11.1 Maximálne bezpečné pracovné zaťaženie

	Birdie® EVO	Birdie® EVO COMPACT	Birdie® EVO PLUS	Birdie® EVO XPLUS
Maximálne bezpečné pracovné zaťaženie (pacient + závesná rukoväť + záves)	180 kg	150 kg	180 kg	210 kg

11.2 Rozmery a hmotnosť

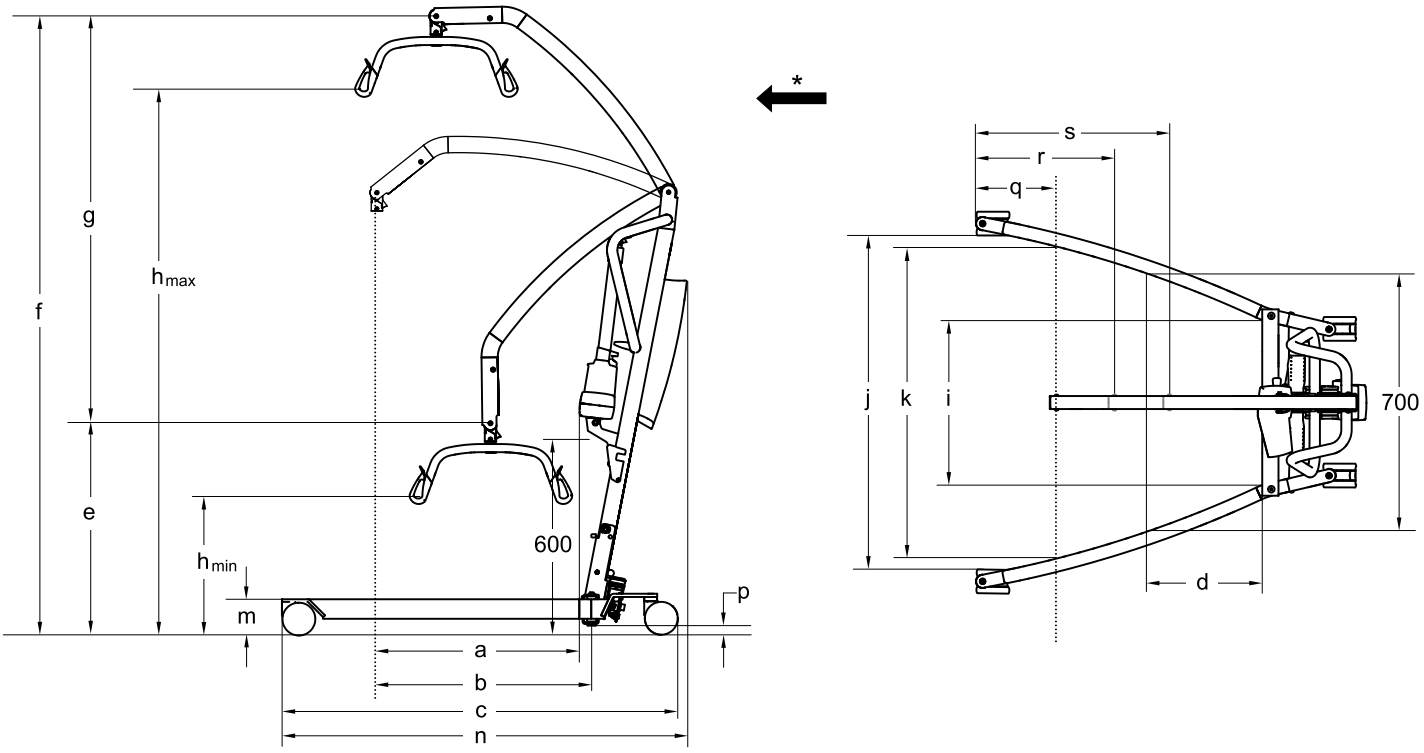

* Smerom dopredu

Rozmery [mm]	Birdie® EVO		Birdie® EVO COMPACT		Birdie® EVO PLUS/XPLUS
Priemer predného/zadného kolieska	75 / 75	100 / 100	75 / 75	100 / 100	100 / 125
Max. dosah pri 600 mm (a)	630	630	530	530	630
Max. dosah od základne (b)	630	630	530	530	630
Dĺžka základne (c)	1200	1220	1060	1080	1280
Celková dĺžka (n)	1250	1250	1100	1100	1280
Dosah od základne s nohami otvorenými na 700 mm (d)	225	225	420	420	225
Minimálna výška/najnižšia poloha SZB* (e)	630	645	730	745	645
Maximálna výška SZB* (f)	1870	1885	1805	1820	1885
Rozsah zdvíhania (g)	1240	1240	1060	1060	1240
Minimálna výška po zavesení závesu ($h_{min.}$)	400	415	515	530	415
Max. výška po zavesení závesu ($h_{max.}$)	1645	1660	1575	1590	1660
Celková šírka (otvorené nohy) medzi stredmi kolies	1100	1100	890	890	1100
Celková šírka (otvorené nohy), vnútorná miera (j)	1040	1020	835	815	1020
Celková šírka (zatvorené nohy), vonkajšia miera	640	640	520	520	640

Rozmery [mm]	Birdie® EVO		Birdie® EVO COMPACT		Birdie® EVO PLUS/XPLUS
Minimálna vnútorná šírka (i)	495	495	380	380	495
Vnútorná šírka pri maximálnom dosahu (k)	960	960	765	765	960
Priemer otáčania	1400	1400	1070	1070	1430
Výška po vrchný okraj nôh (m)	100	115	100	115	115
Minimálna voľná výška (p)	20	35	20	35	35
Minimálna vzdialenosť od steny po SZB* pri maximálnom dosahu (otvorené nohy) (q)	245	245	210	210	245
Minimálna vzdialenosť od steny po SZB* pri maximálnej výške (otvorené nohy) (r)	410	410	450	450	410
Minimálna vzdialenosť od steny po SZB* pri minimálnej výške (otvorené nohy) (s)	615	615	395	395	615
Výška po sklopení (len skladacia verzia)	455	470	455	470	470
Dĺžka po sklopení (len skladacia verzia)	1300	1320	1190	1210	1360

* CSP = stredový závesný bod

ℹ Všetky hodnoty sa merali so 450 mm 2-bodovou závesnou rukoväťou.

Hmotnosť hlavných súčastí [kg]			
	Birdie® EVO	Birdie® EVO COMPACT	Birdie® EVO PLUS/XPLUS
Celková hmotnosť bez závesnej rukoväte	40	31	41
Hmotnosť, stĺpik s batériou a bez závesnej rukoväte	19	14	19
Hmotnosť časti manuálneho otvárania nôh	21	17	–
Hmotnosť časti elektrického otvárania nôh	21	–	22

Hmotnosť závesných rukovätí [kg]	
Závesná rukoväť, 2-bodová, 350 mm	1,3
Závesná rukoväť, 2-bodová, 450 mm	1,4
Závesná rukoväť, 2-bodová, 550 mm	1,6
Závesná rukoväť, 4-bodová, 450 mm	2,8
Závesná rukoväť, 4-bodová, 500 mm	2,9
Závesná rukoväť, 4-bodová, 550 mm	3,0

11.3 Elektrický systém

	Birdie® EVO	Birdie® EVO COMPACT	Birdie® EVO PLUS/XPLUS
Výstupné napätie	24 V jednosmerného prúdu, max. 250 VA		
Zdroj napätia	100 – 240 V striedavého prúdu, 50/60 Hz		
Maximálny príkon	400 mA (pre jednotky CBJ1, CBJ2 a CBJ Care)/ 280 mA (pre jednotku CBJ Home)	400 mA (pre jednotku CBJ2)/ 280 mA (pre jednotku CBJ Home)	400 mA (jednotky CBJ1 a CBJ Care)
Trieda ochrany (celé zariadenie)	IPX4*		
Trieda izolácie	Zariadenie triedy II		

	Birdie® EVO	Birdie® EVO COMPACT	Birdie® EVO PLUS/XPLUS
Diel typu B	Použitá súčasť spĺňa špecifikované požiadavky týkajúce sa ochrany pred zásahom elektrickým prúdom v súlade s normou IEC60601-1.		
Úroveň hluku	45 – 50 dB(A)		
Pracovná stabilita	40 kompletných zdvihnutí (s batériou nabitou na 100 % – 50 % úplnej kapacity)		
Prerušenie (pravidelná prevádzka motora)	10 %, max. 2 min./18 min.		
Špecifikácie batérie	2 x 12 V/2,9 Ah		
Typ batérie	Olovená (bezúdržbová, utesnená)		
Manuálne núdzové spustenie	Áno (v spodnej časti servomotora)	Voliteľné (vo vrchnej časti servomotora)	Áno (v spodnej časti servomotora)
Elektrické núdzové spustenie/zdvíhanie	Áno/áno (pre jednotky CBJ1 a CBJ Care) Áno/nie (pre jednotky CBJ2 a CBJ Home)	Áno/nie (pre jednotky CBJ2 a CBJ Home)	Áno/áno (jednotky CBJ1 a CBJ Care)

* IPx4 – systém je chránený proti vode rozstrekovanej z ľubovoľnej strany.

11.4 Podmienky prostredia

	Skladovanie a preprava	Prevádzka
Teplota	–10 °C až +50 °C	+5 °C až +40 °C
Relatívna vlhkosť	20 % až 90 % pri teplote 30 °C bez kondenzácie	
Atmosférický tlak	800 hPa až 1060 hPa	

ℹ Pred používaním nechajte výrobok dosiahnuť prevádzkovú teplotu:
- Zahrievanie z minimálnej skladovacej teploty môže trvať dlhšie ako 30 minút.
- Vychladnutie z maximálnej skladovacej teploty môže trvať dlhšie ako 5 minút.

11.5 Materiály

Komponent	Materiál
Základňa, nohy, stĺpik a rameno	Oceľ, prášková povrchová úprava
Závesná rukoväť	Oceľ, prášková povrchová úprava a TPU
Kryt servomotora, ručné ovládanie, ochrana stĺpika, samonastavovacie kolesá a ďalšie plastové súčasti	Materiál podľa označenia (PA, PP, PE)
Konektor ramena, skrutky a matice	Oceľ, pozinkovaná

Všetky komponenty výrobku sú buď odolné, alebo chránené voči korózii.

11.6 Ovládacia sila ovládačov

Ovládač	Ovládacia sila
Tlačidlá na jednotke ovládania	4 N
Tlačidlá na ručnom ovládaní	4 N
Pedál so 100 mm kolieskami*	290 N
Páčka na otvorenie nôh so 100 mm kolieskami	45 N
Páčka na otvorenie nôh so 75 mm kolieskami	50 N

* Ak sú súčasťou výbavy 75 mm kolieska, páčka na otvorenie nôh je povinná.

12 Elektromagnetická kompatibilita

12.1 Všeobecné informácie o elektromagnetickej kompatibilite

Zdravotnícky elektrický prístroj sa musí montovať a používať v súlade s informáciami o elektromagnetickej kompatibilite uvedenými v tejto príručke.

Tento výrobok sa testoval a preukázalo sa, že spĺňa limity elektromagnetickej kompatibility špecifikované v norme IEC/EN 60601-1-2 pre zariadenie triedy B.

Prevádzku tohto výrobku môže ovplyvniť prenosné a mobilné rádiofrekvenčné komunikačné zariadenie.

Ostatné zariadenia môžu zaznamenať interferenciu už pri nízkej úrovni elektromagnetických emisií, ktoré povoľuje vyššie uvedená norma. Ak chcete určiť, či emisie z tohto výrobku spôsobujú interferenciu, zapnite a vypnite tento výrobok. Ak interferencia s ďalším zariadením prestane, potom tento výrobok spôsobuje interferenciu. V takýchto výnimočných prípadoch možno interferenciu znížiť alebo vyriešiť nasledujúcim postupom:

- Zmeňte polohu zariadení, premiestnite ich alebo ich presuňte ďalej od seba.

12.2 Elektromagnetické emisie

Pokyny a vyhlásenie výrobcu

Tento výrobok je určený na používanie v elektromagnetickom prostredí špecifikovanom nižšie. Zákazník alebo používateľ tohto výrobku musí zaručiť, že sa výrobok používa v takomto prostredí.

Meranie emisií	Súlad s normami	Elektromagnetické prostredie – pokyny
Rádiofrekvenčné emisie CISPR 11	Skupina I	Tento výrobok využíva rádiofrekvenčnú energiu len na interné funkcie. Z toho dôvodu je úroveň vysielania rádiofrekvenčných emisií veľmi nízka a nepredpokladá sa, že by spôsobovala akékoľvek rušenie elektronického vybavenia nachádzajúceho sa v blízkosti výrobku.
Rádiofrekvenčné emisie CISPR 11	Trieda B	Tento výrobok je vhodný na používanie vo všetkých prostrediach vrátane domácností a zariadení priamo pripojených k verejnej nízkonapäťovej elektrickej sieti, ktorá privádza elektrickú energiu do obytných budov.
Harmonické emisie IEC 61000-3-2	Trieda A	
Emisie spôsobujúce kolísanie napätia/blikanie IEC 61000-3-3	Súlad s normami	

12.3 Elektromagnetická odolnosť

Pokyny a vyhlásenie výrobcu

Tento výrobok je určený na používanie v elektromagnetickom prostredí špecifikovanom nižšie. Zákazník alebo používateľ tohto výrobku musí zaručiť, že sa výrobok používa v takomto prostredí.

Test odolnosti	Test/úroveň súladu s normami	Elektromagnetické prostredie – pokyny
Elektrostatický výboj IEC 61000-4-2	±8 kV – kontakt ±2 kV, ±4 kV, ±8 kV, ±15 kV – vzduch	Podlahy musia byť drevené, betónové alebo s keramickou dlažbou. Ak sú podlahy pokryté syntetickým materiálom, relatívna vlhkosť by mala byť minimálne 30 %.
Elektrostatický prechodný jav/ráz IEC 61000-4-4	±2 kV pre elektrické rozvodné siete; 100 kHz frekvencia opakovania ±1 kV pre vstupné/výstupné siete; 100 kHz frekvencia opakovania	Kvalita sieťového napájania by mala zodpovedať bežnému komerčnému alebo nemocničnému prostrediu.
Náraz IEC 61000-4-5	±1 kV – združené ±2 kV – krajný vodič proti zemi	Kvalita sieťového napájania by mala zodpovedať bežnému komerčnému alebo nemocničnému prostrediu.

Test odolnosti	Test/úroveň súladu s normami	Elektromagnetické prostredie – pokyny
Krátkodobé poklesy napätia, výpadky a zmeny napätia vo vstupných sieťových rozvodoch IEC 61000-4-11	< 0 % U_T na 0,5 cyklu pri 45° intervaloch 0 % U_T na 1 cyklus 70 % U_T na 25/30 cyklov < 5 % U_T na 250/300 cyklov	Kvalita sieťového napájania by mala zodpovedať bežnému komerčnému alebo nemocničnému prostrediu. Ak používateľ tohto výrobku vyžaduje nepretržitú prevádzku aj počas prerušenia dodávky elektrickej energie, odporúča sa tento výrobok napájať pomocou zdroja neprerušovaného napájania alebo batérie. U_T je napätie siete pred úrovňou testu.
Magnetické pole silnoprúdu (50/60 Hz) IEC 61000-4-8	30 A/m	Úroveň magnetických polí silnoprúdu musí zodpovedať charakteristike bežnej lokality v bežnom komerčnom alebo nemocničnom prostredí.
Prenášané rádiofrekvenčné vlny IEC 61000-4-6	3 V 150 kHz až 80 Mhz 6 V v ISM a amatérskych rádiových pásmach	Intenzita poľa z pevných vysielačov, napríklad základňových staníc pre rádiové (celulárne/bezdrôtové) telefóny a pozemné mobilné rádiá, amatérskeho rádia, rádiového vysielania AM a FM a televízneho vysielania, nemožno teoreticky predpokladať s potrebnou presnosťou. Ak chcete vyhodnotiť elektromagnetické prostredie s pevnými rádiofrekvenčnými vysielačmi, mali by ste zvážiť prieskum elektromagnetickej kompatibility na mieste inštalácie. Ak nameraná intenzita poľa v lokalite, v ktorej sa tento výrobok používa, presahuje platný limit rádiofrekvenčnej kompatibility, tento výrobok by ste mali sledovať a overiť jeho bežnú prevádzku. Ak zaznamenáte neštandardný výkon, môže byť potrebné prijať ďalšie opatrenia, napríklad zmeniť polohu tohto výrobku alebo ho premiestniť. K interferencii môže dochádzať v blízkosti zariadenia označeného týmto symbolom:
Vyžarované rádiofrekvenčné impulzy IEC 61000-4-3	10 V/m 80 Mhz až 2,7 GHz	
	385 MHz – 5785 MHz – špecifikácie testu odolnosti voči pôsobeniu rádiofrekvenčného bezdrôtového komunikačného zariadenia nájdete v tabuľke 9 normy IEC 60601-1-2:2014	Prenosné a mobilné rádiofrekvenčné komunikačné zariadenie by sa nemalo používať v kratšej vzdialenosti ako 30 cm od ľubovoľnej súčasti tohto výrobku vrátane káblov.

Tieto nariadenia sa nemusia vzťahovať na všetky situácie. Šírenie elektromagnetických vĺn je ovplyvnené absorpciou a odrazmi od štruktúr, objektov a osôb.

Kazalo

Ta priročnik MORATE dati uporabniku izdelka. PREDEN uporabljate izdelek, preberite ta priročnik in ga shranite, če ga boste potrebovali v prihodnje.

1 Splošno . . . 202
1.1 Uvod . . . 202
1.1.1 Simboli v teh navodilih . . . 202
1.2 Življenjska doba . . . 202
1.2.1 Dodatne informacije . . . 202
1.3 Omejitev odgovornosti . . . 202
1.4 Garancijske informacije . . . 202
1.5 Skladnost s predpisi . . . 202
1.5.1 Posebni standardi za izdelek . . . 202

2 Varnost . . . 203
2.1 Splošne varnostne informacije . . . 203
2.1.1 Mesta, na katerih se lahko uščipnete . . . 203
2.2 Varnostne informacije za dodatke . . . 204
2.3 Varnostne informacije o elektromagnetnih motnjah . . . 204
2.4 Oznake in simboli na izdelku . . . 204
2.4.1 Lokacija oznak . . . 204
2.4.2 Identifikacijska oznaka . . . 205
2.4.3 Drugi simboli . . . 205

3 Pregled izdelka . . . 206
3.1 Predvidena uporaba . . . 206
3.2 Glavni deli dvigala . . . 206
3.3 Dodatki . . . 206

4 Začetek uporabe . . . 207
4.1 Splošne varnostne informacije . . . 207
4.2 Kaj vključuje paket . . . 207
4.3 Nameščanje dvižnega stebra . . . 207
4.3.1 Razpiranje dvižnega stebra . . . 207
4.3.2 Nameščanje dvižnega stebra na podvozje . . . 208
4.4 Razpiranje obešalnika . . . 208
4.5 Nameščanje aktuatorja na previsni nosilec . . . 209
4.6 Nameščanje ročice za ročno razpiranje nog . . . 209
4.7 Ponastavljanje servisnega kazalnika . . . 209

5 Uporaba . . . 211
5.1 Splošne varnostne informacije . . . 211
5.2 Zaklepanje/odklepanje zadnjih krmilnih kolesc . . . 211
5.3 Dviganje/spuščanje električnega dvigala . . . 211
5.4 Odpiranje/zapiranje nog dvigala . . . 211
5.4.1 Odpiranje/zapiranje električnih nog dvigala . . . 211
5.4.2 Ročno razpiranje/zapiranje nog dvigala . . . 211
5.5 Zamenjava obešalnika . . . 211
5.6 Funkcije v sili . . . 212
5.6.1 Zaustavljanje v sili . . . 212
5.6.2 Aktivacija spuščanja v sili (upravljalna enota CBJ Home) . . . 212
5.6.3 Aktivacija spuščanja v sili (upravljalne enote CBJ Care, CBJ1 in CBJ2) . . . 212
5.6.4 Aktivacija dviganja v sili (upravljalni enoti CBJ Care in CBJ1) . . . 212
5.6.5 Aktiviranje mehanskega spuščanja v sili . . . 212
5.7 Napajanje akumulatorja . . . 213
5.7.1 Upravljalna enota CBJ Home . . . 213
5.7.2 Upravljalne enote CBJ Care, CBJ1 in CBJ2 . . . 213
5.7.3 Izbirni upravljalnik . . . 214
5.7.4 Izbirni polnilnik za akumulator . . . 214

6 Premikanje bolnika . . . 216
6.1 Splošne varnostne informacije . . . 216
6.2 Priprava na dvigovanje . . . 216
6.2.1 Pritrjevanje dvigovalne vreče na dvigalo . . . 217
6.3 Premikanje bolnika s postelje . . . 217
6.4 Premikanje bolnika na posteljo . . . 218
6.5 Premikanje bolnika iz invalidskega vozička . . . 219
6.6 Premikanje bolnika v invalidski voziček . . . 219
6.7 Premikanje bolnika na stranišče in z njega . . . 220
6.8 Dviganje bolnika s tal . . . 221

7 Prevoz in shranjevanje . . . 222
7.1 Splošne informacije . . . 222
7.2 Razstavljanje dvižnega stebra s podvozja . . . 222
7.3 Zlaganje dvižnega stebra . . . 222
7.4 Podaljšek dvižnega droga za pokončni položaj . . . 222

8 Vzdrževanje . . . 223
8.1 Splošne informacije o vzdrževanju . . . 223
8.2 Dnevni pregledi . . . 223
8.3 Čiščenje in razkuževanje . . . 223
8.3.1 Splošne varnostne informacije . . . 223
8.3.2 Intervali za čiščenje . . . 223
8.3.3 Navodila za čiščenje . . . 223
8.3.4 Navodila za razkuževanje . . . 224
8.4 Interval za izvajanje servisnih del . . . 224

9 Po uporabi . . . 225
9.1 Ravnanje z odpadno opremo . . . 225
9.2 Menjava obrabljenih delov . . . 225

10 Odpravljanje težav . . . 226
10.1 Prepoznavanje napak in možne rešitve . . . 226

11 Tehnični Podatki . . . 227
11.1 Največja varna obremenitev med delovanjem . . . 227
11.2 Mere in teža . . . 227
11.3 Električni sistem . . . 228
11.4 Okoljske razmere . . . 229
11.5 Materiali . . . 229
11.6 Sile pri upravljanju različnih stikal . . . 229

12 Elektromagnetna združljivost (EMC) . . . 230
12.1 Splošne informacije o elektromagnetni združljivosti . . . 230
12.2 Elektromagnetne emisije . . . 230
12.3 Elektromagnetna odpornost . . . 230

1 Splošno

1.1 Uvod

Ta navodila za uporabo vsebujejo pomembne informacije o ravnanju z izdelkom. Za zagotavljanje varne uporabe izdelka natančno preberite navodila za uporabo in upoštevajte varnostne informacije.

V ta dokument so morda vključeni tudi razdelki, ki niso povezani z vašim izdelkom, saj je namenjen uporabi vseh razpoložljivih modelov (na dan tiskanja).Če ni navedeno drugače, vsak razdelek v tem dokumentu velja za vse modele izdelka.

Modeli in konfiguracije, ki so na voljo v vaši državi, so navedeni v prodajnih dokumentih za vašo državo.

Družba Invacare si pridržuje pravico do spremembe specifikacij izdelka brez predhodnega obvestila.

Pred branjem tega dokumenta se prepričajte, da imate najnovejšo različico. Najnovejša različica je na voljo v obliki PDF na spletnem mestu družbe Invacare.

Če je pisava v natisnjenem dokumentu za uporabo za vas premajhna in zato težko berljiva, lahko s spletnega mesta prenesete navodila v obliki PDF. Na zaslonu računalnika lahko nato spreminjate velikost pisave v dokumentu PDF, dokler vam popolnoma ne ustreza za branje.

Za več informacij o izdelku, kot so varnostna opozorila in odpoklic izdelkov, se obrnite na predstavnika družbe Invacare. Glejte naslove na koncu tega dokumenta.

V primeru resne nesreče z izdelkom morate o tem obvestiti proizvajalca in pristojni organ v vaši državi.

1.1.1 Simboli v teh navodilih

V teh navodilih za uporabo so opozorila označena s simboli. Ob opozorilnih simbolih je naslov, ki označuje resnost nevarnosti.

⚠ OPOZORILO
označuje nevarno situacijo, ki lahko povzroči hudo poškodbo ali smrt, če je ne preprečite.

⚠ POZOR
označuje nevarno situacijo, ki lahko povzroči lažje do srednje težke telesne poškodbe, če je ne preprečite.

! POMEMBNO
označuje nevarno situacijo, ki lahko povzroči gmotno škodo, če je ne preprečite.

ℹ Nasveti in priporočila
so uporabni napotki, priporočila in informacije za učinkovito uporabo brez težav.

1.2 Življenjska doba

Pričakovana življenjska doba tega izdelka je osem let, če se uporablja dnevno in v skladu z varnostnimi informacijami, intervali vzdrževanja in pravilno uporabo, opisano v tem priročniku. Dejanska življenjska doba se lahko razlikuje glede na pogostost in intenzivnost uporabe.

1.2.1 Dodatne informacije

Pričakovana življenjska doba temelji na povprečni oceni 4 ciklov dvigovanja na dan.

1.3 Omejitev odgovornosti

Družba Invacare zavrača vso odgovornost za škodo, ki bi nastala zaradi:

- neupoštevanja navodil za uporabo,
- nepravilne uporabe,
- običajne obrabe,
- nepravilnega sestavljanja ali nastavitev uporabnika ali druge osebe,
- tehničnih prilagoditev,
- nepooblaščenih prilagoditev in/ali uporabe neprimernih rezervnih delov.

1.4 Garancijske informacije

Garancijo proizvajalca za izdelek zagotavljamo v skladu z našimi splošnimi pogoji ter pogoji poslovanja, ki veljajo v posameznih državah.

Zahtevke za garancijo lahko uveljavljate samo pri prodajalcu, pri katerem ste kupili izdelek.

1.5 Skladnost s predpisi

Kakovost je za delovanje družbe temeljnega pomena, zato upoštevamo določila standarda ISO 13485.

Izdelek ima oznako CE v skladu z Uredbo 2017/745 o medicinskih pripomočkih razreda I. Datum začetka trženja tega izdelka je naveden v Izjavi o skladnosti CE.

Neprestano si prizadevamo za kar najmanjši vpliv na lokalno in globalno okolje.

Uporabljamo le materiale in sestavne dele, ki so v skladu z uredbo REACH.

Upoštevamo veljavni okoljski direktivi OEEO in RoHS.

1.5.1 Posebni standardi za izdelek

Izdelek je bil preskušen ter je skladen s standardom ISO 10535 (Dvigala za prestavljanje invalidnih oseb) in vsemi povezanimi standardi.

Za več informacij o lokalnih standardih in predpisih se obrnite na lokalnega predstavnika podjetja Invacare. Glejte naslove na koncu tega dokumenta.

2 Varnost

2.1 Splošne varnostne informacije

Ta razdelek priročnika vsebuje splošne varnostne informacije o izdelku. Za posebne varnostne informacije glejte ustrezni razdelek priročnika in postopke iz zadevnega razdelka.

OPOZORILO!
Nevarnost telesne poškodbe ali nastanka škode
- Tega izdelka ali katere koli razpoložljive dodatne opreme ne uporabljajte, ne da bi najprej v celoti prebrali in razumeli ta navodila in katera koli dodatna navodila, kot so navodila za uporabo ali dodatki k navodilom, ki ste jih prejeli skupaj s tem izdelkom ali dodatno opremo. Če opozoril, svaril ali navodil ne razumete, se pred uporabo izdelka obrnite na zdravstvenega delavca, prodajalca izdelkov Invacare ali usposobljenega tehnika.
- Ne izvajajte nobenih nepooblaščenih sprememb ali prilagoditev izdelka.

OPOZORILO!
Največja varna obremenitev med delovanjem ne sme biti presežena.
- Ne prekoračite največje varne obremenitve med delovanjem za ta izdelek ali dodatke, ki jih uporabljate (dvigovalne vreče, obešalniki ipd.). Za nazivno največjo varno obremenitev med delovanjem glejte dokumentacijo ali oznake.
- Del z najmanjšo dovoljeno obremenitvijo določa največjo varno obremenitev med delovanjem za celotni sistem.

OPOZORILO!
Nevarnost telesne poškodbe ali nastanka škode
Nepravilna uporaba tega izdelka lahko povzroči telesno poškodbo ali nastanek škode.
- Brez odobritve zdravstvenega delavca bolnika ne premikajte.
- Preberite napotke v teh navodilih za uporabo in opazujte usposobljeno osebje pri izvajanju postopkov premikanja. Nato premikanje vadite pod nadzorom, pri čemer naj gibalno neovirana oseba prevzame vlogo bolnika.
- Še posebej pazite pri delu z invalidnimi osebami, ki pri premikanju ne morejo sodelovati.
- Dvigala ne uporabljajte kot pripomočka za prevažanje. Namenjeno je premikanju posameznika z enega počivališča na drugega.

OPOZORILO!
Nevarnost telesne poškodbe ali nastanka škode
Neustrezno ravnanje s kabli lahko povzroči električni udar in okvaro izdelka.
- Kablov izdelka ne prepogibajte, preščipajte ali kako drugače poškodujte.
- Prepričajte se, da kabli med uporabo niso zagozdeni ali poškodovani.
- Zagotovite pravilno napeljavo kablov in priključkov.
- Ne uporabljajte nepooblaščene opreme.

OPOZORILO!
Nevarnost telesne poškodbe ali nastanka škode
Prekomerna vlaga poškoduje izdelek in lahko povzroči električni udar.
- Dvigalo za bolnika se lahko uporablja v kopalnici, vendar se NE sme uporabljati pod tušem. Bolnika je treba premestiti na kopalni stol ali uporabiti drugačne načine kopanja.
- Če se dvigalo za bolnika uporablja v vlažnem prostoru, pazite, da dvigalo po uporabi obrišete do suhega.
- Napajalnega kabla ne priklapljajte ali odklapljajte v vlažnem prostoru ali z mokrimi rokami.
- Izdelka ne shranjujte v vlažnih prostorih ali vlažnih pogojih.
- Redno preverjajte, ali so na sestavnih delih izdelka znaki korozije ali škode. Korodirane ali poškodovane dele zamenjajte.
- Glejte *11.4 Okoljske razmere, stran 229*

OPOZORILO!
Nevarnost telesne poškodbe ali nastanka škode
Viri vžiga lahko povzročijo opekline ali izbruh požara.
- Med premikanjem bolnika ustvarite varnostni prostor med dvigalom in morebitnimi viri vžiga (grelnik, štedilnik, kamin itd.).
- Bolnik in oskrbovalci ne smejo kaditi med premikanjem.
- Dvigovalna vreča ne sme biti nameščena nad viri toplote (grelnik, štedilnik, kamin, itd.).

OPOZORILO!
Nevarnost telesne poškodbe ali nastanka škode
V izogib telesnim poškodbam in nastanku škode med upravljanjem izdelka upoštevajte naslednje:
- Kadar se izdelek uporablja v bližini otrok ali domačih živali, je potreben strog nadzor.
- Preprečite otrokom, da bi se igrali z izdelkom.

PREVIDNO!
Nevarnost telesne poškodbe ali nastanka škode
Če je izdelek dlje časa izpostavljen močnemu soncu ali drugim virom toplote, se lahko segreje.
- Izdelka ne puščajte dalj časa na neposredni sončni svetlobi.
- Izdelka ne shranjujte v bližini virov toplote.

POMEMBNO!
Nabiranje vlaken, prahu ali druge umazanije lahko vpliva na delovanje izdelka.
- Izdelek redno čistite.

2.1.1 Mesta, na katerih se lahko uščipnete

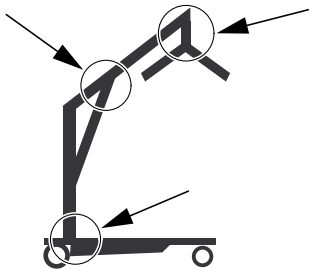

OPOZORILO!
Nevarnost telesnih poškodb
Na dvigalu si lahko na številnih mestih priščipnete prste.
– Rok in prstov ne polagajte na premikajoče se dele.

2.2 Varnostne informacije za dodatke

PREVIDNO!
Nevarnost telesnih poškodb
Neoriginalni ali neustrezni dodatki lahko vplivajo na delovanje in varnost tega izdelka.
– Zaradi razlik v dobavi v posameznih regijah si za dodatke, ki so na voljo, oglejte lokalno spletno mesto Invacare ali katalog oziroma se obrnite na svojega prodajalca izdelkov Invacare.
– Za več informacij in navodil glejte priročnik, ki je priložen določenemu dodatku.
– Uporabljajte samo originalne dodatke za izdelek, ki ga uporabljate. V nekaterih primerih lahko uporabite dvigovalne vreče drugih proizvajalcev. Glejte dodatne informacije v tem razdelku.
– Pred izdajo opreme za dviganje mora strokovnjak izvesti oceno tveganja. Pomembno je, da ocena tveganja vključuje opravilo, posameznika, obremenitev, okolje in opremo.
– Vedno izberite obliko in velikost dvigovalne vreče, ki ustreza bolnikovi teži, velikosti in fizični sposobnosti, pri tem pa upoštevajte tudi vrsto premikanja.

PREVIDNO!
Združljivost dvigovalnih vreč s pritrditvenim sistemom
Družba Invacare uporablja običajen pritrditveni sistem, ki temelji na kavljih in zankah. Zanke dvigovalne vreče so pritrjene v kavlje na obešalniku (prečki oblike obešalnika). Zato se pri tem dvigalu lahko uporabljajo tudi ustrezne dvigovalne vreče drugih proizvajalcev.
– Uporabljajte le dvigovalne vreče s konci v obliki zanke, ki so primerni za obešalnike (prečke oblike obešalnika) s kavlji.
– Ne uporabljajte dvigovalnih vreč, izdelanih za pritrditvene sisteme s ključavnicami ali sponkami oz. sisteme z nagnjenim okvirjem.

2.3 Varnostne informacije o elektromagnetnih motnjah

OPOZORILO!
Tveganje okvar zaradi elektromagnetnih motenj
Med tem izdelkom in drugo električno opremo lahko pride do elektromagnetnih motenj, ki motijo električne funkcije prilagajanja tega izdelka. Da do tega ne pride, zmanjšajte ali odstranite te elektromagnetne motnje:
– Uporabljajte samo originalne kable, dodatke in nadomestne dele, da se elektromagnetne emisije tega izdelka ne povečajo oz. da se njegova elektromagnetna odpornost ne zmanjša.
– Prenosne opreme za radiofrekvenčno (RF) komunikacijo ne uporabljajte v polmeru 30 cm od nobenega dela tega izdelka (vključno s kabli).
– Tega izdelka ne uporabljajte v bližini delujoče visokofrekvenčne kirurške opreme in v sobi za slikanje z magnetno resonanco z zaščito pred radiofrekvenčnimi valovi. V teh primerih je intenzivnost elektromagnetnih motenj visoka.
– Če pride do motenj, povečajte razdaljo med tem izdelkom in drugo opremo ali opremo izklopite.
– Preglejte podrobne informacij v poglavju *12 Elektromagnetna združljivost (EMC), stran 230* in upoštevajte navedene smernice.

OPOZORILO!
Tveganje okvar
Elektromagnetne motnje lahko povzročijo nepravilno delovanje.
– Tega izdelka ne uporabljajte v bližini druge električne opreme ali na njej. Če izdelek morate uporabljati na tak način, skrbno opazujte ta izdelek in drugo opremo ter tako preverite, ali delujeta normalno.

2.4 Oznake in simboli na izdelku

2.4.1 Lokacija oznak

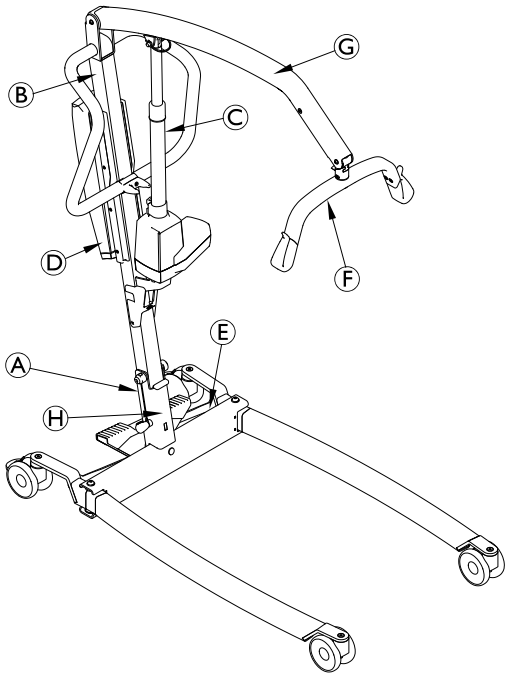

Ⓐ	Identifikacijska oznaka
Ⓑ	Oznaka, ki vas opozarja, da preberete navodila za uporabo
Ⓒ	Opozorilna oznaka na pogonu
Ⓓ	Oznaka za neveljavno garancijo – samo na upravljalni enoti CBJ1 in CBJ2
Ⓔ	Oznaka za okoljske razmere in največjo skupno dovoljeno težo
Ⓕ	Varna obremenitev med delovanjem za obešalnik
Ⓖ	Ime in varna obremenitev med delovanjem za dvigalo – besedilo odvisno od modela
Ⓗ	Varna obremenitev med delovanjem za dvigalo – besedilo odvisno od modela (samo fiksni dvižni stebri)

2.4.2 Identifikacijska oznaka

Identifikacijska oznaka navaja glavne podatke o izdelku, vključno s tehničnimi podatki.

Simboli

SN	Serijska številka
REF	Referenčna številka
	Proizvajalec
	Datum izdelave
	Največja varna obremenitev med delovanjem
	Oprema razreda II
	Uporabljeni del tipa B
	Skladno z Direktivo o odpadni električni in elektronski opremi (OEEO)
CE	Evropska oznaka skladnosti
MD	Medicinski pripomoček

Okrajšave v tehničnih podatkih:

- Iin = vhodni tok
- Uin = vhodna napetost
- Int. = motnje
- AC = izmenični tok
- Max = največja dovoljena vrednost
- min = minuta

Za več informacij o tehničnih podatkih glejte *11 Tehnični Podatki, stran 227.*

2.4.3 Drugi simboli

	Glejte navodila za uporabo.
	Skupna teža izdelka z največjo varno obremenitvijo med delovanjem
	Aktuatorja ne uporabljajte kot potisne prečke.
	Ne odstranjujte. Če je oznaka odstranjena ali poškodovana, garancija ne velja.
	Temperaturna omejitev
	Omejitev vlažnosti
	Omejitev atmosferskega tlaka
	Pogoji shranjevanja in prevoza
	Pogoji delovanja

3 Pregled izdelka

3.1 Predvidena uporaba

Mobilno dvigalo za bolnike je naprava za premikanje, ki deluje na akumulator, ter je namenjeno premikanju in nameščanju posameznika z enega počivališča na drugega. Na primer:

- med posteljo in invalidskim vozičkom;
- na stranišče in z njega;
- za spuščanje bolnikov na tla in dviganje bolnikov s tal.

Največja varna obremenitev med delovanjem je navedena v poglavju *11 Tehnični Podatki, stran 227*

Mobilno dvigalo za bolnike je zasnovano za notranjo uporabo na ravnih površinah, v bolnišnicah, negovalnih domovih in doma. Ko je pri premikanju na voljo malo talne površine, lahko mobilno dvigalo za bolnike obrnete (zavrtite) na mestu.

Upravljanje tega izdelka je namenjeno zdravstvenim delavcem ali drugim osebam, ki so ustrezno usposobljene.

Indikacije

Mobilno dvigalo za bolnike je indicirano za v celoti ali delno negibne bolnike, ki jih ni mogoče premakniti z drugimi vrstami dvigal ali pripomočki za premikanje.

Menjavanje vseh položajev je mogoče brez bolnikovega sodelovanja.

Za ta izdelek kontraindikacije niso znane.

3.2 Glavni deli dvigala

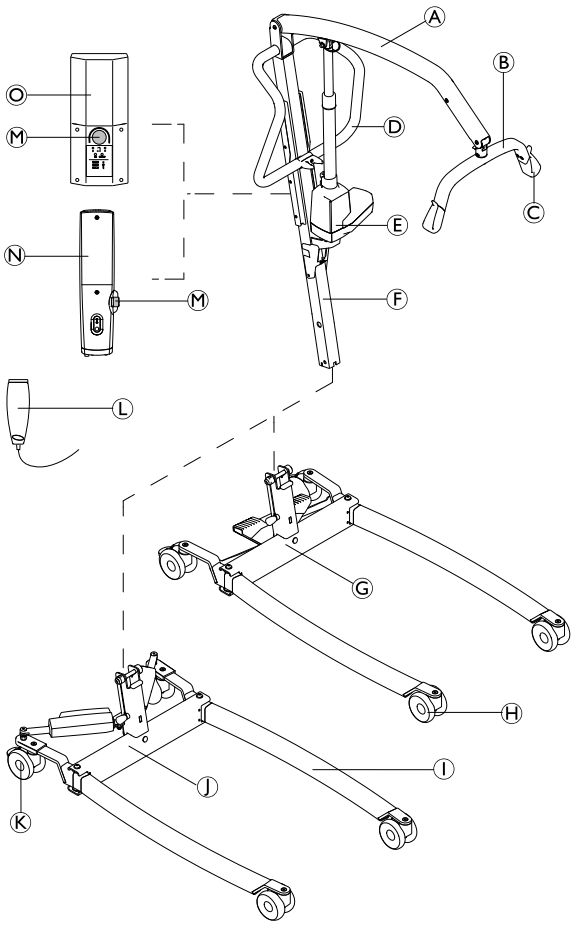

Ⓐ	Previsni nosilec
Ⓑ	Obešalnik – s funkcijo SMARTLOCK™ ali brez
Ⓒ	Kavelj za dvigovalno vrečo
Ⓓ	Potisna prečka
Ⓔ	Aktuator dviganja
Ⓕ	Dvižni steber – zložljiv ali fiksen
Ⓖ	Podvozje s stopalko za ročno za razpiranje nog
Ⓗ	Sprednji krmilni kolesci
Ⓘ	Noga
Ⓙ	Podvozje z aktuatorjem za električno razpiranje nog – s pokrovom za aktuator ali brez
Ⓚ	Zadnji krmilni kolesci z zavoro
Ⓛ	Upravljalnik
Ⓜ	Zaustavitev v sili
Ⓝ	Upravljalna enota CBJ Home z vgrajenim akumulatorjem
Ⓞ	Upravljalna enota CBJ Care, CBJ1 ali CBJ2 s snemljivim akumulatorjem

3.3 Dodatki

Zaradi razlik v dobavi v posameznih regijah si za podrobnosti o dodatkih, ki so na voljo, oglejte lokalno spletno mesto Invacare ali katalog oziroma se obrnite na svojega prodajalca izdelkov Invacare.

- 4-točkovni obešalnik (prečka oblike obešalnika), širok 450 mm, 500 mm ali 550 mm
- 2-točkovni obešalnik (prečka oblike obešalnika), širok 350 mm, 450 mm ali 550 mm
- Tehtnica, ki se namesti na obešalnik
- Ročica za ročno razpiranje nog
- Stenski polnilnik za snemljiv akumulator
- Dodaten akumulator
- Zaščitni deli ohišja za noge
- Oblazinjenje za obešalnik

Dvigovalne vreče s konci v obliki zanke, primernimi za obešalnike (prečke oblike obešalnika) s kavlji:

- Dvigovalna vreča za popolno podporo telesa – brez podpore za glavo
- Dvigovalna vreča za popolno podporo telesa – s podporo za glavo
- Dvigovalna vreča za pomoč pri oblačenju/opravljanju potrebe – s podporo za glavo ali brez
- Dvigovalne vreče za osebe z amputiranimi udi

4 Začetek uporabe

4.1 Splošne varnostne informacije

OPOZORILO!
– Pred uporabo preverite, ali se je kateri od delov med prevozom poškodoval.
– Če opazite poškodbe, opreme ne uporabljajte. Za nadaljnja navodila se obrnite na prodajalca izdelkov Invacare.

OPOZORILO!
Nevarnost telesnih poškodb
Nepravilno sestavljanje lahko povzroči telesne poškodbe ali poškodbe opreme.
– Pri sestavljanju tega dvigala za bolnike uporabite samo dele družbe Invacare.
– Po vsakem sestavljanju preverite, ali so vsi pritrditveni deli ustrezno pritrjeni in vsi sestavni deli pravilno delujejo.
– Pritrditvenih delov ne privijte pretesno. To lahko poškoduje namestitvene nosilce.

Za sestavljanje dvigala za bolnike ne potrebujete orodja.

Če imate med sestavljanjem težave ali vprašanja, se obrnite na prodajalca izdelkov Invacare.

4.2 Kaj vključuje paket

V vaš paket so vključeni elementi glede na modele in konfiguracije, ki so na voljo v vaši državi. Glejte *1.1 Uvod, stran 202*

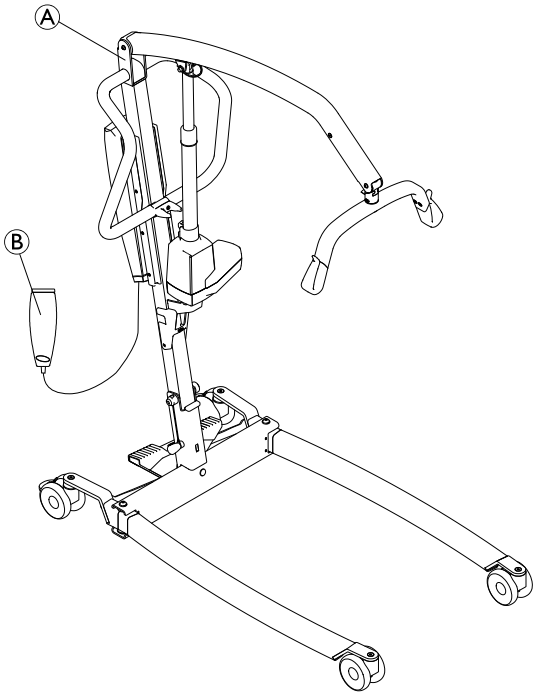

Ⓐ	Dvigalo – vključno s podvozjem, dvižnim stebrom, previsnim nosilcem, obešalnikom, upravljalno enoto in aktuatorji • z zložljivim dvižnim stebrom (1 kos) • s fiksnim dvižnim stebrom (2 kosa) – podvozje kot ločen del
Ⓑ	Upravljalnik (1 kos)
	Priključni kabel (1 kos)
	Navodila za uporabo (1 kos)
	Akumulator (1 kos)* – samo za CBJ Care, CBJ1 in CBJ2
	Ročica za ročno razpiranje nog (1 kos)*
	Dvigovalna vreča (1 kos)*

* Odvisno od modela in/ali konfiguracije

Če je dvigalo dobavljeno z dvigovalno vrečo, za navodila za uporabo, nameščanje, vzdrževanje in pranje glejte navodila za uporabo dvigovalne vreče.

4.3 Nameščanje dvižnega stebra

4.3.1 Razpiranje dvižnega stebra

(samo zložljivi dvižni stebri)

OPOZORILO!
– Dvižni steber se lahko za namene shranjevanja ali prevažanja zloži. Vsakič ko dvižni steber zložite, ga MORATE pravilno pritrditi na sklop podvozja.
– Pred sestavljanjem preglejte, ali je kateri od delov vidno okvarjen ali poškodovan. Če opazite poškodbe, izdelka ne uporabljajte in se obrnite na svojega prodajalca izdelkov Invacare.
– Prepričajte se, da je pred sestavljanjem ali razstavljanjem zaustavljanje v sili aktivirano.
– Ko med sestavljanjem dvigate sestavne dele, bodite previdni. Nekateri deli so težki. Pri dviganju pazite na pravilno držo.

Izdelek razpakirajte in sestavite na tleh.

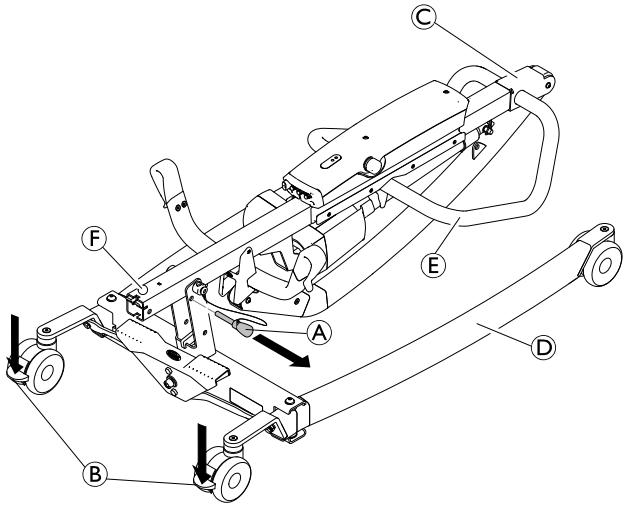

1. Zaklenite obe zadnji krmilni kolesci Ⓑ. Odstranite zatič za zaklepanje Ⓐ.
2. Sklop dvižnega stebra Ⓒ dvignite v pokončni položaj tako, da z nogo stopite na nogo dvigala Ⓓ in potisno prečko Ⓔ potegnete navzgor, dokler se varnostni zatič Ⓕ ne zaskoči.
3.

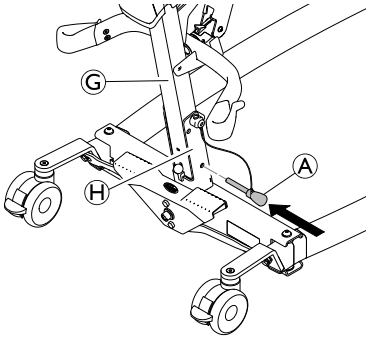

Skozi dvižni steber Ⓖ in podvozje Ⓗ ponovno namestite zatič za zaklepanje Ⓐ. Prepričajte se, da je zatič za zaklepanje pravilno vstavljen.

4.3.2 Nameščanje dvižnega stebra na podvozje

(samo fiksni dvižni stebri)

OPOZORILO!
Nevarnost telesne poškodbe ali nastanka škode
Največja varna obremenitev med delovanjem, navedena na previsnem nosilcu in podvozju, mora biti enaka.
– Vedno primerjajte vrednosti največje varne obremenitve med delovanjem, navedene na podvozju in previsnem nosilcu.

1.

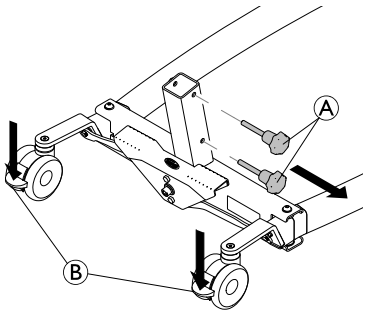

Zaklenite obe zadnji krmilni kolesci Ⓑ in ročna vijaka Ⓐ zavrtite v nasprotni smeri urnega kazalca, da ju odstranite s podvozja.

2.

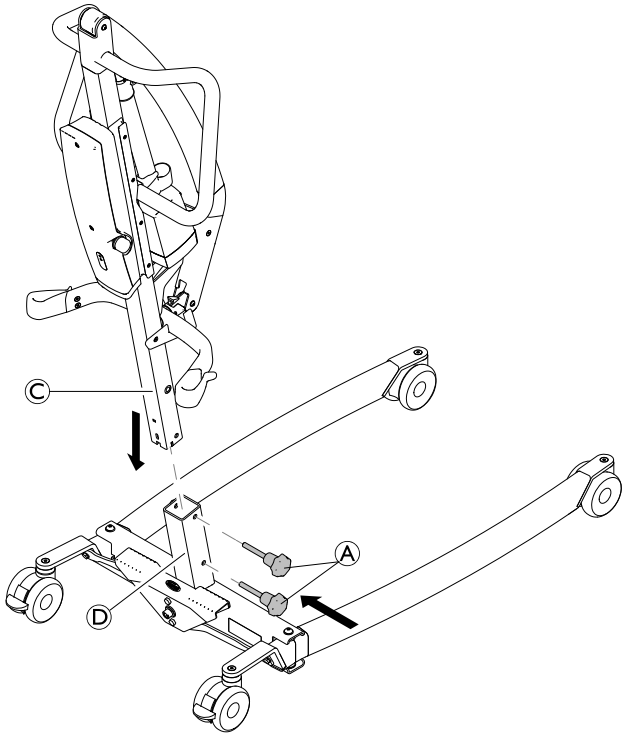

Previsni nosilec naj bo usmerjen naprej, dvižni steber Ⓒ spustite v nosilec podvozja Ⓓ in znova namestite ročna vijaka Ⓐ, da dvižni steber Ⓒ pritrdite na podvozje.

4.4 Razpiranje obešalnika

1.

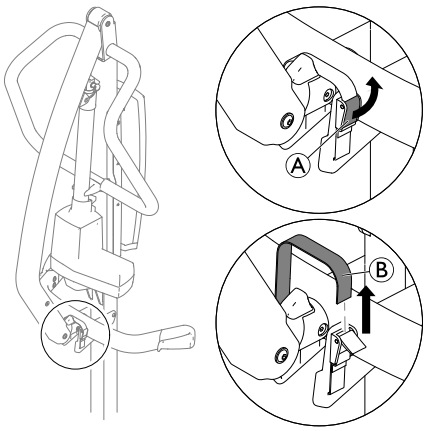

Odprite zapiralo Ⓐ in odstranite trak Ⓑ z vpenjalne zaponke.

2.

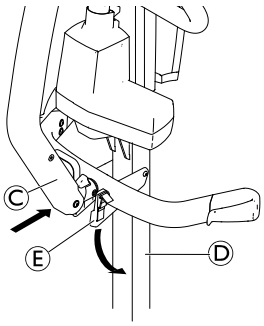

Prečni nosilec Ⓒ potisnite proti dvižnemu stebru Ⓓ in ga zadržite, nato držalo obešalnika Ⓔ potisnite navzdol.

3.

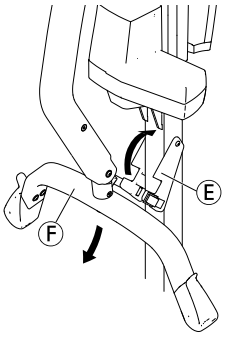

Obešalnik Ⓕ potisnite navzdol in držalo obešalnika Ⓔ zložite navzgor.

4.

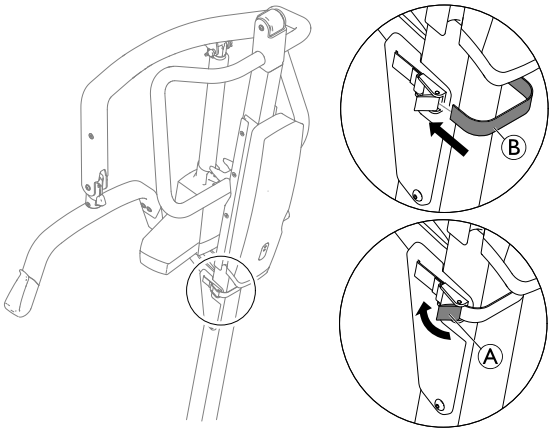

Trak Ⓑ ovijte okrog zadnje strani dvižnega stebra, vstavite ga v vpenjalno zaponko in zaprite zapiralo Ⓐ.

4.5 Nameščanje aktuatorja na previsni nosilec

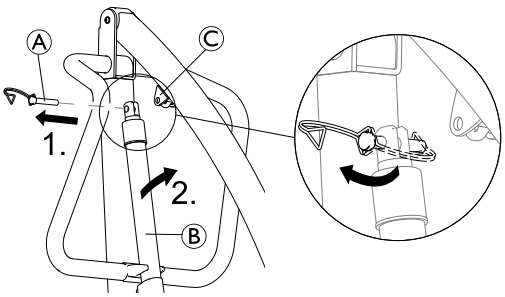

1. Sprostite sponko v obliki črke D in zatič Ⓐ odstranite z aktuatorja Ⓑ.
2. Z nosilca na dvižnem stebru odstranite aktuator Ⓑ in ga namestite na namestitveni nosilec dvižnega stebra Ⓒ.
3.

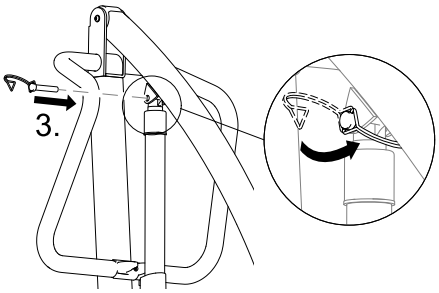

Poravnajte odprtine in ponovno namestite zatič Ⓐ. Prepričajte se, da je zatič povsem vstavljen in ga zavarujte s sponko v obliki črke D.

> **!** **POMEMBNO**
> Zaradi večjih obremenitev za model Birdie® EVO XPLUS potrebujete daljši zatič.
> – Model Birdie® EVO XPLUS uporabljajte samo z daljšim zatičem, ki ga označuje črna sponka v obliki črke D.

4.6 Nameščanje ročice za ročno razpiranje nog

2 x 13-mm ključ

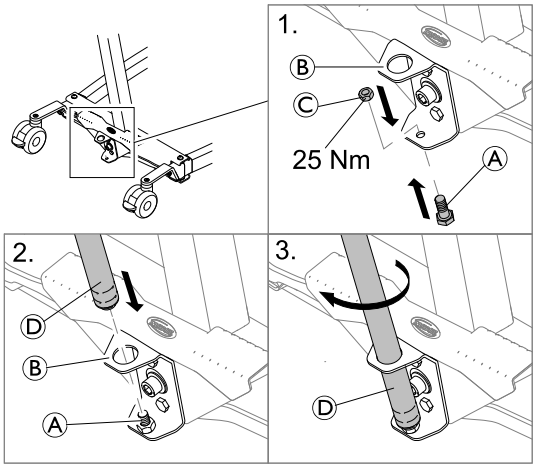

1. Vijak Ⓐ vstavite od spodaj v nižjo odprtino nosilca Ⓑ in ga pritrdite z matico Ⓒ.
2. Naviti konec ročice Ⓓ vstavite v zgornjo odprtino nosilca Ⓑ na pritrjen vijak Ⓐ.
3. Ročico Ⓓ zavrtite v smeri urnega kazalca, da jo privijete na vijak.

4.7 Ponastavljanje servisnega kazalnika

(samo pri upravljalni enoti CBJ Care)

> **!** **POMEMBNO!**
> Če servisna lučka med dnevno uporabo ali po ponovnem sestavljanju utripa rumeno, je dvigalo treba servisirati.
> – Za servisiranje se obrnite na prodajalca izdelkov Invacare.

Po začetnem sestavljanju dvigala je treba servisni kazalnik pred uporabo dvigala ponastaviti.

Začetna ponastavitev servisnega kazalnika:

1. poiščite upravljalnik.
2. Hkrati pritisnite in pridržite gumba s puščicama GOR in DOL za 5 sekund.
3. Ko je servisni kazalnik ponastavljen, boste zaslišali zvočni signal.

5 Uporaba

5.1 Splošne varnostne informacije

OPOZORILO!
Nevarnost telesne poškodbe ali nastanka škode
Preden dvigalo uporabite za premikanje bolnika, si oglejte naslednje varnostne informacije in navodila:
– *2 Varnost, stran 203*
– *6 Premikanje bolnika, stran 216*

5.2 Zaklepanje/odklepanje zadnjih krmilnih kolesc

OPOZORILO!
Nevarnost telesne poškodbe ali nastanka škode
Dvigalo se lahko prevrne ter ogrozi bolnika in oskrbovalce.
– Družba Invacare priporoča, da sta zadnji krmilni kolesci med postopkom dviganja odklenjeni, saj se tako lahko dvigalo za bolnike samodejno uravnoteži, ko bolnika na začetku dvignete z vozička, postelje ali katerega koli drugega nepremičnega predmeta.
– Družba Invacare priporoča, da zadnji krmilni kolesci dvigala zaklenete samo pri nameščanju dvigovalne vreče okoli bolnika ali njenem odstranjevanju.

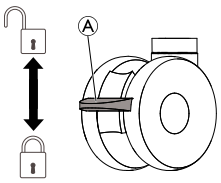

- Če želite zakleniti krmilno kolesce, z nogo potisnite stopalko Ⓐ navzdol.
- Če želite odkleniti krmilno kolesce, z nogo potisnite stopalko Ⓐ navzgor.

5.3 Dviganje/spuščanje električnega dvigala

Upravljalnik se uporablja za dviganje ali spuščanje dvigala.

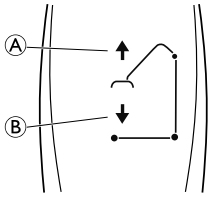

1. Za dviganje dvigala – za dviganje previsnega nosilca in bolnika pritisnite in zadržite gumb GOR Ⓐ.
2. Za spuščanje dvigala – za spuščanje previsnega nosilca in bolnika pritisnite in zadržite gumb DOL Ⓑ.

Če želite ustaviti dviganje ali spuščanje dvigala, spustite gumb.

5.4 Odpiranje/zapiranje nog dvigala

OPOZORILO!
Nevarnost telesnih poškodb
Dvigalo se lahko prevrne ter ogrozi bolnika in oskrbovalce.
– Za najboljšo stabilnost in varnost morata biti nogi dvigala v kar najbolj odprtem položaju. Če morate nogi dvigala zapreti zato, da dvigalo lažje premaknete pod posteljo, naj bosta zaprti le dokler dvigala ne namestite nad bolnika in bolnika dvignete s površine postelje. Ko nogi dvigala nista več pod posteljo, jih ponovno kar najbolj odprite.

5.4.1 Odpiranje/zapiranje električnih nog dvigala

Upravljalnik se uporablja za odpiranje ali zapiranje nog podvozja.

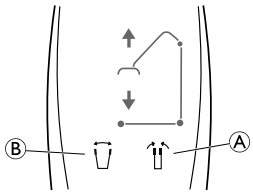

1. Če želite nogi zapreti, pritisnite in zadržite gumb za zapiranje nog Ⓐ.
2. Če želite nogi razpreti, pritisnite in zadržite gumb za odpiranje nog Ⓑ.

Ko spustite gumb, se bosta nogi dvigala nehali premikati.

5.4.2 Ročno razpiranje/zapiranje nog dvigala

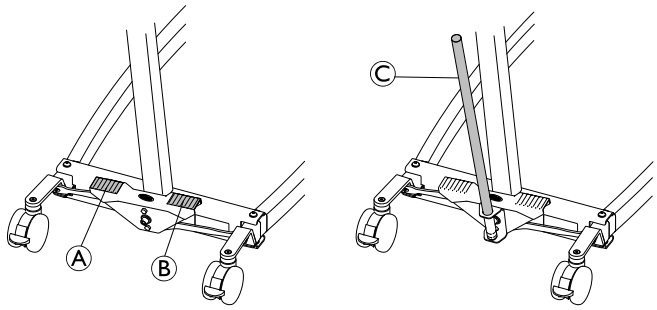

Nogi lahko ročno razprete z dvema stopalkama (Ⓐ in Ⓑ) ali ročico Ⓒ.

1. Če želite nogi dvigala razpreti, z nogo pritisnite desno stopalko Ⓑ.
2. Če želite nogi dvigala zapreti, z nogo pritisnite levo stopalko Ⓐ.

Z ročico:

1. Če želite nogi razpreti, ročico Ⓒ potisnite v desno.
2. Če želite nogi zapreti, ročico Ⓒ potisnite v levo.

5.5 Zamenjava obešalnika

(samo obešalnik s funkcijo SMARTLOCK™)

OPOZORILO!
Nevarnost telesnih poškodb
– Uporabljajte samo obešalnike, izdelane za to dvigalo.
– Prepričajte se, da je obešalnik primeren za bolnika in želeni postopek dviganja ali premikanja.
– Preverite, ali je obešalnik dobro pritrjen na priključek previsnega nosilca in ga brez pritiska gumba za sprostitev ni mogoče odstraniti.

Odstranjevanje obešalnika

1. 2.

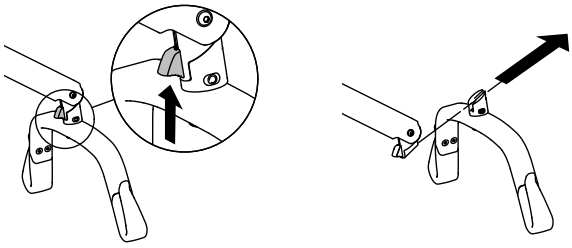

1. Gumb za sprostitev potisnite navzgor in ga pridržite.
2. Obešalnik odstranite v ravni in rahlo dvignjeni smeri.

Pritrjevanje obešalnika

1. Obešalnik potiskajte, dokler se slišno ne zaskoči.
2. Preverite, ali je obešalnik dobro pritrjen na priključek previsnega nosilca in ga brez pritiska gumba za sprostitev ni mogoče odstraniti.

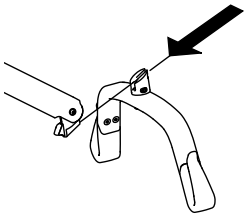

5.6 Funkcije v sili

5.6.1 Zaustavljanje v sili

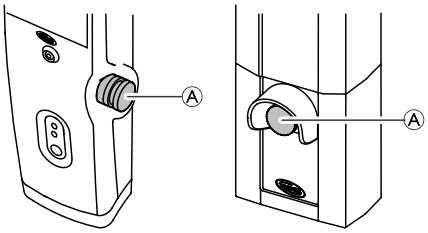

1. Če želite zaustaviti previsni nosilec in dviganje oziroma spuščanje bolnika, na upravljalni enoti pritisnite rdeči gumb Ⓐ za zaustavitev v sili.
2. Za ponastavitev zavrtite gumb za zaustavitev v sili v smeri urnega kazalca.

5.6.2 Aktivacija spuščanja v sili (upravljalna enota CBJ Home)

Če upravljalnik zataji, lahko previsni nosilec spustite s krožnim stikalom za spuščanje v sili.

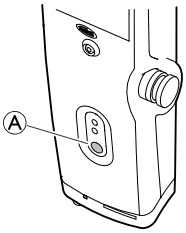

1. Previsni nosilec spustite tako, da na sprednji strani upravljalne enote pritisnete in zadržite gumb Ⓐ.
2. Spuščanje previsnega nosilca ustavite tako, da spustite gumb.

5.6.3 Aktivacija spuščanja v sili (upravljalne enote CBJ Care, CBJ1 in CBJ2)

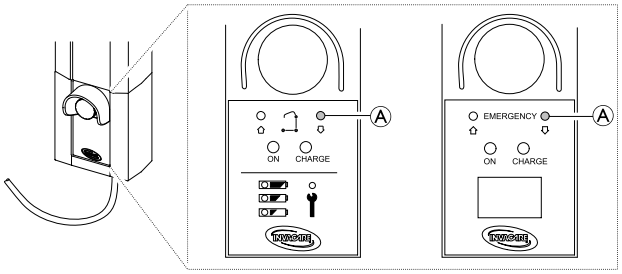

Če upravljalnik zataji, lahko previsni nosilec spustite s krožnim stikalom za spuščanje v sili. Za pritisk gumba uporabite oster predmet, kot je svinčnik.

1. Previsni nosilec spustite tako, da na sprednji strani upravljalne enote pritisnete in zadržite gumb Ⓐ.
2. Spuščanje previsnega nosilca ustavite tako, da spustite gumb.

5.6.4 Aktivacija dviganja v sili (upravljalni enoti CBJ Care in CBJ1)

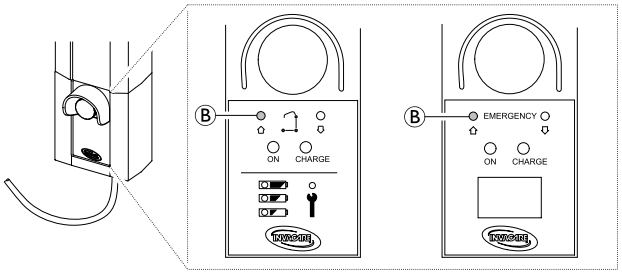

Če upravljalnik zataji, lahko previsni nosilec dvignete s krožnim stikalom za dviganje v sili. Za pritisk gumba uporabite oster predmet, kot je svinčnik.

1. Previsni nosilec dvignete tako, da na sprednji strani upravljalne enote pritisnete in zadržite gumb Ⓑ.
2. Dviganje previsnega nosilca ustavite tako, da spustite gumb.

5.6.5 Aktiviranje mehanskega spuščanja v sili

Če funkcija spuščanja v sili na upravljalni enoti ne deluje, je na voljo mehansko spuščanje v sili kot rezerva. To se lahko zgodi v primeru delnega ali celotnega izpada energije ali ko se akumulator izprazni med uporabo.

OPOZORILO!
Nevarnost telesne poškodbe ali nastanka škode
Večkratno mehansko spuščanje v sili lahko povzroči močno povečanje hitrosti spuščanja.
– Mehansko spuščanje v sili uporabljajte kot rezervo le, ko spuščanje v sili na upravljalni enoti ne deluje.
– Mehanskega spuščanja v sili ne uporabljajte večkrat zaporedoma.
– Bolnika vedno spustite na podporno površino, kot je postelja ali stol.
– Po mehanskem spuščanju v sili je treba pregledati dvigalo in odpraviti okvaro upravljalne enote.

Birdie® EVO in Birdie® EVO PLUS/XPLUS

1. Poiščite rdeče zasilno držalo Ⓐ na dnu bata aktuatorja.
2. Počasi povlecite rdeče zasilno držalo Ⓐ in ga zadržite na mestu, dokler ni zagotovljena varna hitrost spuščanja v sili.
3. Če do spuščanja kljub popolnoma iztegnjenemu zasilnemu držalu Ⓐ ne pride, previsni nosilec istočasno potisnite navzdol.

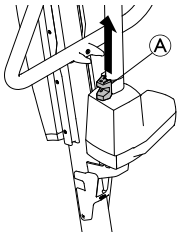

Dejanska hitrost spuščanja je odvisna od bolnikove teže. Če je hitrost prenizka ali previsoka, jo lahko prilagodite glede na bolnikovo težo.
Nastavljanje hitrosti spuščanja:

1. Poiščite vijak v spodnji odprtini rdečega zasilnega držala Ⓐ.
2. Za povečanje hitrosti vijak obrnite v nasprotni smeri urnega kazalca.
3. Za zmanjšanje hitrosti vijak obrnite v smeri urnega kazalca.

Birdie® EVO COMPACT

(izbirno)

1. Poiščite gumb za spuščanje v sili Ⓐ na vrhu bata aktuatorja.
2. Gumb za spuščanje v sili Ⓐ zavrtite v smeri urnega kazalca.

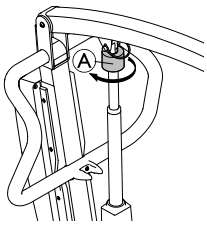

5.7 Napajanje akumulatorja

POMEMBNO!
– Prepričajte se, da med polnjenjem akumulatorja zaustavljanje v sili ni aktivirano.
– Polnjenje akumulatorja naj poteka v sobi z dobrim prezračevanjem.
– Ko je dvigalo priklopljeno na napajalni vir, električne funkcije ne delujejo.
– Če je ohišje akumulatorja poškodovano, dvigala ne uporabljajte.
– Pred nadaljnjo uporabo zamenjajte poškodovano ohišje akumulatorja.
– Dvigala ne premikajte, ne da bi pred tem kabel izključili iz vtičnice.

Priporočamo, da akumulator polnite vsak dan, saj tako zagotovite optimalno delovanje dvigala in podaljšate življenjsko dobo akumulatorja. Priporočamo tudi, da akumulator napolnite, preden dvigalo prvič uporabite.

5.7.1 Upravljalna enota CBJ Home

Upravljalna enota je opremljena z zvočnim signalom. Pisk opozarja, da je zmogljivost akumulatorja zmanjšana, vendar je spuščanje bolnika še vedno mogoče. Priporočamo, da akumulator napolnite, takoj ko zaslišite pisk.

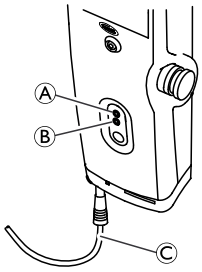

1. Napajalni kabel Ⓒ priključite v vtičnico.

   Akumulator se napolni v približno 4 urah. Ko je akumulator v celoti napolnjen, se polnjenje samodejno ustavi.
   Zgornja rumena lučka Ⓐ med polnjenjem utripa in začne neprestano svetiti, ko je akumulator v celoti napolnjen.
   Spodnja zelena lučka Ⓑ neprekinjeno sveti, ko je upravljalna enota povezana z električnim omrežjem, in zasveti, ko pritisnete kateri koli gumb na upravljalniku ali ko je aktiviran način za električno spuščanje v sili.

2. Ko je akumulator v celoti napolnjen, napajalni kabel izključite iz vtičnice.

5.7.2 Upravljalne enote CBJ Care, CBJ1 in CBJ2

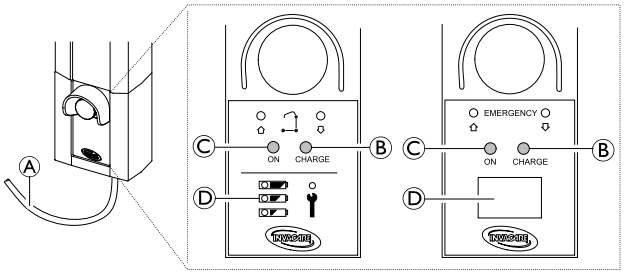

Upravljalna enota je opremljena z zvočnim signalom. Pisk opozarja, da je zmogljivost akumulatorja zmanjšana, vendar

je spuščanje bolnika še vedno mogoče. Priporočamo, da akumulator napolnite, takoj ko zaslišite pisk.

1. Napajalni kabel Ⓐ priključite v vtičnico.

   ℹ Akumulator se napolni v približno 4 urah. Ko je akumulator v celoti napolnjen, se polnjenje samodejno ustavi.
   Desna rumena lučka Ⓑ med polnjenjem stalno sveti in se izklopi, ko je akumulator v celoti napolnjen.
   Ko je upravljalna enota priključena na električno omrežje, leva zelena lučka Ⓒ stalno sveti.

2. Ko je akumulator v celoti napolnjen, napajalni kabel Ⓐ izključite iz vtičnice.

Kazalnik napolnjenosti akumulatorja

Upravljalna enota je lahko opremljena s kazalnikom napolnjenosti akumulatorja Ⓓ, ki prikazuje preostalo zmogljivost akumulatorja.

CBJ Care

Prikaz kazalnika napolnjenosti akumulatorja	Stanje akumulatorja	Opis
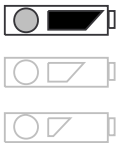	V celoti napolnjen	Akumulator je napolnjen – polnjenje ni potrebno (100–50 %). Zgornja lučka LED je ZELENA.
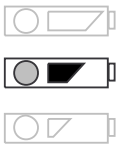	Delno napolnjen	Akumulator je treba napolniti (50–25 %). Srednja lučka LED je RUMENA.
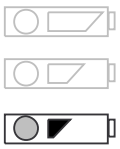	Skoraj prazen	Akumulator je treba napolniti (manj kot 25 %). Ko pritisnete gumb, zaslišite zvočni signal. Spodnja lučka LED je RUMENA.
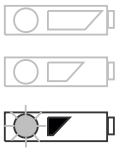	Skoraj prazen (lučka LED utripa)	Akumulator je treba napolniti. Nekatere funkcije dvigala niso na voljo, lahko samo spustite previsni nosilec.

CBJ1 in CBJ2 z zaslonom LCD

Prikaz kazalnika napolnjenosti akumulatorja	Stanje akumulatorja	Opis
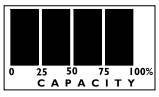	V celoti napolnjen (100 %)	Akumulator je napolnjen – polnjenje ni potrebno (100 %).
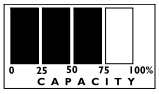	Delno napolnjen (75 %)	Akumulator je napolnjen – polnjenje ni potrebno (75 %).
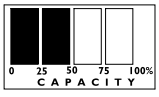	Delno napolnjen (50 %)	Akumulator je treba napolniti (50 %).
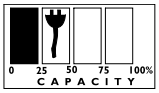	Skoraj prazen (25 %)	Akumulator je treba napolniti (25 %). Ko pritisnete gumb, zaslišite zvočni signal.
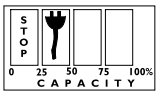	Skoraj prazen (0 %)	Akumulator je treba napolniti. Nekatere funkcije dvigala niso na voljo, lahko samo spustite previsni nosilec.

5.7.3 Izbirni upravljalnik

Izbirni upravljalnik z indikatorjem napolnjenosti je na voljo za CBJ Care.

Prikaz kazalnika napolnjenosti akumulatorja	Stanje akumulatorja	Opis
	V celoti napolnjen	Akumulator je napolnjen – polnjenje ni potrebno (100–50 %). Desna lučka LED je ZELENA.
	Delno napolnjen	Akumulator je treba napolniti (50–25 %). Srednja lučka LED je RUMENA.
	Skoraj prazen	Akumulator je treba napolniti (manj kot 25 %). Ko pritisnete gumb, zaslišite zvočni signal. Leva lučka LED je RUMENA.
	Skoraj prazen (lučka LED utripa)	Akumulator je treba napolniti. Nekatere funkcije dvigala niso na voljo, lahko samo spustite previsni nosilec.

5.7.4 Izbirni polnilnik za akumulator

(samo za upravljalno enoto s snemljivim akumulatorjem)

ℹ Postopek nameščanja in odstranjevanja akumulatorja je isti kot za upravljalno enoto in polnilnik.

Odstranjevanje akumulatorja

1.

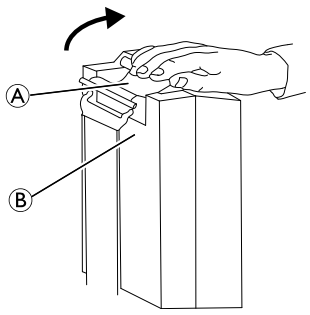

2.

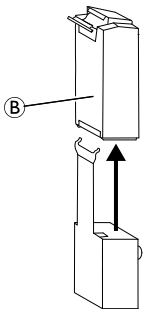

1. Dvignite ročico Ⓐ na zadnjem delu akumulatorja Ⓑ.
2. Akumulator dvignite in odstranite iz upravljalne enote ali polnilnika.

Nameščanje akumulatorja

PREVIDNO!
Neustrezna namestitev akumulatorja lahko povzroči telesne poškodbe ali poškodbe opreme.
– Ko akumulator nameščate na upravljalno enoto ali polnilnik, se prepričajte, da se slišno zaskoči, in tako potrdite ustrezno namestitev.

1. Akumulator Ⓑ namestite na upravljalno enoto ali polnilnik, kot je prikazano, in se prepričajte, da se slišno zaskoči.

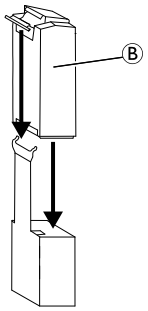

Ko je akumulator nameščen na polnilnik, zasveti lučka LED za polnjenje. Ko je polnjenje končano, se lučka LED za polnjenje izklopi.

Polnjenje popolnoma izpraznjenega akumulatorja traja približno štiri ure.

6 Premikanje bolnika

6.1 Splošne varnostne informacije

OPOZORILO!
Nevarnost telesne poškodbe ali nastanka škode
Nepravilna uporaba tega izdelka lahko povzroči telesno poškodbo ali škodo.
– Preden bolnika premaknete na nepremični predmet (invalidski voziček, posteljo, stranišče ali drugo površino), preverite, ali je največja dovoljena obremenitev glede na težo bolnika ustrezna.
– Kjer je to ustrezno, morajo biti elementi za zaklep koles ali krmilnih kolesc nepremičnega predmeta (invalidskega vozička, postelje ipd.) v zaklenjenem položaju, preden bolnika spustite na ta predmet oz. ga dvignete z njega.

OPOZORILO!
Nevarnost telesne poškodbe ali nastanka škode
Nepravilna uporaba tega izdelka lahko povzroči telesno poškodbo ali škodo.
– Za potiskanje in vlečenje dvigala vedno uporabljajte potisne prečke na dvižnem stebru.
– Dvigala ne uporabljajte na klančini. Družba Invacare priporoča, da izdelek uporabljate samo na ravni površini.
– Ko bolnik med premikanjem visi v dvigovalni vreči, pritrjeni na dvigalo, dvigala NE zapeljite na neravno površino, zaradi katere bi se dvigalo lahko prevrnilo.

OPOZORILO!
Nevarnost telesne poškodbe ali nastanka škode
Poškodbe delov dvigala (upravljalnika, krmilnih kolesc itd.), ki jih povzroči udarec ob tla, steno ali druge nepremične predmete, lahko povzročijo škodo na izdelku in telesno poškodbo.
– PREPREČITE, da bi deli dvigala udarili ob tla, stene ali druge nepremične predmete.
– VEDNO pravilno shranite upravljalnik, ko ga ne uporabljajte.

OPOZORILO!
Nevarnost telesnih poškodb
Obešalnik se lahko nenadoma premakne in povzroči poškodbe.
– Pri nameščanju dvigala bodite pozorni na položaj obešalnika in bolnika.

OPOZORILO!
Nevarnost priščipanja ali zadušitve
Kabel upravljalnika lahko povzroči telesno poškodbo, če ni pravilno nameščen in pritrjen.
– VEDNO pazite na položaj kabla upravljalnika glede na bolnika in negovalce.
– PREPREČITE, da bi se kabel upravljalnika ovil okoli bolnika in negovalcev.
– Upravljalnik mora biti pravilno pritrjen. VEDNO pravilno shranite upravljalnik, ko ga ne uporabljajte.

OPOZORILO!
Nevarnost priščipanja ali zadušitve
Zaradi elementov okoli bolnika lahko med dvigovanjem pride do priščipanja ali zadušitve. Za preprečevanje priščipanja ali zadušitve:
– Pred dvigovanjem se prepričajte, da je okolica bolnika neovirana.

OPOZORILO!
Nevarnost priščipanja
Obstaja tveganje, da se med kavlji na obešalniku in dvigovalno vrečo priščipnete.
– Pri dvigovanju bodite previdni.
– Rok in prstov med dvigovanjem NIKOLI ne polagajte v kavlje ali njihovo bližino.
– Pred dvigovanjem se prepričajte, da bolnikove roke in prsti niso v bližini kavljev.

POMEMBNO!
Vse postopke premikanja, opisane v nadaljevanju, lahko izvede en (1) oskrbovalec. Vendar pa družba Invacare priporoča, da postopke izvedeta dva (2) oskrbovalca, kadar je to mogoče.

6.2 Priprava na dvigovanje

OPOZORILO!
Nevarnost telesnih poškodb
Ko premikate bolnika in upravljate dvigalo, lahko previsni nosilec udari v bolnika ali negovalce in povzroči telesno poškodbo.
– Ko premikate bolnika, VEDNO pazite na položaj previsnega nosilca.
– Prepričajte se, da je previsni nosilec v takem položaju, da ne more udariti v bolnika ali prisotne osebe.
– Ko premikate bolnika, VEDNO pazite na položaj svojega telesa glede na previsni nosilec.

1. Preden nadaljujete, preglejte informacije v poglavjih *2 Varnost, stran 203* in *Dviganje bolnika* ter upoštevajte vsa navedena opozorila.
2. Bolnika namestite v dvigovalno vrečo. Glejte navodila za uporabo dvigovalne vreče.
3. Odklenite zadnji krmilni kolesci. Glejte *5 Uporaba, stran 211*
4. Razprite nogi dvigala. Glejte *5 Uporaba, stran 211*
5. Za premikanje dvigala za bolnike v določen položaj uporabite potisne prečke.

   OPOZORILO!
   – Če dvigalo uporabljate v povezavi s posteljami ali invalidskimi vozički, pazite na položaj dvigala, da se ne zaplete s temi predmeti.
   – Preden noge dvigala za bolnike premaknete pod posteljo, se prepričajte, da na tem območju ni nobenih ovir.
6. Za lažje pritrjevanje dvigovalne vreče spustite dvigalo za bolnike v nižji položaj.
7. Zaklenite zadnji krmilni kolesci. Glejte *5 Uporaba, stran 211*
8. Namestite dvigovalno vrečo. Glejte *6.2.1 Pritrjevanje dvigovalne vreče na dvigalo, stran 217*.

6.2.1 Pritrjevanje dvigovalne vreče na dvigalo

OPOZORILO!
Nevarnost telesnih poškodb
Zaradi uporabe neustreznih ali poškodovanih dvigovalnih vreč lahko bolnik pade ali se oskrbovalec poškoduje.
- Za udobje in varnost osebe, ki jo dvigujete, uporabite dvigovalno vrečo, katere uporabo je odobrila družba Invacare in jo priporoča posameznikov zdravnik, medicinska sestra ali bolničar.
- Dvigovalne vreče družbe Invacare in pripomočki za dviganje bolnikov so posebej oblikovani za uporabo v kombinaciji z dvigali družbe Invacare za bolnike.
- Po vsakem pranju (v skladu z navodili na dvigovalni vreči) dvigovalne vreče preglejte, da niso morda obrabljene, strgane in da šivi niso popustili.
- Beljene, strgane, prerezane, razcefrane ali poškodovane dvigovalne vreče niso varne in njihova uporaba lahko povzroči telesne poškodbe. Take vreče nemudoma zavrzite.
- Dvigovalnih vreč NE spreminjajte.

OPOZORILO!
Nevarnost telesnih poškodb
Zaradi nepravilno pritrjenih ali prilagojenih dvigovalnih vreč lahko bolnik pade ali se oskrbovalec poškoduje.
- Preverite namestitev dvigovalne vreče vsakič, ko jo odstranite in zamenjate, ter tako zagotovite, da je ustrezno pritrjena, preden bolnika premaknete z nepremičnega predmeta (postelje, stola ali stranišča).
- Obešalnik MORA biti pritrjen na dvigalo, PREDEN namestite dvigovalno vrečo.
- Ko bolnik sedi v vreči, NE uporabljajte plenic za inkontinenco ali blazin za sedenje s plastičnim spodnjim delom, saj bolnik lahko med premikanjem zdrsne iz dvigovalne vreče.
- Pri dviganju bolnika pazite, da je glava bolnika dovolj podprta.
- Bolnika namestite v dvigovalno vrečo tako, kot je opredeljeno v navodilih za uporabo dvigovalne vreče.
- Prilagoditve za varnost in udobje bolnika morate izvesti pred premikanjem bolnika.

Pasovi dvigovalne vreče so lahko opremljeni z barvnimi zankami, ki določajo različne dolžine, s katerimi lahko bolnika namestite v različne položaje. Krajša pasova pri ramah omogočata bolj navpičen dvig, pri katerem lahko bolnika lažje namestite na stol ali v invalidski voziček. Če pasova pri ramah podaljšate, lahko dosežete bolj nagnjen položaj, ki je primernejši za premikanje bolnika s stola na posteljo. Za enakomerno dviganje bolnika vedno povežite barve zank ustreznih pasov na vsaki strani dvigovalne vreče.

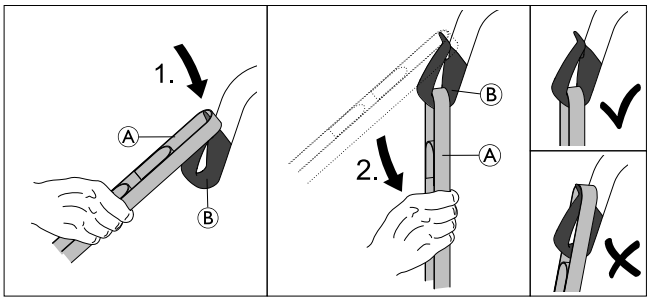

1. Želeno zanko pasu Ⓐ namestite preko zgornjega dela kavlja Ⓑ.
2. Pas Ⓐ povlecite navzdol, da je zanka v celoti nameščena na dnu kavlja Ⓑ.
3. Ponovite korake pri vseh drugih pasovih dvigovalne vreče.
   a.

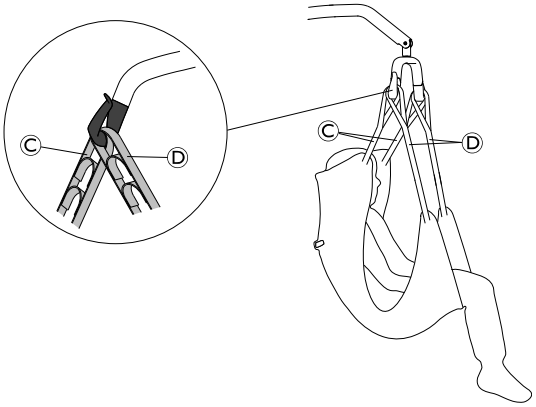

   Na 2-točkovnem obešalniku pas za ramena Ⓒ v obeh kavljih pritrdite pred pas za noge Ⓓ.
   b.

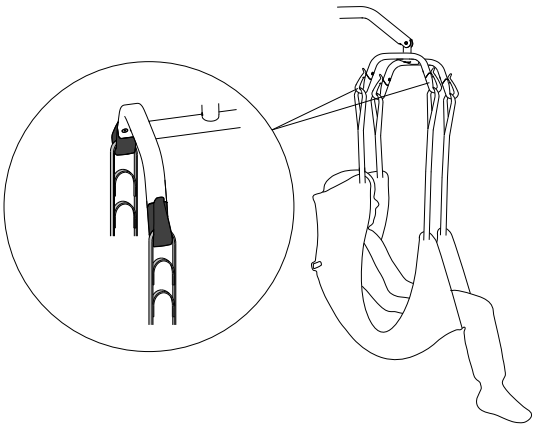

   Na 4-točkovnem obešalniku vsak pas pritrdite v posamezni kavelj.

6.3 Premikanje bolnika s postelje

1. Pripravite se na dvigovanje. Glejte *6.2 Priprava na dvigovanje, stran 216*
2. Dvigovalno vrečo pritrdite na dvigalo. Glejte *6.2.1 Pritrjevanje dvigovalne vreče na dvigalo, stran 217.*
3. Odklenite zadnji krmilni kolesci.

4.

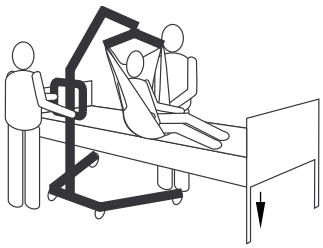

Prilagodite višino postelje tako, da je v najnižjem položaju.

5.

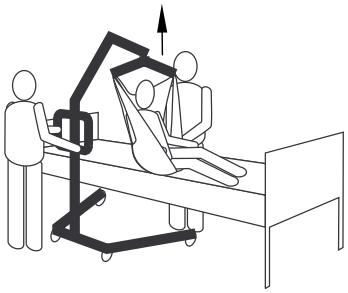

Bolnika dvignite tako visoko, da je v celoti dvignjen nad nepremičnim predmetom in je celotna teža bolnika prenesena na dvigalo.

ℹ Previsni nosilec bo ostal v zaskočenem položaju, dokler ne pritisnete gumba DOL.

6.

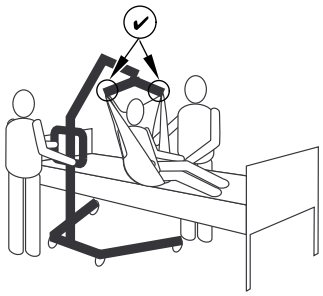

Pred premikanjem bolnika znova preverite, ali je dvigovalna vreča ustrezno nameščena v kavlje na obešalniku. Glejte *6.2.1 Pritrjevanje dvigovalne vreče na dvigalo, stran 217*. Če kateri od nastavkov ni ustrezno nameščen, spustite bolnika nazaj na nepremični predmet in odpravite težavo.

7.

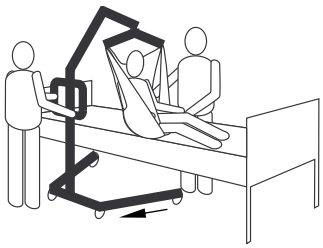

S potisnimi prečkami premaknite dvigalo stran od nepremičnega predmeta.

8.

Z držaloma na dvigovalni vreči obrnite bolnika tako, da bo z obrazom obrnjen proti oskrbovalcu, ki upravlja dvigalo za bolnike.

9.

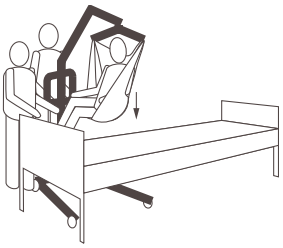

Bolnika spustite toliko, da bodo njegove noge počivale na podvozju dvigala, pri čemer naj bo dvižni steber med bolnikovimi nogami.

ℹ Zaradi nižjega težišča je dvigalo stabilno, zato se bolnik počuti bolj varno. Poleg tega boste lažje premikali dvigalo.

10.

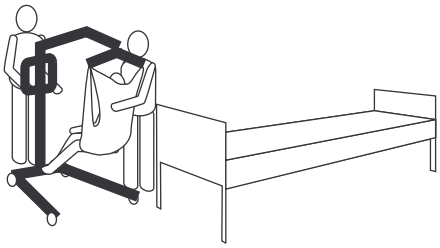

Z obema rokama dobro držite potisne prečke in premikajte dvigalo za bolnike.

11. Bolnika premaknite na drugo počivališče ali nepremični predmet.

6.4 Premikanje bolnika na posteljo

1. Poleg navodil za dviganje bolnika s počivališča ali nepremičnega predmeta upoštevajte tudi naslednja navodila.

2.

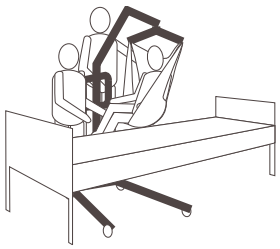

Dvignite ali spustite dvigalo v položaj, da bo bolnik nad nepremično površino. Bolnika je treba dvigniti ali spustiti na tako višino, da lahko odstranite stranice nepremičnega predmeta.

3.

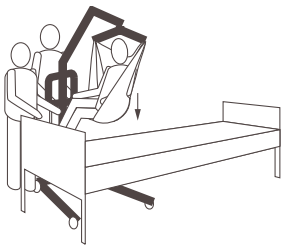

Bolnika spustite na nepremično podlago.

4. Prepričajte se, da podlaga, na katero premikate bolnika, v celoti podpira bolnika.
5. Zaklenite zadnji krmilni kolesci.
6. Posteljo dvignite na primerno delovno višino (za negovalce je to običajno v višini bokov).
7.

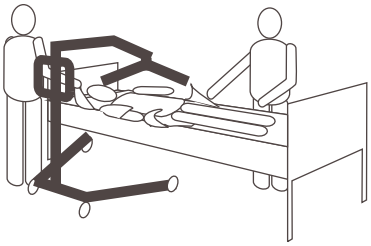

Odstranite dvigovalno vrečo z obešalnika.

8. Odklenite zadnji krmilni kolesci.
9.

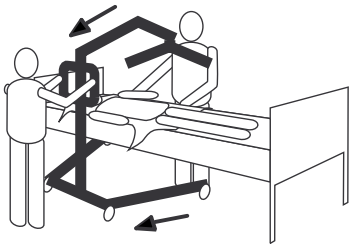

Odstranite dvigalo z območja uporabe.

6.5 Premikanje bolnika iz invalidskega vozička

1. Zategnite parkirne zavore invalidskega vozička, da preprečite premikanje invalidskega vozička.
2. Pripravite se na dvigovanje. Glejte *6.2 Priprava na dvigovanje, stran 216*
3. Prepričajte se, da je invalidski voziček nameščen med razprtima nogama dvigala, bolnik pa je obrnjen proti dvižnemu stebru.
4. Dvigovalno vrečo pritrdite na dvigalo. Glejte *6.2.1 Pritrjevanje dvigovalne vreče na dvigalo, stran 217*.
5. Odklenite zadnji krmilni kolesci.
6.

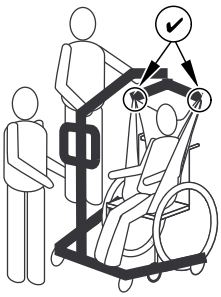

Dvigujte previsni nosilec, dokler pasovi dvigovalne vreče niso napeti, nato pa preverite, ali je dvigovalna vreča ustrezno nameščena v kavlje na obešalniku. Glejte *6.2.1 Pritrjevanje dvigovalne vreče na dvigalo, stran 217*. Če kateri od nastavkov ni ustrezno nameščen, spustite bolnika nazaj v invalidski voziček in odpravite težavo.

7.

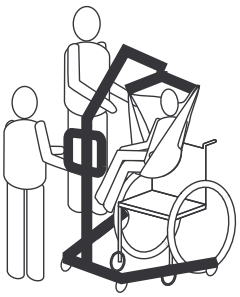

Bolnika dvignite tako visoko, da je v celoti dvignjen nad površino invalidskega vozička in je celotna teža bolnika prenesena na dvigalo.

8. S potisnimi prečkami premaknite dvigalo stran od invalidskega vozička.
9. Bolnika premaknite na drugo počivališče ali nepremični predmet.

6.6 Premikanje bolnika v invalidski voziček

OPOZORILO!
Nevarnost telesnih poškodb
- Preden bolnika premaknete, preverite, ali je največja dovoljena obremenitev invalidskega vozička glede na težo bolnika ustrezna.
- Kolesa invalidskega vozička MORAJO biti v zaklenjenem položaju, preden bolnika za prevažanje spustite v invalidski voziček.

1. Poleg navodil za dviganje bolnika s počivališča ali nepremičnega predmeta upoštevajte tudi naslednja navodila.
2. Zategnite parkirne zavore invalidskega vozička, da preprečite premikanje invalidskega vozička.

3. Bolnika namestite nad sedež tako, da bo bolnikov hrbet obrnjen proti naslonu vozička.
4.

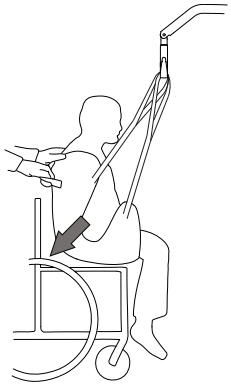

Začnite spuščati bolnika ter pri tem uporabite držalo (pri izbranih modelih) ali stranice dvigovalne vreče, da bolnikove boke premaknete čim bolj proti zadnjem delu sedeža vozička in ga tako namestite v pravilen sedeči položaj. Tako se bo središče ravnotežja ohranilo, voziček pa se ne bo prevrnil naprej.

6.7 Premikanje bolnika na stranišče in z njega

Dvigalo za bolnike družbe Invacare NI namenjeno prevozu. Če kopalnica NI blizu postelje ali če dvigala za bolnike ne morete zlahka prepeljati do stranišča, MORATE bolnika premakniti na invalidski voziček in prepeljati v kopalnico ter nato znova uporabiti dvigalo za bolnike in bolnika namestiti na običajno stranišče.

Dvigovalne vreče z odprtinami v sedalnem delu so oblikovane za uporabo s toaletnim stolom ali običajnim sobnim straniščem.

Pred premikanjem bolnika dvigalo za bolnike prepeljite v kopalnico in preverite, ali ga lahko zlahka pripeljete do stranišča.

1. Poleg navodil za dviganje bolnika s počivališča ali nepremičnega predmeta upoštevajte tudi naslednja navodila.
2.

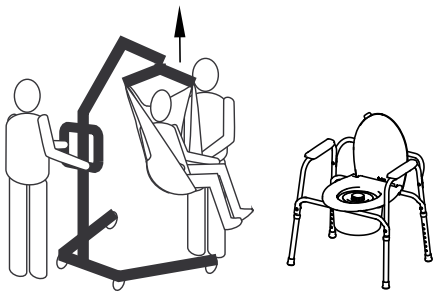

Bolnika dvignite tako visoko, da se celotna teža bolnika prenese na dvigalo za bolnike in bolnik nima stika z naslonjali za roke toaletnega stola. Glejte *5 Uporaba, stran 211*

3.

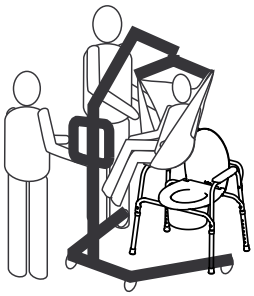

Dvigalo postavite tako, da so njegove noge na zunanji strani nog stranišča, potisne prečke dvigala pa nasproti stranišča, nato bolnika premaknite nad stranišče.

4.

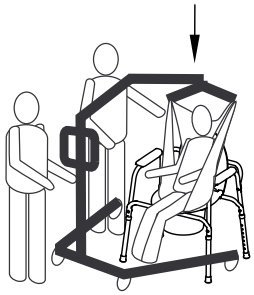

Bolnika spustite na stranišče, dvigovalna vreča pa naj ostane pritrjena na kavlje na obešalniku. Družba Invacare priporoča, da dvigovalna vreča med uporabo toaletnega stola ali običajnega stranišča ostane pritrjena na kavljih na obešalniku.

5.

Ko je dejanje končano, preverite, ali je dvigovalna vreča pravilno nameščena.

6. Bolnika dvignite s stranišča.
7.

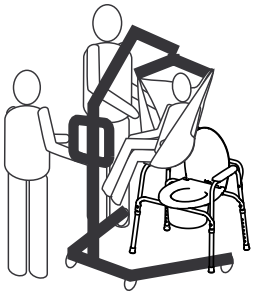

Ko je bolnik dvignjen s površine stranišča, za premikanje dvigala proč od stranišča uporabite potisne prečke.

8. Bolnika premaknite na drugo počivališče ali nepremični predmet.

6.8 Dviganje bolnika s tal

OPOZORILO!
Nevarnost telesnih poškodb
Dvigalo lahko poškoduje bolnika, ki je na tleh, ali oskrbovalca, ki dela na tleh.
– Ko dele dvigala premikate v bližini osebe na tleh, vedno pazite.

1. Ugotovite, ali je bolnik zaradi padca utrpel kakšne poškodbe. Če medicinska oskrba ni potrebna, nadaljujte s premikanjem bolnika.
2. 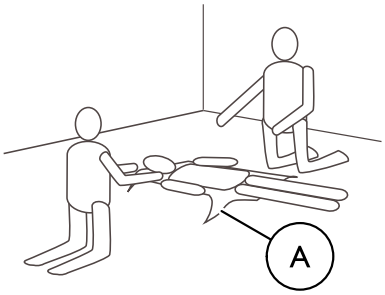

Dvigovalno vrečo Ⓐ namestite pod bolnika. Za več informacij o nameščanju dvigovalnih vreč glejte navodila za uporabo dvigovalne vreče.
3. 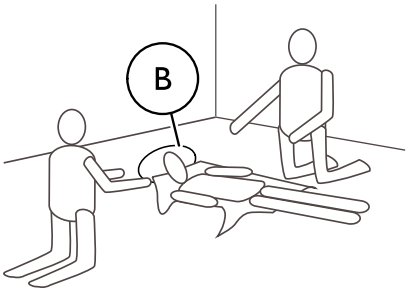

Bolniku pokrčite kolena in mu s tal dvignite glavo ter mu jo podprite z blazino Ⓑ.
4. Odklenite zadnji krmilni kolesci. Glejte *5 Uporaba, stran 211*
5. Razprite nogi dvigala. Glejte *5 Uporaba, stran 211*
6. 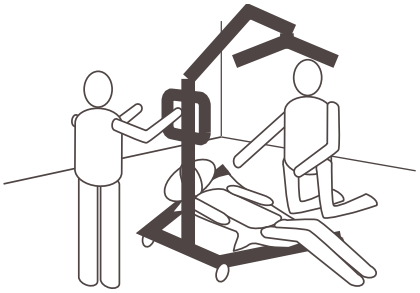
Dvigalo namestite tako, da je ena noga pod bolnikovimi pokrčenimi koleni, druga pa pod bolnikovo glavo. Trakovi dvigovalne vreče naj bodo na notranji strani nog dvigala.
7. 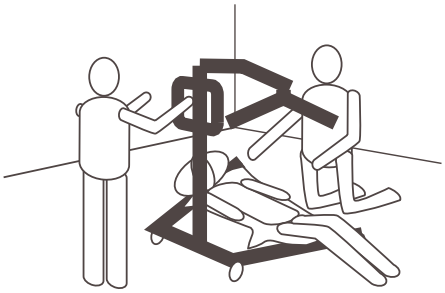
Spustite previsni nosilec tako, da je obešalnik neposredno nad bolnikovim prsnim košem.
8. 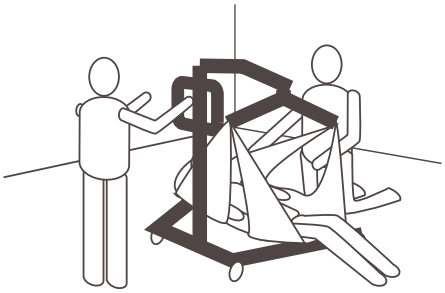
Namestite dvigovalno vrečo. Glejte *6.2.1 Pritrjevanje dvigovalne vreče na dvigalo, stran 217*.
9. Dvignite previsni nosilec, da bolnika dvignite s tal.
10. Bolnika premaknite na drugo počivališče ali nepremični predmet.

7 Prevoz in shranjevanje

7.1 Splošne informacije

Med prevozom ali ko dvigala za bolnike dalj časa ne uporabljate, naj bo gumb za zaustavitev v sili pritisnjen.

Dvigalo lahko za namene prevoza in shranjevanja zložite ali razstavite v prvotno embalažo.

Dvigalo lahko zložite na zadnji kolesi, dvigala z možnostjo ročnega razpiranja nog pa lahko postavite v pokončni položaj, pri čemer je sklop dvižnega stebra/previsnega nosilca obrnjen navzgor.

Dvigalo za bolnike shranjujte pri normalni sobni temperaturi. Če ga shranite v vlažnem, mrzlem ali mokrem prostoru, lahko motor in drugi sestavni deli korodirajo. Glejte *11.4 Okoljske razmere, stran 229*

7.2 Razstavljanje dvižnega stebra s podvozja

(samo fiksni dvižni stebri)

1. Če je izbirna ročica za razpiranje nog nameščena, jo odstranite.
2. Spustite previsni nosilec in popolnoma zložite obe nogi.
3. Aktivirajte gumb za zaustavitev v sili in zategnite zavore krmilnih kolesc.
4. V obratnem vrstnem redu izvedite postopek, opisan v razdelku *4.5 Nameščanje aktuatorja na previsni nosilec, stran 209*
5. V obratnem vrstnem redu izvedite postopek, opisan v razdelku *4.4 Razpiranje obešalnika, stran 208*
6. V obratnem vrstnem redu izvedite postopek, opisan v razdelku *4.3.2 Nameščanje dvižnega stebra na podvozje, stran 208*

7.3 Zlaganje dvižnega stebra

(samo zložljivi dvižni stebri)

1. Če je izbirna ročica za razpiranje nog nameščena, jo odstranite.
2. Spustite previsni nosilec in popolnoma zložite obe nogi.
3. Aktivirajte gumb za zaustavitev v sili in zategnite zavore krmilnih kolesc.
4. V obratnem vrstnem redu izvedite postopek, opisan v razdelku *4.5 Nameščanje aktuatorja na previsni nosilec, stran 209*
5. V obratnem vrstnem redu izvedite postopek, opisan v razdelku *4.4 Razpiranje obešalnika, stran 208*
6. V obratnem vrstnem redu izvedite postopek, opisan v razdelku *4.3.1 Razpiranje dvižnega stebra, stran 207*, ter varnostni zatič Ⓕ potegnite navzgor in ga zadržite, nato zložite dvižni steber.

7.4 Podaljšek dvižnega droga za pokončni položaj

(samo za Birdie EVO)

Če je dvigalo opremljeno z električnim razpiranjem nog, je za premikanje v pokončni položaj priložen magnetni podaljšek dvižnega droga.

1.

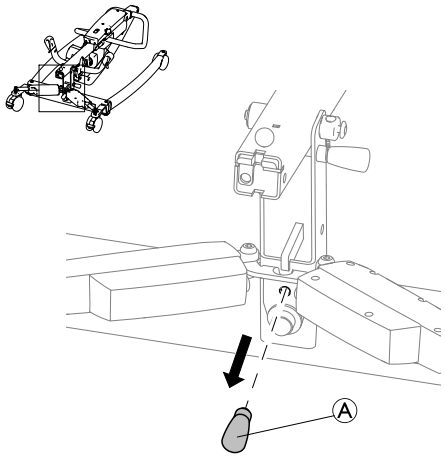

Podaljšek droga Ⓐ odstranite z mesta za shranjevanje na podvozju dvigala.

2.

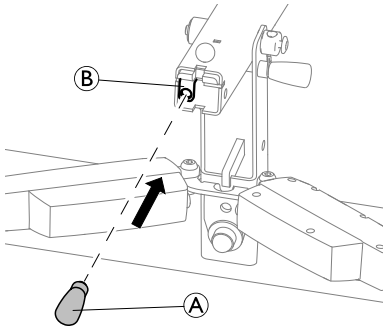

Podaljšek droga Ⓐ vstavite v nosilec Ⓑ na dnu zloženega droga.

3.

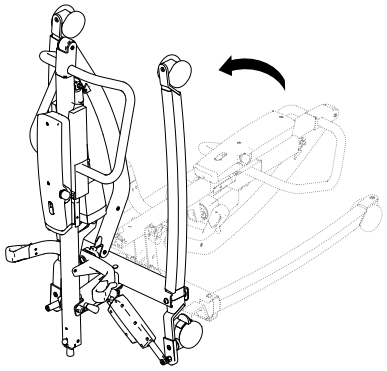

Zloženo dvigalo lahko zdaj postavite v pokončen položaj.

8 Vzdrževanje

8.1 Splošne informacije o vzdrževanju

PREVIDNO!
Nevarnost telesne poškodbe ali nastanka škode
– Ne izvajajte nobenih vzdrževalnih ali servisnih postopkov, ko je izdelek v uporabi.

Če želite, da bo vaš izdelek neprestano deloval, upoštevajte vzdrževalne postopke, ki so opisani v tem priročniku.

Nadaljnji vzdrževalni postopki in postopki za pregled, ki jih mora opraviti usposobljeni tehnik, so opisani v priročniku za servisiranje tega izdelka. Servisne priročnike lahko pridobite pri družbi Invacare.

8.2 Dnevni pregledi

OPOZORILO!
Nevarnost telesne poškodbe ali nastanka škode
Poškodovani ali obrabljeni deli lahko vplivajo na varnost dvigala.
– Dvigalo za bolnike je treba preveriti pred vsako uporabo.
– Dvigala ne uporabljajte, če je poškodovano ali če menite, da kateri del dvigala ni varen za uporabo. Nemudoma se obrnite na svojega prodajalca izdelkov Invacare in zagotovite, da dvigalo ni v uporabi, dokler ni popravljeno.

Kontrolni seznam za dnevni pregled

- ❑ Dvigalo za bolnike vizualno preglejte. Preglejte vse dele in preverite, ali je kateri obrabljen oziroma ima poškodovano zunanjost.
- ❑ Pri vseh pritrditvenih delih, stičnih točkah pritrditev in obremenjenih delih, kot so dvigovalne vreče, kavlji in vse vrtljive točke, preverite, ali so obrabljeni, imajo razpoke, so razcefrani, deformirani ali razpadajo.
- ❑ Preverite, ali upravljalnik deluje (dvigovanje in premikanje nog).
- ❑ Akumulator polnite vsak dan uporabe dvigala.
- ❑ Preverite funkcijo zaustavitve v sili.
- ❑ Preverite servisno lučko (samo pri upravljalni enoti CBJ Care).

Servisna lučka je prikazana kot simbol ključa na upravljalni enoti in na upravljalniku (če je na voljo).

– Če servisna lučka utripa rumeno, je dvigalo treba servisirati. Dvigala ne uporabljajte, za servisiranje se obrnite na svojega prodajalca izdelkov Invacare.
– Če servisna lučka ne utripa, je dvigalo pripravljeno za uporabo.

8.3 Čiščenje in razkuževanje

8.3.1 Splošne varnostne informacije

PREVIDNO!
Nevarnost okužbe
– Upoštevajte previdnostne ukrepe in uporabljajte primerno zaščitno opremo.

PREVIDNO!
Nevarnost električnega udara in poškodbe izdelka
– Izklopite invalidski voziček in odklopite napajalni kabel, če je ustrezno.
– Pri čiščenju elektronskih sestavnih delov upoštevajte varnostni razred glede vdora vode.
– Prepričajte se, da pljuski vode ne pridejo v stik s kablom invalidskega vozička ali vtičnico.
– Vtičnice se ne dotikajte z mokrimi rokami.

POMEMBNO!
Z napačnimi tekočinami ali postopki se izdelek lahko poškoduje ali okvari.
– Vsa čistilna sredstva in sredstva za razkuževanje morajo biti učinkovita, medsebojno združljiva ter morajo ščititi materiale, ki se s temi sredstvi čistijo.
– Nikoli ne uporabljajte korozivnih tekočin (baz, kislin ipd.) ali abrazivnih čistilnih sredstev. Priporočamo, da invalidski voziček čistite z običajnim gospodinjskim čistilnim sredstvom, kot je detergent za pomivanje posode, če ni drugače določeno v navodilih za čiščenje.
– Nikoli ne uporabljajte topil (celuloznih razredčil, acetona ipd.), ki spremenijo strukturo plastike ali raztopijo prilepljene oznake.
– Pred ponovno uporabo se vedno prepričajte, da je izdelek popolnoma suh.

Za čiščenje in razkuževanje v kliničnem okolju ali okolju za dolgoročno oskrbo upoštevajte interne postopke.

8.3.2 Intervali za čiščenje

POMEMBNO!
Redno čiščenje in razkuževanje pripomoreta k brezhibnemu delovanju invalidskega vozička, podaljšata njegovo življenjsko dobo in preprečujeta okužbo.
Čiščenje in razkuževanje izdelka
– redno, kadar je v uporabi,
– pred in po katerem koli servisnem posegu,
– kadar pride v stik s katerimi koli telesnimi tekočinami,
– pred uporabo za novega uporabnika.

8.3.3 Navodila za čiščenje

POMEMBNO!
– Izdelek ne prenaša čiščenja v avtomatskih čistilnih sistemih, čiščenja z visokotlačno čistilno napravo ali paro.

Čiščenje dvigala

Način: Dvigalo obrišite z mokro krpo ali mehko krtačo.

Najvišja dovoljena temperatura: 40 °C

Topilo/kemikalije: običajno gospodinjsko čistilno sredstvo in voda.

Sušenje: do suhega obrišite z mehko krpo.

Čiščenje dvigovalne vreče

Za podrobne informacije o čiščenju glejte navodila za pranje dvigovalne vreče in navodila za uporabo dvigovalne vreče.

8.3.4 Navodila za razkuževanje

Informacije o priporočenih sredstvih in načinih za razkuževanje in lahko najdete na spletni strani https://vah-online.de/en/for-users.

V domači oskrbi

Način: Sledite navodilom za uporabo sredstva za razkuževanje in z njim obrišite vse dostopne površine.

Sredstvo za razkuževanje: Običajno gospodinjsko sredstvo za razkuževanje.

Sušenje: Izdelek pustite, da se posuši na zraku.

V kliničnem okolju in okolju za dolgoročno oskrbo

Sledite internim postopkom in uporabljajte le sredstva in načine za razkuževanje, ki so določeni znotraj teh postopkov.

8.4 Interval za izvajanje servisnih del

OPOZORILO!
Tveganje telesne poškodbe ali nastanka škode
Servisna dela mora izvesti samo usposobljeni tehnik.
– Za servisiranje se obrnite na prodajalca izdelkov Invacare.

Servisna dela se morajo izvesti na vsaj 12 mesecev, razen če lokalni predpisi zahtevajo drugače.

9 Po uporabi

9.1 Ravnanje z odpadno opremo

OPOZORILO!
Nevarnost za okolje
Naprava vsebuje akumulator.
Izdelek lahko vsebuje snovi, ki so okolju nevarne, če jih odložite na mestih (odlagališčih), ki za to po predpisih niso primerna.
– Akumulatorja NE odlagajte med običajne kuhinjske odpadke.
– Akumulator MORATE odložiti na za to namenjeno mesto. Vračilo je določeno z zakonom in je brezplačno.
– Odložite lahko izpraznjene akumulatorje.
– Preden litijski akumulator odložite, priključke prekrijte.
– Za več informacij o vrsti akumulatorja glejte oznako na akumulatorju ali poglavje *11 Tehnični Podatki, stran 227*.

Bodite odgovorni do okolja in izdelek po koncu življenjske dobe odnesite na zbirno mesto za recikliranje.

Izdelek in njegove sestavne dele razstavite tako, da je različne materiale mogoče ločiti in ločeno reciklirati.

Odstranjevanje ter recikliranje rabljenih izdelkov in embalaže morata biti v skladu z zakoni in predpisi o ravnanju z odpadki v posamezni državi. Za več informacij se obrnite na lokalno podjetje za ravnanje z odpadki.

9.2 Menjava obrabljenih delov

Ta izdelek je primeren za ponovno uporabo. Če želite zamenjati obrabljene dele izdelka za novega uporabnika, storite naslednje:

- Čiščenje in razkuževanje
- Pregled v skladu z načrtom servisiranja

Podrobnejše informacije o pregledu, čiščenju in razkuževanju najdete v navodilih za uporabo in servisnem priročniku za ta izdelek.

10 Odpravljanje težav

10.1 Prepoznavanje napak in možne rešitve

Znaki	Napake	Rešitev
Dvigalo za bolnike ni stabilno.	Dvižni steber/podvozje ni dobro pritrjeno.	V razdelku Nastavitev glejte poglavje Nameščanje dvižnega stebra.
	Pritrditveni elementi niso dobro pritrjeni.	Obrnite se na svojega prodajalca izdelkov Invacare.
Krmilna kolesca/zavore so glasne ali se težko premikajo.	V ležajih se je nabral odvečni material ali prah.	S krmilnih kolesc očistite prah in odvečni material.
Iz vrtljivih zglobov se sliši glasen ali suh zvok.	Vrtljivi zglobi so obrabljeni ali poškodovani.	Obrnite se na svojega prodajalca izdelkov Invacare.
Ob pritisku gumba električni aktuator ne izvede postopka dviganja ali pa se nogi ne razpreta.	Priključek upravljalnika ali aktuatorja ni dobro pritrjen.	Priključite priključek upravljalnika ali aktuatorja. Prepričajte se, da so priključki pravilno in dobro priključeni.
	Akumulator je skoraj prazen.	Napolnite akumulator. Glejte *5.7 Napajanje akumulatorja, stran 213*
	Gumb za zaustavitev v sili je pritisnjen.	Gumb za zaustavitev v sili zavrtite v smeri urnega kazalca, dokler ne izskoči.
	Akumulator ni pravilno priklopljen na upravljalno enoto.	Akumulator ponovno priklopite na upravljalno enoto. Glejte *5.7.4 Izbirni polnilnik za akumulator, stran 214*
	Priključki so poškodovani.	Obrnite se na svojega prodajalca izdelkov Invacare.
	Napajalni kabel je priključen v vtičnico.	Napajalni kabel izključite iz vtičnice.
	Previsni nosilec ali aktuator noge je poškodovan.	Obrnite se na svojega prodajalca izdelkov Invacare.
	Presežena je največja dovoljena obremenitev.	Zmanjšajte obremenitev.
Aktuator oddaja neobičajen zvok.	Aktuator je poškodovan.	Obrnite se na svojega prodajalca izdelkov Invacare.
Previsnega nosilca iz najvišjega položaja ni mogoče spustiti.	Previsni nosilec je iz najvišjega položaja mogoče spustiti, če je obremenjen z najmanjšo določeno težo.	Previsni nosilec rahlo potegnite navzdol.
Upravljalna enota med dviganjem piska in motor se ustavi.	Presežena je največja dovoljena obremenitev.	Zmanjšajte obremenitev (in dvigalo bo normalno delovalo).

Če z zgoraj navedenimi dejanji ne odpravite težave, se obrnite na svojega prodajalca izdelkov Invacare.

11 Tehnični Podatki

11.1 Največja varna obremenitev med delovanjem

	Birdie® EVO	Birdie® EVO COMPACT	Birdie® EVO PLUS	Birdie® EVO XPLUS
Največja varna obremenitev med delovanjem (bolnik + obešalnik + dvigovalna vreča)	180 kg	150 kg	180 kg	210 kg

11.2 Mere in teža

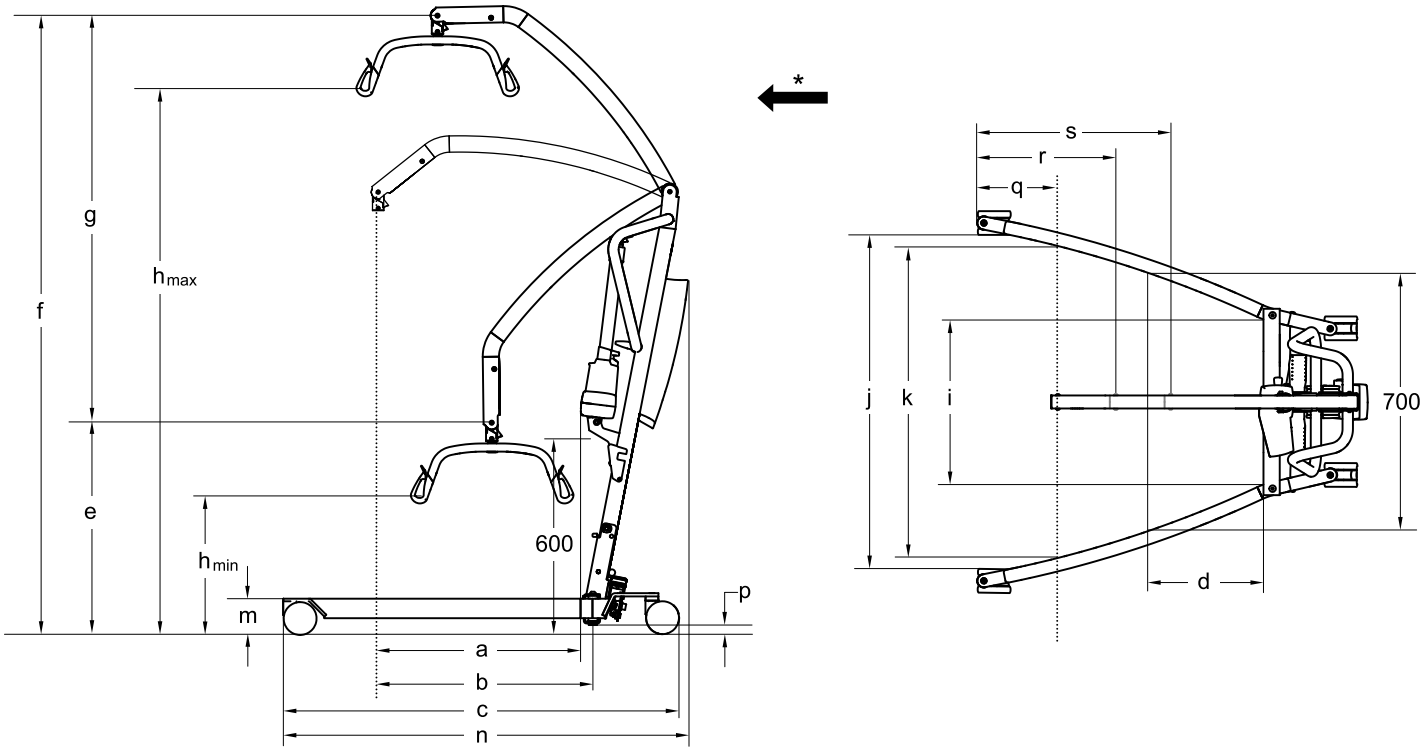

* V smeri naprej

Mere [mm]	Birdie® EVO		Birdie® EVO COMPACT		Birdie® EVO PLUS/XPLUS
Premer sprednjih/zadnjih krmilnih kolesc	75 / 75	100 / 100	75 / 75	100 / 100	100 / 125
Največji doseg pri 600 mm (a)	630	630	530	530	630
Največji doseg od podvozja (b)	630	630	530	530	630
Dolžina podvozja (c)	1200	1220	1060	1080	1280
Skupna dolžina (n)	1250	1250	1100	1100	1280
Doseg od podvozja z nogama, razprtima do 700 mm (d)	225	225	420	420	225
CSP* najmanjša višina/najnižji položaj (e)	630	645	730	745	645
CSP* največja višina (f)	1870	1885	1805	1820	1885
Obseg dviganja (g)	1240	1240	1060	1060	1240
Najmanjša višina pri nameščanju dvigovalne vreče (h_{min})	400	415	515	530	415
Največja višina pri nameščanju dvigovalne vreče (h_{max})	1645	1660	1575	1590	1660
Skupna širina (z razprtima nogama) od sredine enega krmilnega kolesca do sredine drugega	1100	1100	890	890	1100
Skupna širina (z razprtima nogama), notranja mera (j)	1040	1020	835	815	1020
Skupna širina (z zaprtima nogama), zunanja mera	640	640	520	520	640

Mere [mm]	Birdie® EVO		Birdie® EVO COMPACT		Birdie® EVO PLUS/XPLUS
Najmanjša notranja širina (i)	495	495	380	380	495
Notranja širina pri največjem dosegu (k)	960	960	765	765	960
Premer zavoja	1400	1400	1070	1070	1430
Višina do zgornjega dela nog (m)	100	115	100	115	115
Najmanjša prosta višina (p)	20	35	20	35	35
Najmanjša razdalja od stene do CSP* pri največjem dosegu (z razprtima nogama) (q)	245	245	210	210	245
Najmanjša razdalja od stene do CSP* pri največji višini (z razprtima nogama) (r)	410	410	450	450	410
Najmanjša razdalja od stene do CSP* pri najmanjši višini (z razprtima nogama) (s)	615	615	395	395	615
Višina zloženega izdelka (samo zložljiva različica)	455	470	455	470	470
Dolžina zloženega izdelka (samo zložljiva različica)	1300	1320	1190	1210	1360

* CSP = centralna točka vzmetenja

ℹ Vse mere veljajo za 450-mm 2-točkovni obešalnik.

Teža glavnih delov [kg]			
	Birdie® EVO	Birdie® EVO COMPACT	Birdie® EVO PLUS/XPLUS
Skupna teža, brez obešalnika	40	31	41
Teža, dvižni steber, vključno z akumulatorjem, brez obešalnika	19	14	19
Teža predela za ročno razpiranje nog	21	17	ni na voljo
Teža predela za električno razpiranje nog	21	ni na voljo	22

Teža obešalnika [kg]	
Obešalnik, 2-točkovni, 350 mm	1,3
Obešalnik, 2-točkovni, 450 mm	1,4
Obešalnik, 2-točkovni, 550 mm	1,6
Obešalnik, 4-točkovni, 450 mm	2,8
Obešalnik, 4-točkovni, 500 mm	2,9
Obešalnik, 4-točkovni, 550 mm	3,0

11.3 Električni sistem

	Birdie® EVO	Birdie® EVO COMPACT	Birdie® EVO PLUS/XPLUS
Izhodna napetost	24-voltni enosmerni tok, največ 250 VA		
Napajalna napetost	100–240 V, izmenični tok, 50/60 Hz		
Največji vhodni tok	400 mA (za CBJ1, CBJ2 in CBJ Care)/ 280 mA (za CBJ Home)	400 mA (za CBJ2)/ 280 mA (za CBJ Home)	400 mA (CBJ1 in CBJ Care)
Varnostni razred (celotna naprava)	IPX4*		
Razred izolacije	Oprema razreda II		
Uporabljeni del tipa B	Uporabljeni del je skladen z navedenimi zahtevami za zaščito pred električnim udarom, ki jih določa standard IEC60601-1.		
Raven hrupa	45–50 dB(A)		

	Birdie® EVO	Birdie® EVO COMPACT	Birdie® EVO PLUS/XPLUS
Zmogljivost	40 celotnih dvigov (z akumulatorjem pri zmogljivosti od 100 % do 50 %)		
S prekinitvami (periodično delovanje motorja)	10 %, največ 2 min/18 min		
Specifikacije akumulatorja	2 x 12 V/2,9 Ah		
Vrsta akumulatorja	Svinčevo-kislinski (brez servisiranja, hermetični)		
Ročno spuščanje v sili	Da (pri spodnjem delu aktuatorja)	Izbirno (pri zgornjem delu aktuatorja)	Da (pri spodnjem delu aktuatorja)
Električno spuščanje/dviganje v sili	Da/Da (za CBJ1 in CBJ Care) Da/Ne (za CBJ2 in CBJ Home)	Da/Ne (za CBJ2 in CBJ Home)	Da/Da (CBJ1 in CBJ Care)

* Stopnja zaščite IPx4 – sistem je zavarovan pred pljuski vode iz katere koli smeri.

11.4 Okoljske razmere

	Shranjevanje in prevoz	Uporaba
Temperatura	od –10 °C do +50 °C	od +5 °C do +40 °C
Relativna vlažnost	od 20 % do 90 % pri 30 °C, brez kondenzacije	
Atmosferski tlak	od 800 hPa do 1060 hPa	

ℹ Pred uporabo počakajte, da izdelek doseže delovno temperaturo:
- ogrevanje z najnižje temperature shranjevanja lahko traja dlje kot 30 minut.
- ohlajanje z najvišje temperature shranjevanja lahko traja dlje kot 5 minut.

11.5 Materiali

Sestavni del	Material
Podvozje, nogi, dvižni steber in previsni nosilec	Jeklo, prašno barvano
Obešalnik	Jeklo, prašno barvano in termoplastični poliuretan
Ohišje aktuatorja, upravljalnik, zaščita dvižnega stebra, krmilna kolesca in drugi plastični deli	Material v skladu z oznakami (PA, PP, PE)
Priključek previsnega nosilca, vijaki in matice	Jeklo, pocinkano

Vsi sestavni deli izdelka so odporni ali zaščiteni proti koroziji.

11.6 Sile pri upravljanju različnih stikal

Stikalo	Sila pri upravljanju
Gumbi na upravljalni enoti	4 N
Gumbi na upravljalniku	4 N
Stopalka s krmilnimi kolesci* velikosti 100 mm	290 N
Ročica za razpiranje nog s krmilnimi kolesci velikosti 100 mm	45 N
Ročica za razpiranje nog s krmilnimi kolesci velikosti 75 mm	50 N

* Če je dvigalo opremljeno s krmilnimi kolesci velikosti 75 mm, je ročica za razpiranje nog obvezna.

12 Elektromagnetna združljivost (EMC)

12.1 Splošne informacije o elektromagnetni združljivosti

Medicinsko električno opremo je treba namestiti in uporabljati v skladu z informacijami o elektromagnetni združljivosti, ki so opisane v tem priročniku.

Ta izdelek je bil preskušen in preskus je pokazal, da je skladen z omejitvami elektromagnetne združljivosti, ki jih za opremo razreda B določa standard IEC/EN 60601-1-2.

Prenosna in mobilna oprema za radiofrekvenčno komunikacijo lahko vpliva na delovanje tega izdelka.

Delovanje drugih naprav je lahko moteno tudi zaradi nizkih ravni elektromagnetnih emisij, ki jih zgornji standard dovoljuje. Če želite ugotoviti, ali emisije tega izdelka motijo delovanje, izdelek vklopite in izklopite. Če pri tem motnje v delovanju druge naprave izginejo, motnje povzroča ta izdelek. V teh redkih primerih lahko motnje zmanjšate ali jih odpravite z naslednjimi dejanji:

- Premaknite ali prestavite napravi oz. povečajte razdaljo med njima.

12.2 Elektromagnetne emisije

Smernice in izjava proizvajalca

Ta izdelek je namenjen za uporabo v spodaj opisanem elektromagnetnem okolju. Kupec ali uporabnik tega izdelka mora zagotoviti uporabo v takem okolju.

Preskus emisij	Skladnost	Elektromagnetno okolje – smernice
Radiofrekvenčne emisije CISPR 11	Skupina I	Ta izdelek uporablja radiofrekvenčno energijo samo za notranje delovanje. Zato so njegove radiofrekvenčne emisije zelo nizke in predvidoma ne morejo povzročiti motenj v delovanju elektronske opreme v bližini.
Radiofrekvenčne emisije CISPR 11	Razred B	Ta izdelek je primeren za uporabo v vseh ustanovah, vključno z gospodinjstvi in ustanovami, ki so neposredno priključene na javno nizkonapetostno omrežje, ki dovaja električno energijo stanovanjskim zgradbam.
Harmonične emisije IEC 61000-3-2	Razred A	
Nihanja napetosti/utripajoče sevanje IEC 61000-3-3	Skladno	

12.3 Elektromagnetna odpornost

Smernice in izjava proizvajalca

Ta izdelek je namenjen za uporabo v spodaj opisanem elektromagnetnem okolju. Kupec ali uporabnik tega izdelka mora zagotoviti uporabo v takem okolju.

Preskus odpornosti	Preskus/raven skladnosti	Elektromagnetno okolje – smernice
Elektrostatična razelektritev (ESR) IEC 61000-4-2	Razelektritev z dotikom ± 8 kV Zračna razelektritev ± 2 kV, ± 4 kV, ± 8 kV, ± 15 kV	Tla morajo biti izdelana iz lesa, betona ali keramičnih ploščic. Če so tla prekrita s sintetičnimi materiali, mora biti relativna vlažnost vsaj 30-odstotna.
Električni prehodni pojavi/sunek IEC 61000-4-4	± 2 kV za napajalne vode; frekvenca ponavljanja 100 kHz ± 1 kV za vhodne/izhodne vode; frekvenca ponavljanja 100 kHz	Uporabljati se mora omrežno napajanje, namenjeno gospodarskemu ali bolnišničnemu okolju.
Napetostni udar IEC 61000-4-5	± 1 kV med vodoma ± 2 kV med vodom in ozemljitvijo	Uporabljati se mora omrežno napajanje, namenjeno gospodarskemu ali bolnišničnemu okolju.

Preskus odpornosti	Preskus/raven skladnosti	Elektromagnetno okolje – smernice
Padci napetosti, kratkotrajne prekinitve in spremembe napajalne napetosti na vhodnih napajalnih vodih IEC 61000-4-11	< 0 % U_T za 0,5 cikla pri korakih po 45° 0 % U_T za 1 cikel 70 % U_T za 25/30 ciklov < 5 % U_T za 250/300 ciklov	Uporabljati se mora omrežno napajanje, namenjeno gospodarskemu ali bolnišničnemu okolju. Če uporabnik tega izdelka potrebuje neprekinjeno delovanje ob prekinitvah napajanja, priporočamo, da izdelek napajate prek brezprekinitvenega sistema napajanja ali akumulatorja. U_T označuje izmenično električno napetost pred izvedbo preskusne ravni.
Magnetno polje omrežne frekvence (50/60 Hz) IEC 61000-4-8	30 A/m	Magnetna polja omrežne frekvence morajo biti enaka značilnim ravnem, običajnim za mesta v običajnem gospodarskem ali bolnišničnem okolju.
Prevodna radiofrekvenca IEC 61000-4-6 Sevana radiofrekvenca IEC 61000-4-3	3 V od 150 kHz do 80 MHz 6 V pri pasovih industrijske, znanstvene in medicinske opreme ter radioamaterskih postaj 10 V/m od 80 MHz do 2,7 GHz 385 MHz–5785 MHz: specifikacije po preskusu za odpornost na opremo za brezžično radiofrekvenčno komunikacijo, glejte tabelo 9 standarda IEC 60601-1-2:2014	Moči polj fiksnih oddajnikov, kot so bazne postaje za radijske (mobilne/brezžične) telefone in zemeljski mobilni radio, radioamaterske postaje, radijsko oddajanje v pasovnih širinah AM in FM ter televizijski oddajniki, je nemogoče natančno teoretično predvideti. Za oceno elektromagnetnega okolja, ki ga ustvarjajo fiksni radiofrekvenčni oddajniki, bo morda treba opraviti elektromagnetni pregled mesta namestitve. Če izmerjena moč polja na mestu, na katerem se ta izdelek uporablja, presega zgoraj navedeno dovoljeno raven radiofrekvenčne skladnosti, je treba ta izdelek opazovati in preveriti, ali pravilno deluje. Če opazite nenormalno delovanje, bodo morda potrebni dodatni ukrepi, kot je drugačna usmeritev tega izdelka ali njegova premestitev. Do motenj lahko pride v bližini opreme, označene s tem simbolom: Prenosna in mobilna oprema za radiofrekvenčno komunikacijo se ne sme uporabljati v polmeru 30 cm od nobenega dela tega izdelka, vključno s kabli.

Te smernice morda ne veljajo v vseh okoliščinah. Na širjenje elektromagnetnega valovanja vplivata absorpcija in odbijanje od zgradb, predmetov in ljudi.

Invacare Representative

Eastern Europe, Middle East & CIS:
Invacare EU Export
Kleiststraße 49
D-32457 Porta Westfalica / Germany
Tel: (49) (0)57 31 754 540
Fax: (49) (0)57 31 754 541
webinfo-eu-export@invacare.com
www.invacare-eu-export.com

Invacare Portugal, Lda
Rua Estrada Velha 949
4465-784 Leça do Balio
Portugal

1650070-D 2019-10-01

Making Life's Experiences Possible®

Yes, you can.®